Produkta datu lapa

Specifikācijas



Jauna Unica - žalūziju vāks - 2 moduļi - alumīnijs

NU986630

Galvenā

Diapazons	Jaunā Unica
Aksesuāru / rezerves daļu kategorija	Uzstādīšanas piederums
Produkta vai sastāvdaļas veids	Žalūziju vāks
Moduļu skaits	2 moduļi
Ierīces prezentācija	Vāka plāksne
Fiksācijas režīms	Iespraudums
Krāsas tonis	alumīnija

Papildinošs

Virsmas apdare	Izcili
virsmas apstrāde	Neapstrādāts
Materiāls	termoplastiska ABS-UV stabilizēta : centrālā plāksne
Iepakojuma tips	"Flow-pack"kiepakojums
Izturība pret ķīmiskiem aģentiem	Izturīgs pret alkoholu (70%) Izturīgs pret alkoholu (96%) Izturīgs pret A-pienskābi Izturīgs pret atšķaidītu kvartāro amoniju Izturīgs pret atšķaidītu balinātāju Izturīgs pret atšķaidītu amonjaku Izturīgs pret ziepjūdeni Izturīgs pret kristāla tīrītāju Izturīgs pret ūdeņraža peroksīdu 10 tilpumi Izturīgs pret heksānu

Vide

Triecienizturības klase (IK)	IK04
IP aizsardzības pakāpe	IP20

Iepakošanas vienības

Pirmā iepakojuma vienības tips	PCE
Vienību skaits 1. iepakojumā	1
1. iepakojuma augstums	2,300 cm
1. iepakojuma platums	4,500 cm
1. iepakojuma garums	4,500 cm
1. iepakojuma svars	8,000 g
Otrā iepakojuma vienības tips	BB1

Ir sasniegts maksimālais saīdzināmo produktu skaits. Lūdzu, atveriet sadaļu Saīdzināt produktus #SAITE# un izdzēsiet kādu produktu, lai turpinātu.

Vienību skaits 2. iepakojumā	20
2. iepakojuma augstums	12,500 cm
2. iepakojuma platums	13,000 cm
2. iepakojuma garums	18,500 cm
2. iepakojuma svars	230,000 g
Trešā iepakojuma vienības tips	S04
Vienību skaits 3. iepakojumā	360
3. iepakojuma augstums	30,000 cm
3. iepakojuma platums	40,000 cm
3. iepakojuma garums	60,000 cm
3. iepakojuma svars	4,903 kg

Līguma garantija

Garantija (mēnešos)	18

Environmental Data

Schneider Electric mērķis ir līdz 2050. gadam sasniegt nulles emisiju statusu, izmantojot piegādes ķēdes partnerību, zemākas ietekmes materiālus un cirkularitāti, izmantojot mūsu pašreizējo kampaņu "Use Better, Use Longer, Use Again", lai pagarinātu produktu kalpošanas laiku un to pārstrādājamību.

Environmental Data skaidrojums >

Kā mēs novērtējam produktu ilgtspēju >

Ietekme uz vidi

Kopējā dzīves cikla oglekļa pēda	**0 kg CO2 eq.**
Ražošanas posma oglekļa pēdas nospiedums [A1–A3]	**0 kg CO2 eq.**
Izplatīšanas posma oglekļa pēdas nospiedums [A4]	**0 kg CO2 eq.**
Uzstādīšanas posma oglekļa pēdas nospiedums [A5]	**0 kg CO2 eq.**
Lietošanas posma oglekļa pēdas nospiedums [B2, B3, B4, B6]	**0 kg CO2 eq.**
Dzīves cikla beigu posma oglekļa pēdas nospiedums [C1–C4]	**0 kg CO2 eq.**
Vides informācijas publiskošana	**Produkta ietekme uz vidi**

Use Better

Materiāli un iepakojums

Vidējais pārstrādātās plastmasas procentuālais saturs	**20 %**
Iepakojums izgatavots no pārstrādāta kartona	**Jā**
Iepakojums bez plastmasas	**Nē**
ES RoHS direktīva	**Atbilst**
REACh regula	**Nesatur ļoti bīstamas vielas virs moteiktās normas**

Use Again

Pārsaiņošana un atkārtota ražošana

Pārstrādājamības potenciāls, %	**5**
Cirkularitātes profils	**Nav jāveic īpašas darbības, lai nodotu otrreizējai pārstrādei**
Atgriešana	**Jā**

Image of product / Alternate images

Alternative



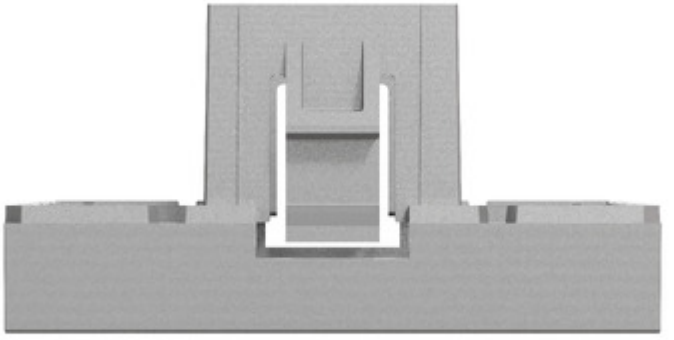

Produkta datu lapa NU986630



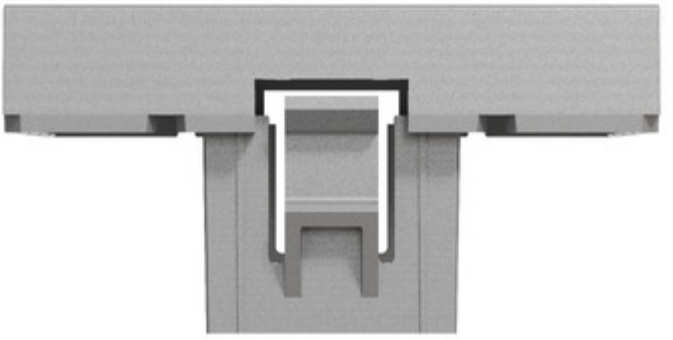

Produkta datu lapa NU986630





Produkta datu lapa NU986630

