Produkta datu lapa

Specifikācijas



Nosegplāksne, Merten System M, datu ligzdai, alumīnijs

298360

Galvenā

Diapazons	Merten
Produkta nosaukums	System M mehānismi
Produkta vai sastāvdaļas veids	Vāka plāksne
Produkta galamērķis	Datu ligzda
Krāsas tonis	alumīnija

Papildinošs

Fiksācijas režīms	Ar skrūvēm
Kontaktligzdu skaits	1
Materiāls	termoplastisks
virsmas apstrāde	Lakots
Virsmas apdare	Matēts
Platums	71 mm
Augstums	71 mm
Aesthetic dimension	55 x 55 mm

Iepakošanas vienības

Pirmā iepakojuma vienības tips	PCE
Vienību skaits 1. iepakojumā	1
1. iepakojuma augstums	2,500 cm
1. iepakojuma platums	5,900 cm
1. iepakojuma garums	6,000 cm
1. iepakojuma svars	12,000 g
Otrā iepakojuma vienības tips	BB1
Vienību skaits 2. iepakojumā	10
2. iepakojuma augstums	7,400 cm
2. iepakojuma platums	7,500 cm
2. iepakojuma garums	22,200 cm
2. iepakojuma svars	162,000 g
Trešā iepakojuma vienības tips	CAR
Vienību skaits 3. iepakojumā	120
3. iepakojuma augstums	19,900 cm

Ir sasniegts maksimālais saīdzināmo produktu skaits. Lūdzu, atveriet sadaļu Saīdzināt produktus #SAITE# un izdzēsiet kādu produktu, lai turpinātu.

3. iepakojuma platums	30,600 cm
3. iepakojuma garums	40,200 cm
3. iepakojuma svars	2,240 kg

Līguma garantija

Garantija (mēnešos)	18

Environmental Data

Schneider Electric mērķis ir līdz 2050. gadam sasniegt nulles emisiju statusu, izmantojot piegādes ķēdes partnerību, zemākas ietekmes materiālus un cirkularitāti, izmantojot mūsu pašreizējo kampaņu "Use Better, Use Longer, Use Again", lai pagarinātu produktu kalpošanas laiku un to pārstrādājamību.

Environmental Data skaidrojums >

Kā mēs novērtējam produktu ilgtspēju >

Ietekme uz vidi

Kopējā dzīves cikla oglekļa pēda	**0.1 kg CO2 eq.**
Ražošanas posma oglekļa pēdas nospiedums [A1–A3]	**0 kg CO2 eq.**
Izplatīšanas posma oglekļa pēdas nospiedums [A4]	**0 kg CO2 eq.**
Uzstādīšanas posma oglekļa pēdas nospiedums [A5]	**0 kg CO2 eq.**
Lietošanas posma oglekļa pēdas nospiedums [B2, B3, B4, B6]	**0 kg CO2 eq.**
Dzīves cikla beigu posma oglekļa pēdas nospiedums [C1–C4]	**0 kg CO2 eq.**
Vides informācijas publiskošana	**Produkta ietekme uz vidi**

Use Better

Materiāli un iepakojums

Iepakojums izgatavots no pārstrādāta kartona	**Jā**
Iepakojums bez plastmasas	**Nē**
SCIP numurs	**002e81e9-07c3-446d-9b86-00aec7d6261a**
ES RoHS direktīva	**Atbilst**
REACh regula	**Nesatur ļoti bīstamas vielas virs moteiktās normas**

Use Again

Pārsaiņošana un atkārtota ražošana

Pārstrādājamības potenciāls, %	**41**
Atgriešana	**Jā**

Produkta datu lapa 298360

Image of product / Alternate images

Alternative

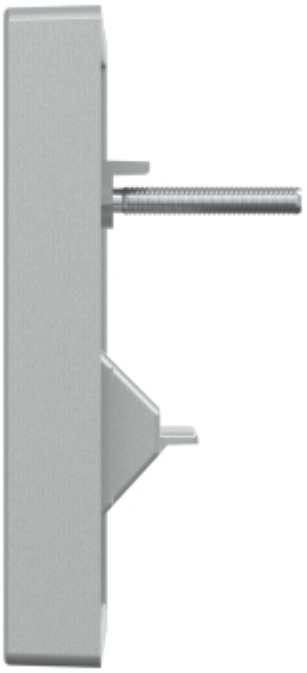



Produkta datu lapa 298360

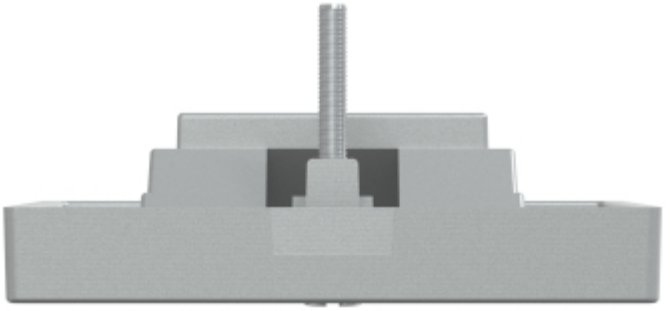

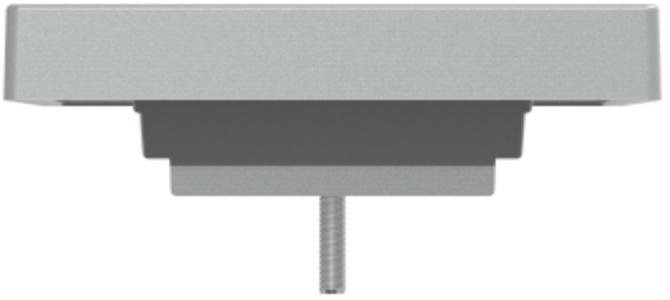

Produkta datu lapa 298360

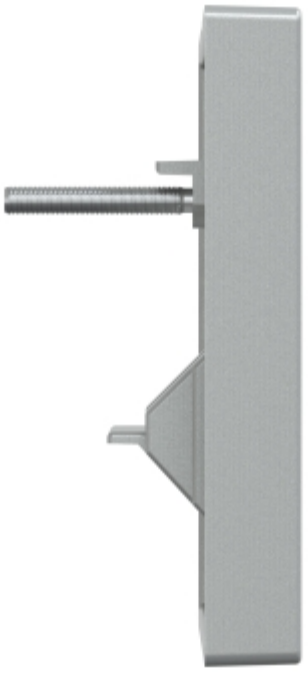



Produkta datu lapa 298360

