Produkta datu lapa

Specifikācijas



Nosegplāksne, Merten System M, ar naktslampiņu SCHUKO kontaktligzdai, antracīts

MEG2334-0414

Galvenā

Diapazons	Merten
Produkta nosaukums	System M mehānismi
Produkta vai sastāvdaļas veids	Vāka plāksne
Produkta galamērķis	Kontaktligzda
Krāsas tonis	antracīts (RAL 7024)

Papildinošs

Nodrošināts aprīkojums	Krēslas sensors
Fiksācijas režīms	Pēc klipiem
Kontaktligzdu skaits	1
Polu izskartojums izvadā	2P+E
izejas standarts	Schuko
Materiāls	termoplastisks
Virsmas apdare	Matēts
IP aizsardzības pakāpe	IP20
Platums	71 mm
Augstums	71 mm
Aesthetic dimension	55 x 55 mm

Iepakošanas vienības

Pirmā iepakojuma vienības tips	PCE
Vienību skaits 1. iepakojumā	1
1. iepakojuma augstums	4,300 cm
1. iepakojuma platums	7,500 cm
1. iepakojuma garums	7,500 cm
1. iepakojuma svars	37,000 g
Otrā iepakojuma vienības tips	S03
Vienību skaits 2. iepakojumā	60
2. iepakojuma augstums	30,000 cm
2. iepakojuma platums	30,000 cm
2. iepakojuma garums	40,000 cm
2. iepakojuma svars	2,640 kg

Ir sasniegts maksimālais saīdzināmo produktu skaits. Lūdzu, atveriet sadaļu Saīdzināt produktus #SAITE# un izdzēsiet kādu produktu, lai turpinātu.

Trešā iepakojuma vienības tips	P12
Vienību skaits 3. iepakojumā	480
3. iepakojuma augstums	45,000 cm
3. iepakojuma platums	80,000 cm
3. iepakojuma garums	120,000 cm
3. iepakojuma svars	33,120 kg

Līguma garantija

Garantija (mēnešos)	18

Environmental Data

Schneider Electric mērķis ir līdz 2050. gadam sasniegt nulles emisiju statusu, izmantojot piegādes ķēdes partnerību, zemākas ietekmes materiālus un cirkularitāti, izmantojot mūsu pašreizējo kampaņu "Use Better, Use Longer, Use Again", lai pagarinātu produktu kalpošanas laiku un to pārstrādājamību.

Environmental Data skaidrojums >

Kā mēs novērtējam produktu ilgtspēju >

Use Better

Materiāli un iepakojums

Iepakojums izgatavots no pārstrādāta kartona	**Nē**
Iepakojums bez plastmasas	**Jā**
SCIP numurs	**A57ce8ea-326d-4daf-b568-0b9f035d417a**
ES RoHS direktīva	**Atbilst**
REACh regula	**Atsauce satur vielas virs noteiktās normas, kas rada ļoti lielas bažas**

Use Again

Pārsaiņošana un atkārtota ražošana

Cirkularitātes profils	**Nav jāveic īpašas darbības, lai nodotu otrreizējai pārstrādei**
Atgriešana	**Jā**

Image of product / Alternate images

Alternative



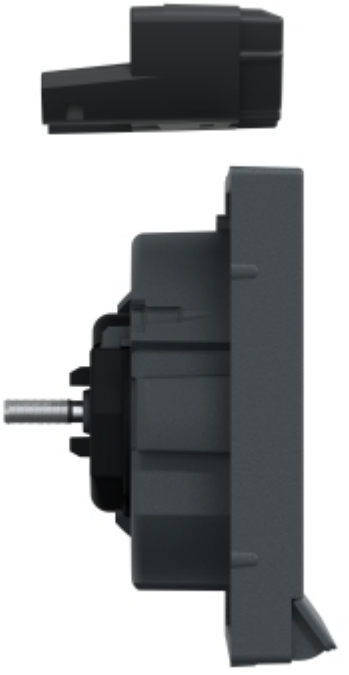





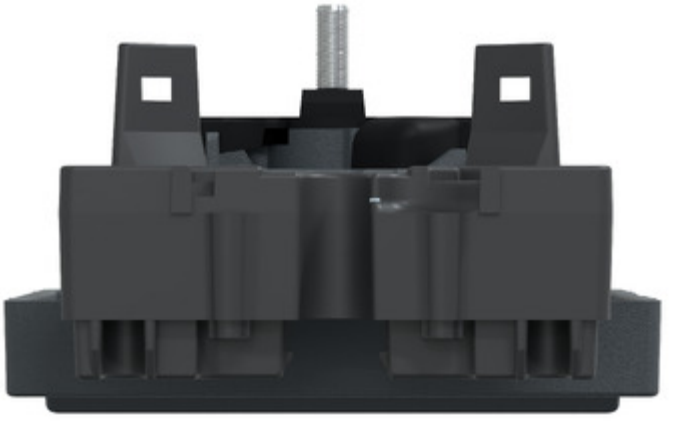

Produkta datu lapa MEG2334-0414





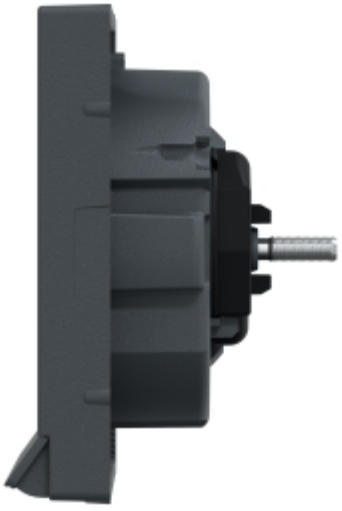

Produkta datu lapa MEG2334-0414

