Produkta datu lapa

Specifikācijas



Kabeļa izvads, aktīvs balts, spīdīgs, Merten System M

296325

Galvenā

Diapazons	Merten
Dekoratīvais nosaukums	System M M-Plan stikls M-Elegance M-Smart M-Star M-Plan M-Arc
Produkta vai sastāvdaļas veids	Kabeļa izvads
Ierīces montāža	Iebūvējams
Ierīces prezentācija	Pārsega plāksne ar stiprinājuma rāmi

Papildinošs

Fiksācijas režīms	Ar skrūvēm un spīlēm
Krāsas tonis	aktīvs balts (RAL 9010)
virsmas apstrāde	Antibakteriāls
Virsmas apdare	Glancēts
Materiāls	termoplastisks
Augstums	71 mm
Platums	71 mm
IP aizsardzības pakāpe	IP20
Galvenās krāsas tonis	Aktīvs balts
Aesthetic dimension	55 x 55 mm

Iepakošanas vienības

Pirmā iepakojuma vienības tips	PCE
Vienību skaits 1. iepakojumā	1
1. iepakojuma augstums	5,800 cm
1. iepakojuma platums	7,500 cm
1. iepakojuma garums	7,600 cm
1. iepakojuma svars	58,000 g
Otrā iepakojuma vienības tips	CAR
Vienību skaits 2. iepakojumā	50
2. iepakojuma augstums	19,800 cm
2. iepakojuma platums	30,400 cm

Ir sasniegts maksimālais salīdzināmo produktu skaits. Lūdzu, atveriet sadaļu Salīdzināt produktus #SAITE# un izdzēsiet kādu produktu, lai turpinātu.

2. iepakojuma garums	40,500 cm
2. iepakojuma svars	3,144 kg

Līguma garantija

Garantija (mēnešos)	18

Environmental Data

Schneider Electric mērķis ir līdz 2050. gadam sasniegt nulles emisiju statusu, izmantojot piegādes ķēdes partnerību, zemākas ietekmes materiālus un cirkularitāti, izmantojot mūsu pašreizējo kampaņu "Use Better, Use Longer, Use Again", lai pagarinātu produktu kalpošanas laiku un to pārstrādājamību.

Environmental Data skaidrojums >

Kā mēs novērtējam produktu ilgtspēju >

Ietekme uz vidi

Kopējā dzīves cikla oglekļa pēda	**0.4 kg CO2 eq.**
Ražošanas posma oglekļa pēdas nospiedums [A1–A3]	**0.3 kg CO2 eq.**
Izplatīšanas posma oglekļa pēdas nospiedums [A4]	**0 kg CO2 eq.**
Uzstādīšanas posma oglekļa pēdas nospiedums [A5]	**0 kg CO2 eq.**
Lietošanas posma oglekļa pēdas nospiedums [B2, B3, B4, B6]	**0 kg CO2 eq.**
Dzīves cikla beigu posma oglekļa pēdas nospiedums [C1–C4]	**0.1 kg CO2 eq.**
Vides informācijas publiskošana	**Produkta ietekme uz vidi**

Use Better

Materiāli un iepakojums

Iepakojums izgatavots no pārstrādāta kartona	**Jā**
Iepakojums bez plastmasas	**Nē**
SCIP numurs	**59bc1733-7007-4ba6-bfd5-f7904c7d9a13**
ES RoHS direktīva	**Atbilst**
REACh regula	**Atsauce satur vielas virs noteiktās normas, kas rada ļoti lielas bažas**

Use Again

Pārsaiņošana un atkārtota ražošana

Pārstrādājamības potenciāls, %	**5**
Cirkularitātes profils	**Nav jāveic īpašas darbības, lai nodotu otrreizējai pārstrādei**
Atgriešana	**Jā**

Image of product / Alternate images

Alternative

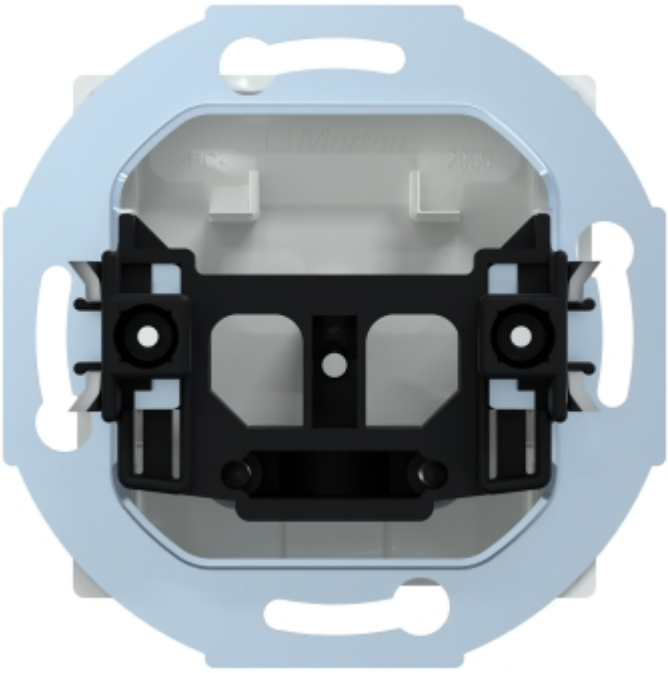



Produkta datu lapa 296325

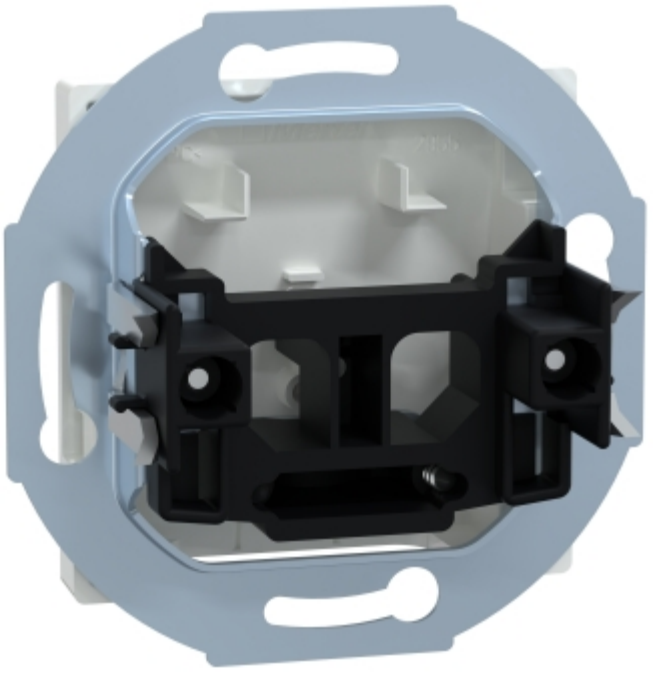

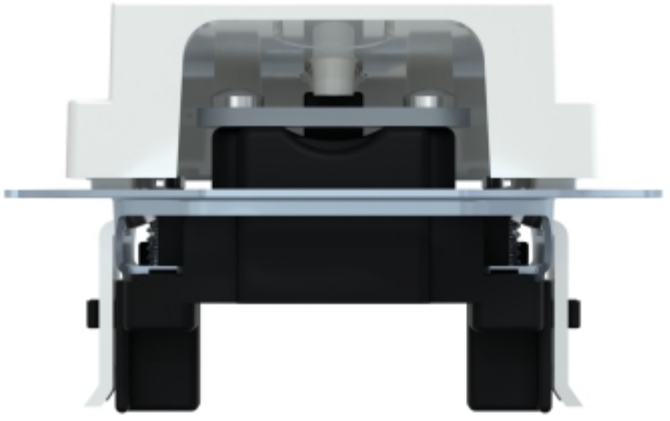

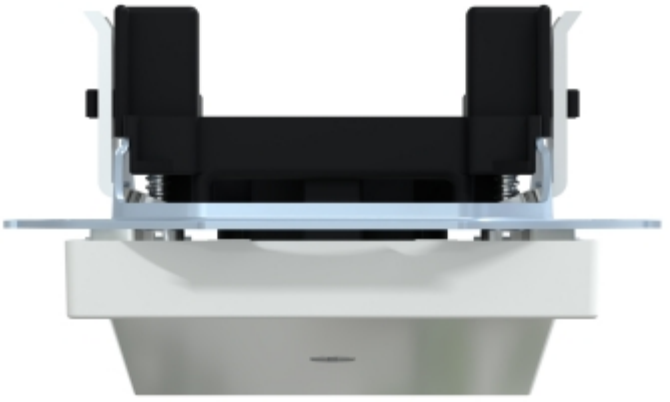



Produkta datu lapa 296325

