Produkta datu lapa

Specifikācijas



Kontaktligzda, Merten System Design, pilns produkts, 2P + E, 16A, Schuko, bezskrūvju spailes lakotas, niķelis

MEG2301-6050

Galvenā

Produktu klāsts	Merten System Design
Produkta vai sastāvdaļas veids	Kontaktligzda
Produkta nosaukums	System D mehānismi

Papildinošs

Ierīces prezentācija	Mehānisms ar stiprinājuma rāmi un vāka plāksni
Ierīces montāža	Iebūvējams
Rāmja vietu skaits	1-vietīgs
Kontaktligzdu skaits	1
Polu izskartojums izvadā	2P+E
izejas standarts	Schuko
Izejas standarta apraksts	Sānu zeme
Fiksācijas režīms	Ar skrūvēm un spīlēm
nominālā strāva	16 A
[Ue] nominālais darba spriegums	250 V
Krāsas tonis	niķelis
Materiāls	metāls metālisks
Savienojuma vieta	Bezskrūvju spailes
Garums	71 mm
Augstums	40 mm
Platums	71 mm
Aesthetic dimension	71 x 71 mm

Vide

virsmas apstrāde	Lakots
Standarti	DIN 49440

Iepakošanas vienības

Pirmā iepakojuma vienības tips	PCE
Vienību skaits 1. iepakojumā	1
1. iepakojuma augstums	4,000 cm
1. iepakojuma platums	7,200 cm

Ir sasniegts maksimālais saīdzināmo produktu skaits. Lūdzu, atveriet sadaļu Saīdzināt produktus #SAITE# un izdzēsiet kādu produktu, lai turpinātu.

1. iepakojuma garums	7,300 cm
1. iepakojuma svars	96,000 g
Otrā iepakojuma vienības tips	BB1
Vienību skaits 2. iepakojumā	10
2. iepakojuma augstums	9,400 cm
2. iepakojuma platums	18,100 cm
2. iepakojuma garums	27,300 cm
2. iepakojuma svars	1,054 kg
Trešā iepakojuma vienības tips	CAR
Vienību skaits 3. iepakojumā	40
3. iepakojuma augstums	20,100 cm
3. iepakojuma platums	30,500 cm
3. iepakojuma garums	40,200 cm
3. iepakojuma svars	4,480 kg

Līguma garantija

Garantija (mēnešos)	18

Environmental Data

Schneider Electric mērķis ir līdz 2050. gadam sasniegt nulles emisiju statusu, izmantojot piegādes ķēdes partnerību, zemākas ietekmes materiālus un cirkularitāti, izmantojot mūsu pašreizējo kampaņu "Use Better, Use Longer, Use Again", lai pagarinātu produktu kalpošanas laiku un to pārstrādājamību.

Environmental Data skaidrojums >

Kā mēs novērtējam produktu ilgtspēju >

Ietekme uz vidi

Kopējā dzīves cikla oglekļa pēda	**0.9 kg CO2 eq.**
Ražošanas posma oglekļa pēdas nospiedums [A1–A3]	**0.4 kg CO2 eq.**
Izplatīšanas posma oglekļa pēdas nospiedums [A4]	**0.1 kg CO2 eq.**
Uzstādīšanas posma oglekļa pēdas nospiedums [A5]	**0 kg CO2 eq.**
Lietošanas posma oglekļa pēdas nospiedums [B2, B3, B4, B6]	**0.2 kg CO2 eq.**
Dzīves cikla beigu posma oglekļa pēdas nospiedums [C1–C4]	**0.2 kg CO2 eq.**
Vides informācijas publiskošana	**Produkta ietekme uz vidi**

Use Better

Materiāli un iepakojums

Vidējais pārstrādātās plastmasas procentuālais saturs	**32 %**
Iepakojums izgatavots no pārstrādāta kartona	**Jā**
Iepakojums bez plastmasas	**Nē**
SCIP numurs	**89350e0d-a4ac-4516-bf86-fdaed8a227fc**
ES RoHS direktīva	**Atbilst, Izmantojot Izņēmumu**
REACh regula	**Atsauce satur vielas virs noteiktās normas, kas rada ļoti lielas bažas**

Use Again

Pārsaiņošana un atkārtota ražošana

Pārstrādājamības potenciāls, %	**50**
Cirkularitātes profils	**Nav jāveic īpašas darbības, lai nodotu otrreizējai pārstrādei**
Atgriešana	**Jā**
WEEE marķējums	**Eiropas Savienības tirgū no šī produkta ir jāatbrīvojas, ievērojot noteiktu atkritumu savākšanas kārtību, un produkts nedrīkst nonākt sadzīves atkritumu tvertnēs.**

Image of product / Alternate images

Alternative





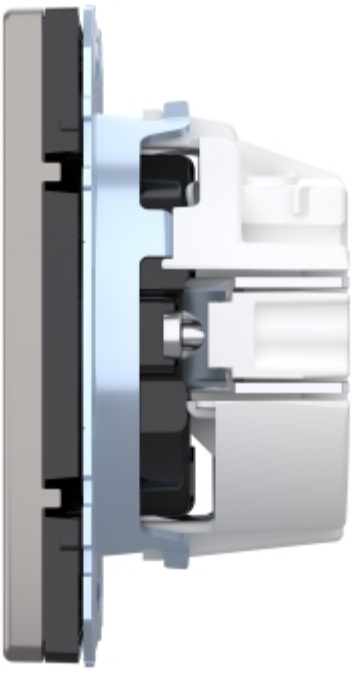

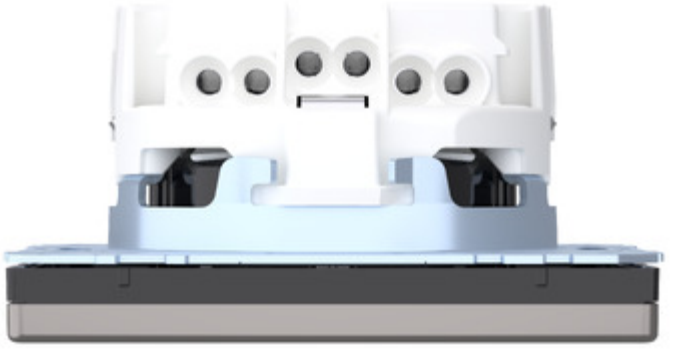

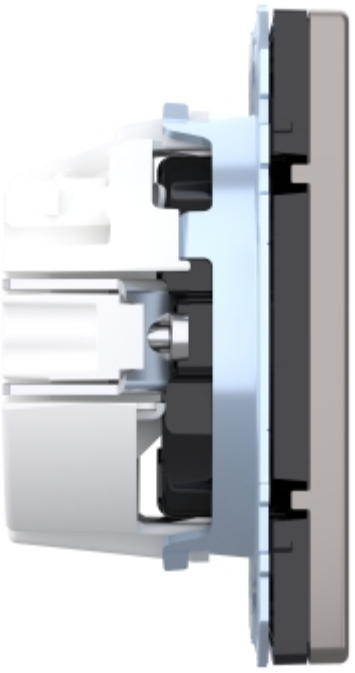



Produkta datu lapa MEG2301-6050

