# Produkta datu lapa

Specifikācijas



## Sedna Design & Elements, kontaktligzda ar zemējumu, alumīnijs

SDD113025

## Galvenā

| | |
|---|---|
| **diapazona nosaukums** | Sedna Design & Elements |
| **Diapazons** | Sedna |
| **funkcija** | Kontaktligzda |
| **piegādes veids** | Mehānisms ar stiprinājuma rāmi un vāka plāksni |
| **Ierīces montāža** | Iebūvējams<br>Virsmas |
| **Polu izskartojums izvadā** | 2P+E |
| **Izejas standarta apraksts** | Sānu zeme |
| **Krāsas tonis** | alumīnija ( RAL 7047) |
| **Nominālā strāva** | 16 A pie 250 V AC |
| **Daudzums komplektā** | 1 gab |
| **Iepakojuma tips** | "Flow-pack"kiepakojums |

## Papildinošs

| | |
|---|---|
| **Fiksācijas režīms** | skrūves vai spīles , spīļu darbības diapazons : 52…69 mm |
| **Fiksācijas režīms** | Ar skrūvēm un spīlēm |
| **Kontaktligzdu skaits** | 1 |
| **Izejas standarts** | CEE 7/3 |
| **Vāka tips** | Bez slēģiem |
| **Virsmas apdare** | Matēts |
| **virsmas apstrāde** | Krāsotas |
| **Materiāls** | PC (polikarbonāts) |
| **nominālā strāva** | 16 A |
| **[Ue] nominālais darba spriegums** | 250 V |
| **Tīkla veids** | AC |
| **Tīkla frekvence** | 50 Hz |
| **savienojumu veids** | Skrūvju spailes |
| **Stieples noņemšanas garums** | 13 mm |
| **vadu struktūra** | Stingrs vai elastīgs<br>Iesprūdusi |
| **savienojuma kapacitāte** | 2 kabelis(-i) 1,5…2,5 mm² |
| **redzamās daļas dziļums** | 32 mm |

Ir sasniegts maksimālais saīdzināmo produktu skaits. Lūdzu, atveriet sadaļu Salīdzināt produktus #SAITE# un izdzēsiet kādu produktu, lai turpinātu.

| | |
|---|---|
| **Augstums** | 73 mm |
| **Platums** | 73 mm |
| **Dziļums** | 41 mm |
| **Neto svars** | 0,066 kg |
| **Triecienizturības klase (IK)** | IK02 |

## Vide

| | |
|---|---|
| **atbilstības zīme** | CE |
| **Standarti** | IEC 60884-1 |
| **IP aizsardzības pakāpe** | IP20 |

## Iepakošanas vienības

| | |
|---|---|
| **Pirmā iepakojuma vienības tips** | PCE |
| **Vienību skaits 1. iepakojumā** | 1 |
| **1. iepakojuma augstums** | 4,000 cm |
| **1. iepakojuma platums** | 8,000 cm |
| **1. iepakojuma garums** | 8,000 cm |
| **1. iepakojuma svars** | 68,500 g |
| **Otrā iepakojuma vienības tips** | BB1 |
| **Vienību skaits 2. iepakojumā** | 10 |
| **2. iepakojuma augstums** | 9,500 cm |
| **2. iepakojuma platums** | 18,500 cm |
| **2. iepakojuma garums** | 27,500 cm |
| **2. iepakojuma svars** | 766,000 g |
| **Trešā iepakojuma vienības tips** | S04 |
| **Vienību skaits 3. iepakojumā** | 120 |
| **3. iepakojuma augstums** | 30,000 cm |
| **3. iepakojuma platums** | 40,000 cm |
| **3. iepakojuma garums** | 60,000 cm |
| **3. iepakojuma svars** | 9,841 kg |

## Līguma garantija

| | |
|---|---|
| **Garantija (mēnešos)** | 18 |

## Environmental Data

Schneider Electric mērķis ir līdz 2050. gadam sasniegt nulles emisiju statusu, izmantojot piegādes ķēdes partnerību, zemākas ietekmes materiālus un cirkularitāti, izmantojot mūsu pašreizējo kampaņu "Use Better, Use Longer, Use Again", lai pagarinātu produktu kalpošanas laiku un to pārstrādājamību.

Environmental Data skaidrojums >

Kā mēs novērtējam produktu ilgtspēju >

### Ietekme uz vidi

| | |
|---|---|
| Kopējā dzīves cikla oglekļa pēda | **0.6 kg CO2 eq.** |
| Ražošanas posma oglekļa pēdas nospiedums [A1–A3] | **0.3 kg CO2 eq.** |
| Izplatīšanas posma oglekļa pēdas nospiedums [A4] | **0 kg CO2 eq.** |
| Uzstādīšanas posma oglekļa pēdas nospiedums [A5] | **0 kg CO2 eq.** |
| Lietošanas posma oglekļa pēdas nospiedums [B2, B3, B4, B6] | **0.1 kg CO2 eq.** |
| Dzīves cikla beigu posma oglekļa pēdas nospiedums [C1–C4] | **0.2 kg CO2 eq.** |
| Vides informācijas publiskošana | **Produkta ietekme uz vidi** |

## Use Better

### Materiāli un iepakojums

| | |
|---|---|
| Iepakojums izgatavots no pārstrādāta kartona | **Jā** |
| Iepakojums bez plastmasas | **Nē** |
| SCIP numurs | **89350e0d-a4ac-4516-bf86-fdaed8a227fc** |
| ES RoHS direktīva | **Atbilst, Izmantojot Izņēmumu** |
| REACh regula | **Atsauce satur vielas virs noteiktās normas, kas rada ļoti lielas bažas** |

## Use Again

### Pārsaiņošana un atkārtota ražošana

| | |
|---|---|
| Pārstrādājamības potenciāls, % | **59** |
| Cirkularitātes profils | **Nav jāveic īpašas darbības, lai nodotu otrreizējai pārstrādei** |
| Atgriešana | **Jā** |
| WEEE marķējums | **Eiropas Savienības tirgū no šī produkta ir jāatbrīvojas, ievērojot noteiktu atkritumu savākšanas kārtību, un produkts nedrīkst nonākt sadzīves atkritumu tvertnēs.** |

Image of product / Alternate images

**Alternative**





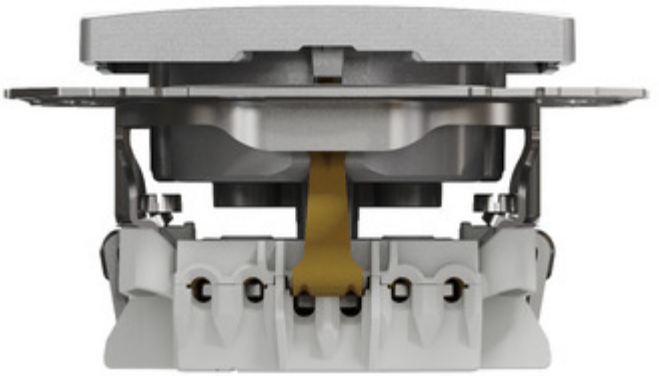

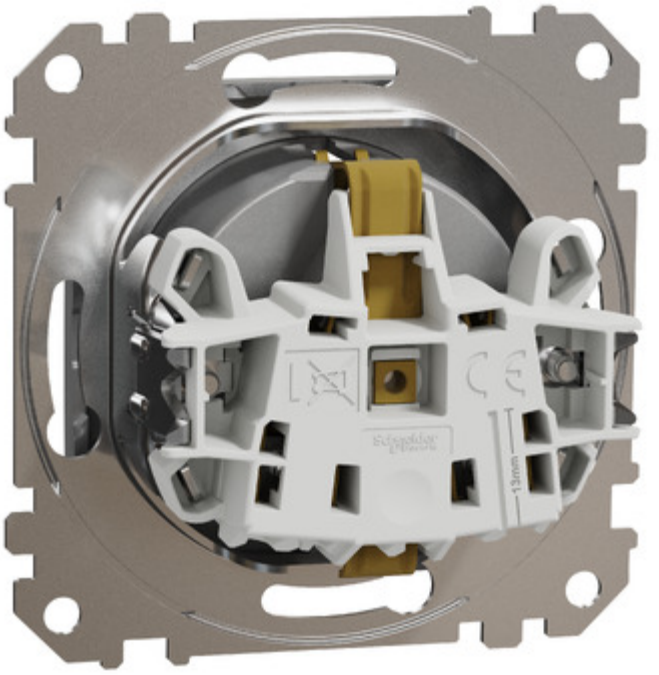
13mm

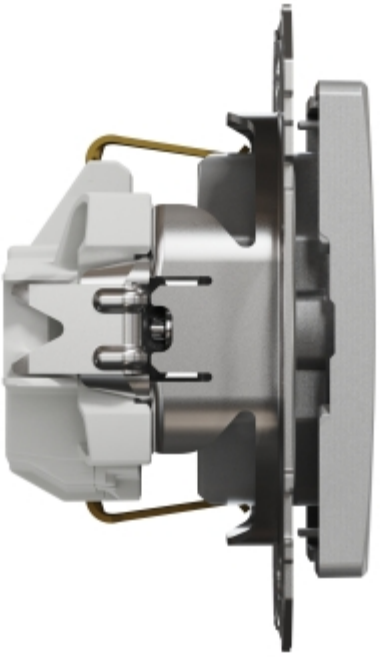

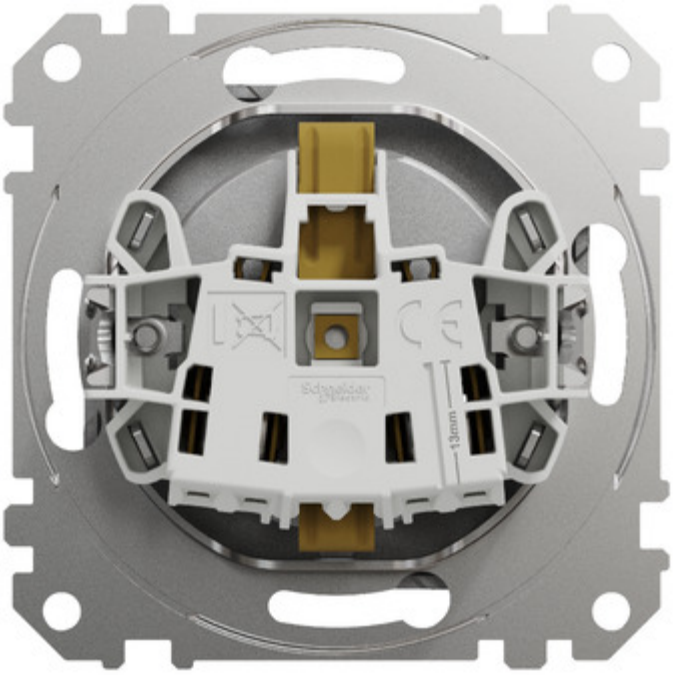
13mm

# Produkta datu lapa SDD113025

