Produkta datu lapa

Specifikācijas



Sedna Design & Elements, kontaktligzda ar zemējumu, profesionālais, alumīnijs

SDD113021

Galvenā

diapazona nosaukums	Sedna Design & Elements
Diapazons	Sedna
funkcija	Kontaktligzda
piegādes veids	Mehānisms ar stiprinājuma rāmi un vāka plāksni
Ierīces montāža	Iebūvējams Virsmas
Polu izskartojums izvadā	2P+E
Izejas standarta apraksts	Sānu zeme
Krāsas tonis	alumīnija (RAL 7047)
Nominālā strāva	16 A pie 250 V AC
Daudzums komplektā	1 gab
Iepakojuma tips	"Flow-pack"kiepakojums

Papildinošs

Fiksācijas režīms	skrūves vai spīles , spīļu darbības diapazons : 52…69 mm
Fiksācijas režīms	Ar skrūvēm un spīlēm
Kontaktligzdu skaits	1
Izejas standarts	CEE 7/3
Vāka tips	Ar slēģiem
Virsmas apdare	Matēts
virsmas apstrāde	Krāsotas
Materiāls	PC (polikarbonāts)
nominālā strāva	16 A
[Ue] nominālais darba spriegums	250 V
Tīkla veids	AC
Tīkla frekvence	50 Hz
savienojumu veids	Skrūvju spailes
Stieples noņemšanas garums	13 mm
vadu struktūra	Stingrs vai elastīgs Iesprūdusi
savienojuma kapacitāte	2 kabelis(-i) 1,5…2,5 mm²
redzamās daļas dziļums	29 mm

Ir sasniegts maksimālais saīdzināmo produktu skaits. Lūdzu, atveriet sadaļu Salīdzināt produktus #SAITE# un izdzēsiet kādu produktu, lai turpinātu.

Augstums	73 mm
Platums	73 mm
Dziļums	41 mm
Neto svars	0,069 kg
Triecienizturības klase (IK)	IK02

Vide

Produkta sertifikācija	NF
atbilstības zīme	CE
Standarti	IEC 60884-1
IP aizsardzības pakāpe	IP20

Iepakošanas vienības

Pirmā iepakojuma vienības tips	PCE
Vienību skaits 1. iepakojumā	1
1. iepakojuma augstums	4,000 cm
1. iepakojuma platums	8,000 cm
1. iepakojuma garums	8,000 cm
1. iepakojuma svars	71,000 g
Otrā iepakojuma vienības tips	BB1
Vienību skaits 2. iepakojumā	10
2. iepakojuma augstums	9,500 cm
2. iepakojuma platums	19,000 cm
2. iepakojuma garums	27,500 cm
2. iepakojuma svars	793,000 g
Trešā iepakojuma vienības tips	S04
Vienību skaits 3. iepakojumā	120
3. iepakojuma augstums	30,000 cm
3. iepakojuma platums	40,000 cm
3. iepakojuma garums	60,000 cm
3. iepakojuma svars	10,160 kg

Līguma garantija

Garantija (mēnešos)	18

Environmental Data

Schneider Electric mērķis ir līdz 2050. gadam sasniegt nulles emisiju statusu, izmantojot piegādes ķēdes partnerību, zemākas ietekmes materiālus un cirkularitāti, izmantojot mūsu pašreizējo kampaņu "Use Better, Use Longer, Use Again", lai pagarinātu produktu kalpošanas laiku un to pārstrādājamību.

Environmental Data skaidrojums >

Kā mēs novērtējam produktu ilgtspēju >

Ietekme uz vidi

Kopējā dzīves cikla oglekļa pēda	**0.6 kg CO2 eq.**
Ražošanas posma oglekļa pēdas nospiedums [A1–A3]	**0.3 kg CO2 eq.**
Izplatīšanas posma oglekļa pēdas nospiedums [A4]	**0 kg CO2 eq.**
Uzstādīšanas posma oglekļa pēdas nospiedums [A5]	**0 kg CO2 eq.**
Lietošanas posma oglekļa pēdas nospiedums [B2, B3, B4, B6]	**0.1 kg CO2 eq.**
Dzīves cikla beigu posma oglekļa pēdas nospiedums [C1–C4]	**0.2 kg CO2 eq.**
Vides informācijas publiskošana	**Produkta ietekme uz vidi**

Use Better

Materiāli un iepakojums

Iepakojums izgatavots no pārstrādāta kartona	**Jā**
Iepakojums bez plastmasas	**Nē**
SCIP numurs	**89350e0d-a4ac-4516-bf86-fdaed8a227fc**
ES RoHS direktīva	**Atbilst, Izmantojot Izņēmumu**
REACh regula	**Atsauce satur vielas virs noteiktās normas, kas rada ļoti lielas bažas**

Use Again

Pārsaiņošana un atkārtota ražošana

Pārstrādājamības potenciāls, %	**59**
Cirkularitātes profils	**Nav jāveic īpašas darbības, lai nodotu otrreizējai pārstrādei**
Atgriešana	**Jā**
WEEE marķējums	**Eiropas Savienības tirgū no šī produkta ir jāatbrīvojas, ievērojot noteiktu atkritumu savākšanas kārtību, un produkts nedrīkst nonākt sadzīves atkritumu tvertnēs.**

Image of product / Alternate images

Alternative

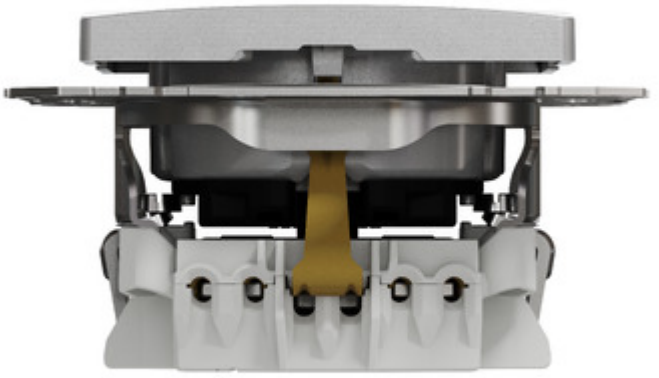



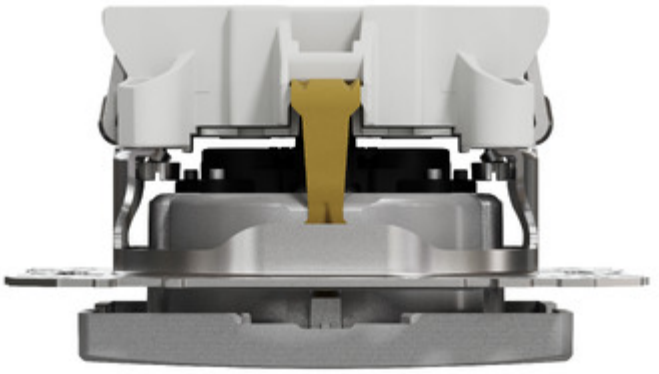



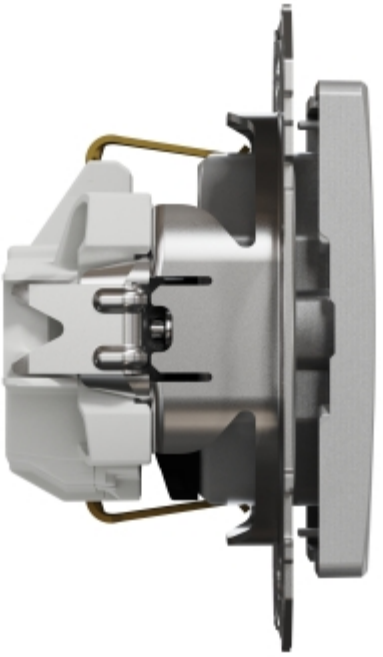


13mm

Produkta datu lapa SDD113021

