# Produkta datu lapa

Specifikācijas

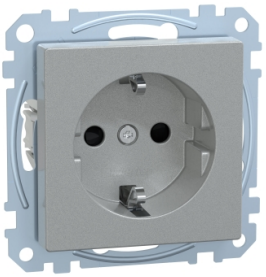

## Kontaktligzda, Merten System M, 2P + E, 16A, Schuko, bezskrūvju spailes, matēts, lakots, alumīnijs

MEG2300-0460

## Galvenā

| | |
|---|---|
| **Diapazons** | Merten |
| **Produkta nosaukums** | System M mehānismi |
| **Produkta vai sastāvdaļas veids** | Kontaktligzda |
| **Ierīces prezentācija** | Mehānisms ar stiprinājuma rāmi un vāka plāksni |

## Papildinošs

| | |
|---|---|
| **Ierīces montāža** | Iebūvējams |
| **Fiksācijas režīms** | Ar skrūvēm un spīlēm |
| **Ierīces lietojumprogramma** | Enerģijas padeve |
| **Kontaktligzdu skaits** | 1 |
| **Polu izskartojums izvadā** | 2P+E |
| **Izejas standarts** | CEE 7/3 |
| **nominālā strāva** | 16 A |
| **[Ue] nominālais darba spriegums** | 250 V |
| **Tīkla veids** | AC |
| **Tīkla frekvence** | 50/60 Hz |
| **Krāsas tonis** | alumīnija |
| **Materiāls** | termoplastisks |
| **virsmas apstrāde** | Lakots |
| **Virsmas apdare** | Matēts |
| **Savienojuma vieta** | Bezskrūvju spailes |
| **IP aizsardzības pakāpe** | IP20 |
| **Platums** | 71 mm |
| **Augstums** | 71 mm |
| **Dziļums** | 40 mm |
| **Standarti** | DIN 49440 |
| **Aesthetic dimension** | 55 x 55 mm |
| **izejas standarts** | Schuko |

## Iepakošanas vienības

| | |
|---|---|
| **Pirmā iepakojuma vienības tips** | PCE |
| **Vienību skaits 1. iepakojumā** | 1 |

Ir sasniegts maksimālais saīdzināmo produktu skaits. Lūdzu, atveriet sadaļu Saīdzināt produktus #SAITE# un izdzēsiet kādu produktu, lai turpinātu.

| | |
|---|---|
| **1. iepakojuma augstums** | 4,500 cm |
| **1. iepakojuma platums** | 8,200 cm |
| **1. iepakojuma garums** | 14,400 cm |
| **1. iepakojuma svars** | 78,000 g |
| **Otrā iepakojuma vienības tips** | BB1 |
| **Vienību skaits 2. iepakojumā** | 10 |
| **2. iepakojuma augstums** | 10,400 cm |
| **2. iepakojuma platums** | 18,300 cm |
| **2. iepakojuma garums** | 28,400 cm |
| **2. iepakojuma svars** | 886,000 g |
| **Trešā iepakojuma vienības tips** | CAR |
| **Vienību skaits 3. iepakojumā** | 60 |
| **3. iepakojuma augstums** | 30,300 cm |
| **3. iepakojuma platums** | 33,700 cm |
| **3. iepakojuma garums** | 40,300 cm |
| **3. iepakojuma svars** | 5,670 kg |

## Līguma garantija

| | |
|---|---|
| **Garantija (mēnešos)** | 18 |

## Environmental Data

Schneider Electric mērķis ir līdz 2050. gadam sasniegt nulles emisiju statusu, izmantojot piegādes ķēdes partnerību, zemākas ietekmes materiālus un cirkularitāti, izmantojot mūsu pašreizējo kampaņu "Use Better, Use Longer, Use Again", lai pagarinātu produktu kalpošanas laiku un to pārstrādājamību.

Environmental Data skaidrojums >

Kā mēs novērtējam produktu ilgtspēju >

### Ietekme uz vidi

| | |
|---|---|
| Kopējā dzīves cikla oglekļa pēda | **0.8 kg CO2 eq.** |
| Ražošanas posma oglekļa pēdas nospiedums [A1–A3] | **0.4 kg CO2 eq.** |
| Izplatīšanas posma oglekļa pēdas nospiedums [A4] | **0 kg CO2 eq.** |
| Uzstādīšanas posma oglekļa pēdas nospiedums [A5] | **0 kg CO2 eq.** |
| Lietošanas posma oglekļa pēdas nospiedums [B2, B3, B4, B6] | **0.2 kg CO2 eq.** |
| Dzīves cikla beigu posma oglekļa pēdas nospiedums [C1–C4] | **0.2 kg CO2 eq.** |
| Vides informācijas publiskošana | **Produkta ietekme uz vidi** |

## Use Better

### Materiāli un iepakojums

| | |
|---|---|
| Vidējais pārstrādātās plastmasas procentuālais saturs | **35 %** |
| Iepakojums izgatavots no pārstrādāta kartona | **Jā** |
| Iepakojums bez plastmasas | **Nē** |
| SCIP numurs | **89350e0d-a4ac-4516-bf86-fdaed8a227fc** |
| ES RoHS direktīva | **Atbilst, Izmantojot Izņēmumu** |
| REACh regula | **Atsauce satur vielas virs noteiktās normas, kas rada ļoti lielas bažas** |

## Use Again

### Pārsaiņošana un atkārtota ražošana

| | |
|---|---|
| Pārstrādājamības potenciāls, % | **50** |
| Cirkularitātes profils | **Nav jāveic īpašas darbības, lai nodotu otrreizējai pārstrādei** |
| Atgriešana | **Jā** |
| WEEE marķējums | **Eiropas Savienības tirgū no šī produkta ir jāatbrīvojas, ievērojot noteiktu atkritumu savākšanas kārtību, un produkts nedrīkst nonākt sadzīves atkritumu tvertnēs.** |

Image of product / Alternate images

**Alternative**

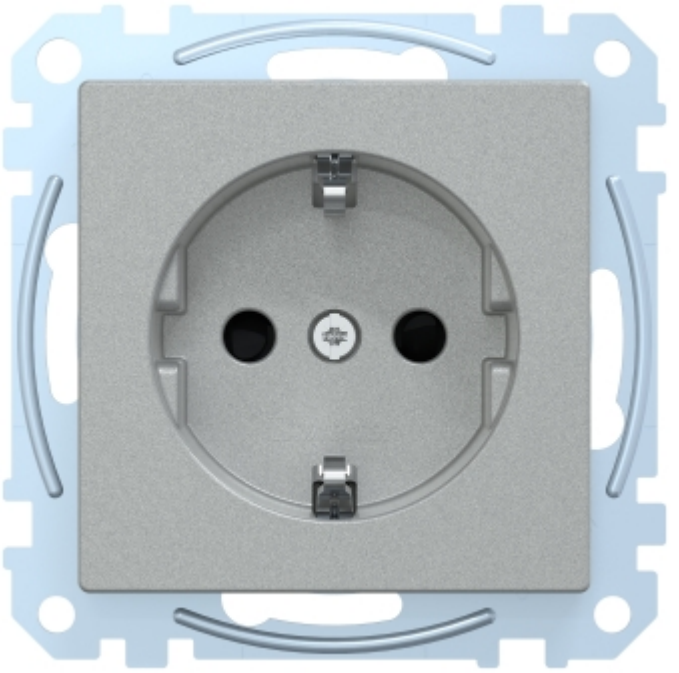

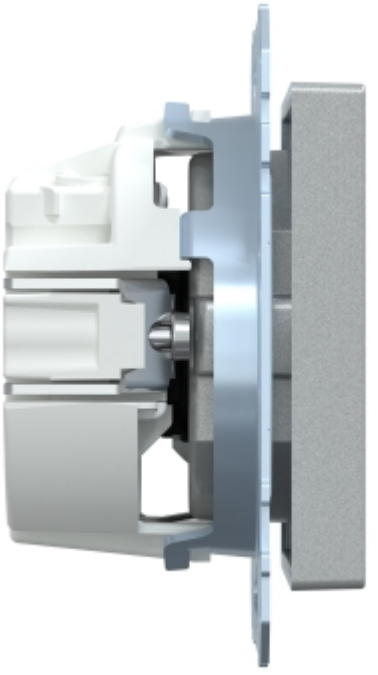


2500-050
min.
max.

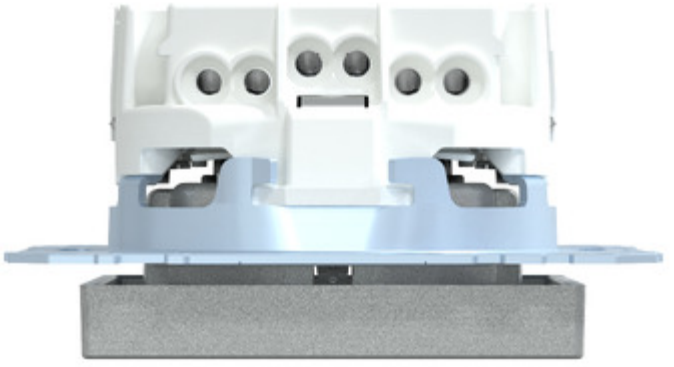




2500-050
min
max

# Produkta datu lapa MEG2300-0460

