Produkta datu lapa

Specifikācijas



Kontaktligzda, Merten System M, 2P + E, 16A, Schuko, slēģi, bezskrūvju spailes, matēts, antracīts

MEG2304-0414

Galvenā

Diapazons	Merten
Produkta nosaukums	System M mehānismi
Produkta vai sastāvdaļas veids	Kontaktligzda
Ierīces prezentācija	Mehānisms ar stiprinājuma rāmi un vāka plāksni

Papildinošs

Ierīces montāža	Iebūvējams
Fiksācijas režīms	Ar skrūvēm un spīlēm
Ierīces lietojumprogramma	Enerģijas padeve
Kontaktligzdu skaits	1
Polu izskartojums izvadā	2P+E
Izejas standarts	CEE 7/3
Vāka tips	Ar slēģiem
Vietējā signalizācija	LED
signalizācijas funkcija	Nakts gaisma
Signalizācijas krāsa	Silti balta
nominālā strāva	16 A
[Ue] nominālais darba spriegums	230 V
Tīkla veids	AC
Tīkla frekvence	50/60 Hz
Krāsas tonis	antracīts (RAL 7024)
Materiāls	termoplastisks
Virsmas apdare	Matēts
Savienojuma vieta	Bezskrūvju spailes
IP aizsardzības pakāpe	IP20
Platums	71 mm
Augstums	71 mm
Dziļums	42 mm
Standarti	DIN 49440
Aesthetic dimension	55 x 55 mm
izejas standarts	Schuko

Ir sasniegts maksimālais salīdzināmo produktu skaits. Lūdzu, atveriet sadaļu Salīdzināt produktus #SAITE# un izdzēsiet kādu produktu, lai turpinātu.

Iepakošanas vienības

Pirmā iepakojuma vienības tips	PCE
Vienību skaits 1. iepakojumā	1
1. iepakojuma augstums	5,600 cm
1. iepakojuma platums	7,600 cm
1. iepakojuma garums	7,700 cm
1. iepakojuma svars	100,000 g
Otrā iepakojuma vienības tips	CAR
Vienību skaits 2. iepakojumā	50
2. iepakojuma augstums	20,200 cm
2. iepakojuma platums	30,900 cm
2. iepakojuma garums	40,700 cm
2. iepakojuma svars	5,268 kg

Līguma garantija

Garantija (mēnešos)	18

Environmental Data

Schneider Electric mērķis ir līdz 2050. gadam sasniegt nulles emisiju statusu, izmantojot piegādes ķēdes partnerību, zemākas ietekmes materiālus un cirkularitāti, izmantojot mūsu pašreizējo kampaņu "Use Better, Use Longer, Use Again", lai pagarinātu produktu kalpošanas laiku un to pārstrādājamību.

Environmental Data skaidrojums >

Kā mēs novērtējam produktu ilgtspēju >

Ietekme uz vidi

Vides informācijas publiskošana	Produkta ietekme uz vidi

Use Better

Materiāli un iepakojums

Vidējais pārstrādātās plastmasas procentuālais saturs	77 %
Iepakojums izgatavots no pārstrādāta kartona	Nē
Iepakojums bez plastmasas	Jā
SCIP numurs	52b60409-d705-46c7-9ba3-cc3ef6e307da
ES RoHS direktīva	Atbilst, Izmantojot Izņēmumu
REACh regula	Atsauce satur vielas virs noteiktās normas, kas rada ļoti lielas bažas

Use Again

Pārsaiņošana un atkārtota ražošana

Cirkularitātes profils	Nav jāveic īpašas darbības, lai nodotu otrreizējai pārstrādei
Atgriešana	Jā
WEEE marķējums	Eiropas Savienības tirgū no šī produkta ir jāatbrīvojas, ievērojot noteiktu atkritumu savākšanas kārtību, un produkts nedrīkst nonākt sadzīves atkritumu tvertnēs.

Image of product / Alternate images

Alternative

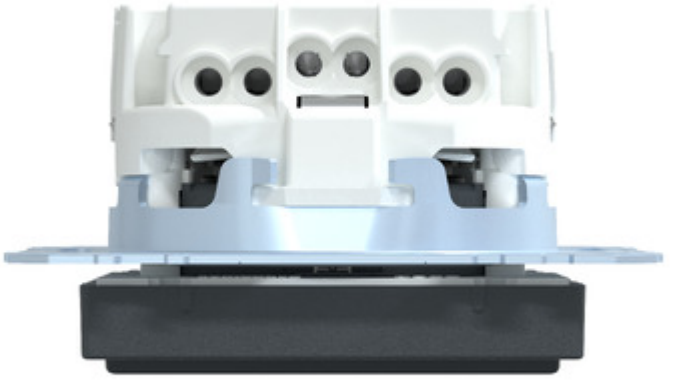



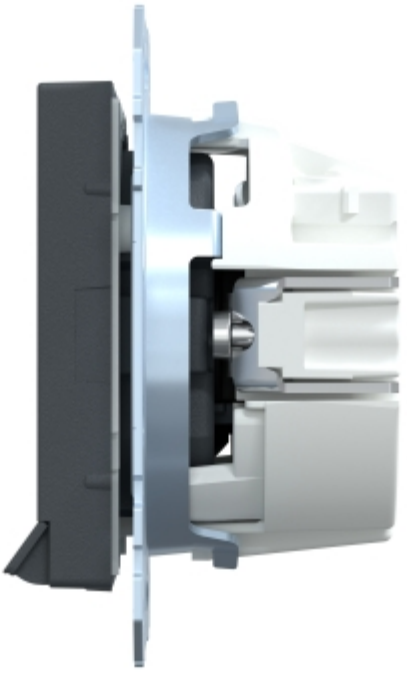


2500-050
min
max

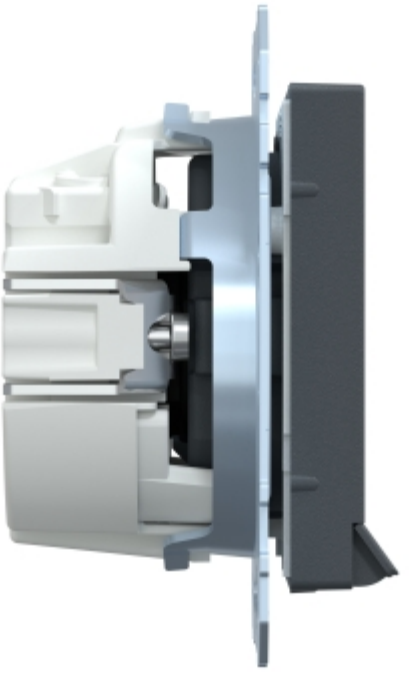

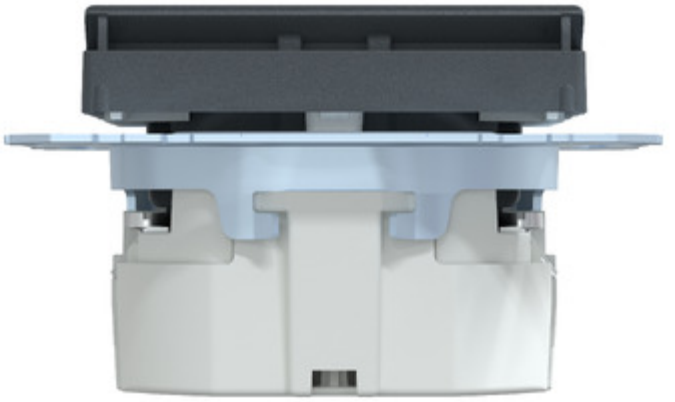

Produkta datu lapa MEG2304-0414

