Produkta datu lapa

Specifikācijas

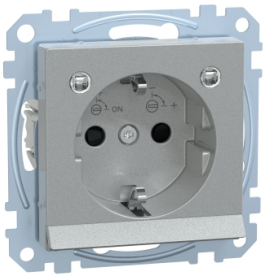

Kontaktligzda, Merten System M, 2P + E, 16A, Schuko, slēģi, bezskrūvju spailes, matēts, lakots, alumīnijs

MEG2304-0460

Galvenā

Diapazons	Merten
Produkta nosaukums	System M mehānismi
Produkta vai sastāvdaļas veids	Kontaktligzda
Ierīces prezentācija	Mehānisms ar stiprinājuma rāmi un vāka plāksni

Papildinošs

Ierīces montāža	Iebūvējams
Fiksācijas režīms	Ar skrūvēm un spīlēm
Ierīces lietojumprogramma	Enerģijas padeve
Kontaktligzdu skaits	1
Polu izskartojums izvadā	2P+E
Izejas standarts	CEE 7/3
Vāka tips	Ar slēģiem
Vietējā signalizācija	LED
signalizācijas funkcija	Nakts gaisma
Signalizācijas krāsa	Silti balta
nominālā strāva	16 A
[Ue] nominālais darba spriegums	230 V
Tīkla veids	AC
Tīkla frekvence	50/60 Hz
Krāsas tonis	alumīnija
Materiāls	termoplastisks
virsmas apstrāde	Lakots
Virsmas apdare	Matēts
Savienojuma vieta	Bezskrūvju spailes
IP aizsardzības pakāpe	IP20
Platums	71 mm
Augstums	71 mm
Dziļums	42 mm
Standarti	DIN 49440
Aesthetic dimension	55 x 55 mm

Ir sasniegts maksimālais salīdzināmo produktu skaits. Lūdzu, atveriet sadaļu Salīdzināt produktus #SAITE# un izdzēsiet kādu produktu, lai turpinātu.

izejas standarts	Schuko

Iepakošanas vienības

Pirmā iepakojuma vienības tips	PCE
Vienību skaits 1. iepakojumā	1
1. iepakojuma augstums	5,700 cm
1. iepakojuma platums	7,600 cm
1. iepakojuma garums	7,700 cm
1. iepakojuma svars	98,000 g

Līguma garantija

Garantija (mēnešos)	18

Environmental Data

Schneider Electric mērķis ir līdz 2050. gadam sasniegt nulles emisiju statusu, izmantojot piegādes ķēdes partnerību, zemākas ietekmes materiālus un cirkularitāti, izmantojot mūsu pašreizējo kampaņu "Use Better, Use Longer, Use Again", lai pagarinātu produktu kalpošanas laiku un to pārstrādājamību.

Environmental Data skaidrojums >

Kā mēs novērtējam produktu ilgtspēju >

Ietekme uz vidi

Vides informācijas publiskošana	Produkta ietekme uz vidi

Use Better

Materiāli un iepakojums

Vidējais pārstrādātās plastmasas procentuālais saturs	77 %
Iepakojums izgatavots no pārstrādāta kartona	Nē
Iepakojums bez plastmasas	Jā
SCIP numurs	52b60409-d705-46c7-9ba3-cc3ef6e307da
ES RoHS direktīva	Atbilst, Izmantojot Izņēmumu
REACh regula	Atsauce satur vielas virs noteiktās normas, kas rada ļoti lielas bažas

Use Again

Pārsaiņošana un atkārtota ražošana

Cirkularitātes profils	Nav jāveic īpašas darbības, lai nodotu otrreizējai pārstrādei
Atgriešana	Jā
WEEE marķējums	Eiropas Savienības tirgū no šī produkta ir jāatbrīvojas, ievērojot noteiktu atkritumu savākšanas kārtību, un produkts nedrīkst nonākt sadzīves atkritumu tvertnēs.

Image of product / Alternate images

Alternative

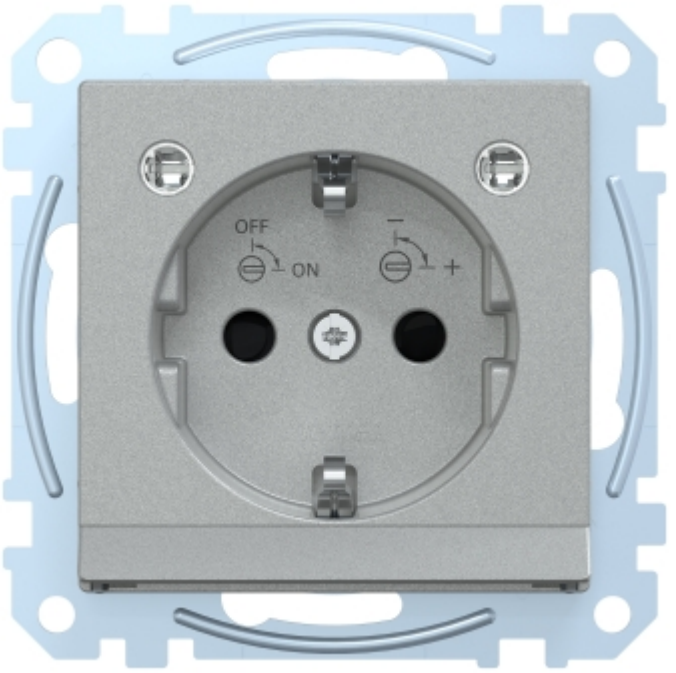



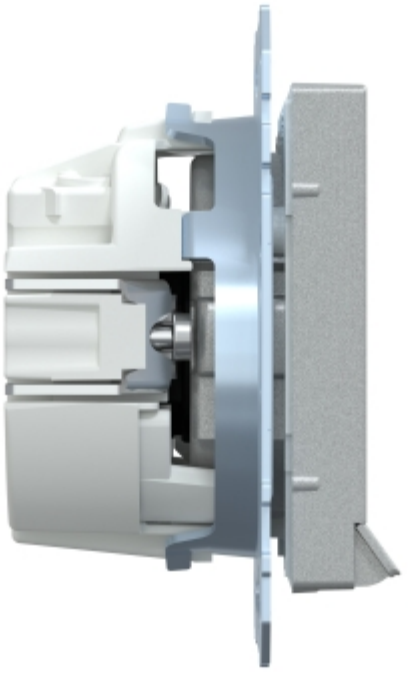

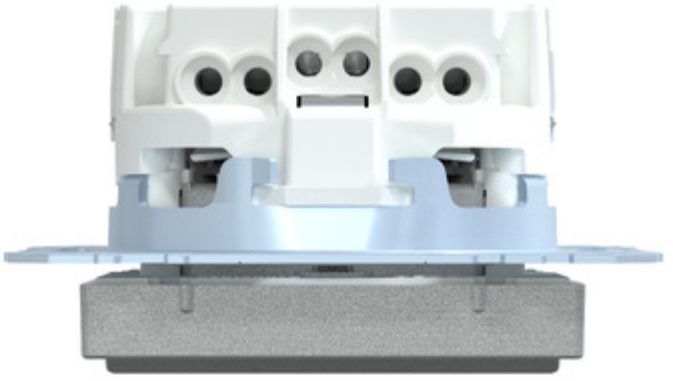

Produkta datu lapa MEG2304-0460



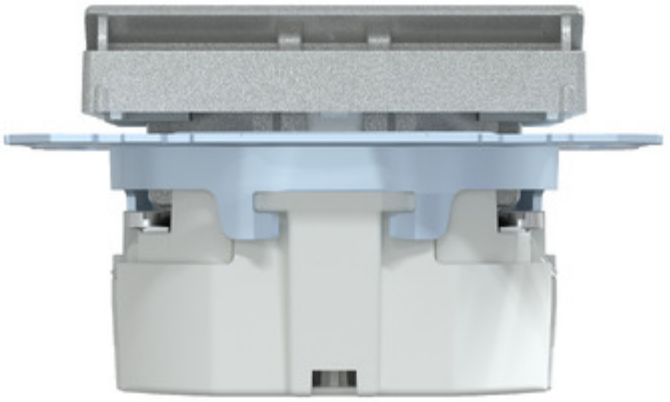

Produkta datu lapa MEG2304-0460

