Produkta datu lapa

Specifikācijas



Kontaktligzda, Merten System M, 2P + E, 16A, Schuko, vāks, etiķetes turētājs, bezskrūvju spailes, glancēts, polāri balts

MEG2312-0319

Galvenā

Diapazons	Merten
Produkta nosaukums	System M mehānismi
Produkta vai sastāvdaļas veids	Kontaktligzda
Ierīces prezentācija	Mehānisms ar stiprinājuma rāmi un vāka plāksni

Papildinošs

Ierīces montāža	Iebūvējams
Fiksācijas režīms	Ar skrūvēm un spīlēm
Ierīces lietojumprogramma	Enerģijas padeve
Kontaktligzdu skaits	1
Polu izskartojums izvadā	2P+E
Izejas standarts	CEE 7/3
Vāka tips	Etiķetes turētājs Ar slēģiem Verams vāciņš
nominālā strāva	16 A
[Ue] nominālais darba spriegums	250 V
Tīkla veids	AC
Tīkla frekvence	50/60 Hz
Krāsas tonis	polāri balts (RAL 9010)
Materiāls	termoplastisks
Virsmas apdare	Glancēts
Savienojuma vieta	Bezskrūvju spailes
IP aizsardzības pakāpe	IP20
Platums	71 mm
Augstums	71 mm
Standarti	DIN 49440
Aesthetic dimension	55 x 55 mm
izejas standarts	Schuko

Iepakošanas vienības

Pirmā iepakojuma vienības tips	PCE
Vienību skaits 1. iepakojumā	1

Ir sasniegts maksimālais saīdzināmo produktu skaits. Lūdzu, atveriet sadaļu Saīdzināt produktus #SAITE# un izdzēsiet kādu produktu, lai turpinātu.

1. iepakojuma augstums	5,700 cm
1. iepakojuma platums	7,500 cm
1. iepakojuma garums	7,700 cm
1. iepakojuma svars	98,000 g
Otrā iepakojuma vienības tips	CAR
Vienību skaits 2. iepakojumā	50
2. iepakojuma augstums	19,600 cm
2. iepakojuma platums	30,800 cm
2. iepakojuma garums	40,200 cm
2. iepakojuma svars	5,168 kg

Līguma garantija

Garantija (mēnešos)	18

Environmental Data

Schneider Electric mērķis ir līdz 2050. gadam sasniegt nulles emisiju statusu, izmantojot piegādes ķēdes partnerību, zemākas ietekmes materiālus un cirkularitāti, izmantojot mūsu pašreizējo kampaņu "Use Better, Use Longer, Use Again", lai pagarinātu produktu kalpošanas laiku un to pārstrādājamību.

Environmental Data skaidrojums >

Kā mēs novērtējam produktu ilgtspēju >

Ietekme uz vidi

Kopējā dzīves cikla oglekļa pēda	**0.9 kg CO2 eq.**
Ražošanas posma oglekļa pēdas nospiedums [A1–A3]	**0.4 kg CO2 eq.**
Izplatīšanas posma oglekļa pēdas nospiedums [A4]	**0.1 kg CO2 eq.**
Uzstādīšanas posma oglekļa pēdas nospiedums [A5]	**0 kg CO2 eq.**
Lietošanas posma oglekļa pēdas nospiedums [B2, B3, B4, B6]	**0.2 kg CO2 eq.**
Dzīves cikla beigu posma oglekļa pēdas nospiedums [C1–C4]	**0.2 kg CO2 eq.**
Vides informācijas publiskošana	**Produkta ietekme uz vidi**

Use Better

Materiāli un iepakojums

Vidējais pārstrādātās plastmasas procentuālais saturs	**27 %**
Iepakojums izgatavots no pārstrādāta kartona	**Jā**
Iepakojums bez plastmasas	**Nē**
SCIP numurs	**89350e0d-a4ac-4516-bf86-fdaed8a227fc**
ES RoHS direktīva	**Atbilst, Izmantojot Izņēmumu**
REACh regula	**Atsauce satur vielas virs noteiktās normas, kas rada ļoti lielas bažas**

Use Again

Pārsaiņošana un atkārtota ražošana

Pārstrādājamības potenciāls, %	**50**
Cirkularitātes profils	**Nav jāveic īpašas darbības, lai nodotu otrreizējai pārstrādei**
Atgriešana	**Jā**
WEEE marķējums	**Eiropas Savienības tirgū no šī produkta ir jāatbrīvojas, ievērojot noteiktu atkritumu savākšanas kārtību, un produkts nedrīkst nonākt sadzīves atkritumu tvertnēs.**

Image of product / Alternate images

Alternative

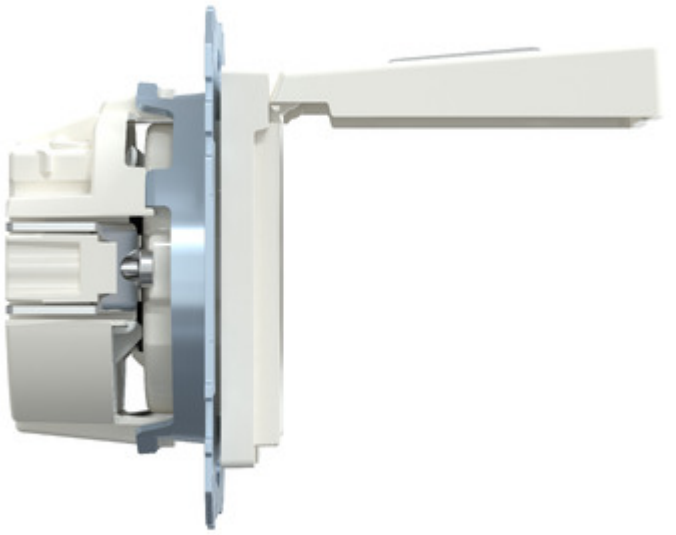

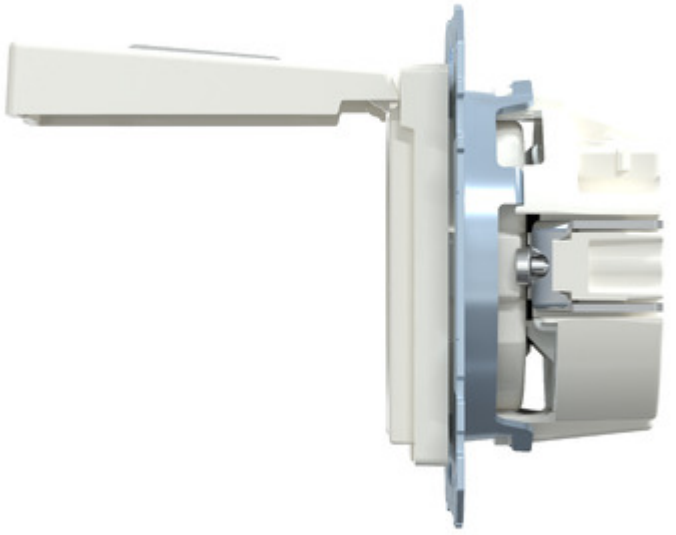


2500-050
min
max




2500-050
min
max



