Produkta datu lapa

Specifikācijas

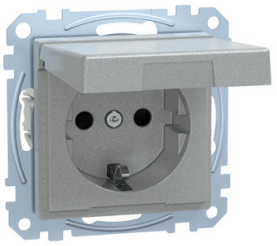

Kontaktligzda, Merten System M, 2P + E, 16A, Schuko, verams vāks, bezskrūvju spailes, matēts, lakots, alumīnijs

MEG2314-0460

Galvenā

Diapazons	Merten
Produkta nosaukums	System M mehānismi
Produkta vai sastāvdaļas veids	Kontaktligzda
Ierīces prezentācija	Mehānisms ar stiprinājuma rāmi un vāka plāksni

Papildinošs

Ierīces montāža	Iebūvējams
Fiksācijas režīms	Ar skrūvēm un spīlēm
Ierīces lietojumprogramma	Enerģijas padeve
Kontaktligzdu skaits	1
Polu izskartojums izvadā	2P+E
Izejas standarts	CEE 7/3
Vāka tips	Ar slēģiem Verams vāciņš
nominālā strāva	16 A
[Ue] nominālais darba spriegums	250 V
Tīkla veids	AC
Tīkla frekvence	50/60 Hz
Krāsas tonis	alumīnija
Materiāls	termoplastisks
virsmas apstrāde	Lakots
Virsmas apdare	Matēts
Savienojuma vieta	Bezskrūvju spailes
IP aizsardzības pakāpe	IP20
Platums	71 mm
Augstums	71 mm
Dziļums	45 mm
Standarti	DIN 49440
Aesthetic dimension	55 x 55 mm
izejas standarts	Schuko

Iepakošanas vienības

Ir sasniegts maksimālais saīdzināmo produktu skaits. Lūdzu, atveriet sadaļu Salīdzināt produktus #SAITE# un izdzēsiet kādu produktu, lai turpinātu.

Pirmā iepakojuma vienības tips	PCE
Vienību skaits 1. iepakojumā	1
1. iepakojuma augstums	5,600 cm
1. iepakojuma platums	7,700 cm
1. iepakojuma garums	7,700 cm
1. iepakojuma svars	100,000 g
Otrā iepakojuma vienības tips	CAR
Vienību skaits 2. iepakojumā	50
2. iepakojuma augstums	19,500 cm
2. iepakojuma platums	38,600 cm
2. iepakojuma garums	40,900 cm
2. iepakojuma svars	5,296 kg

Līguma garantija

Garantija (mēnešos)	18

Environmental Data

Schneider Electric mērķis ir līdz 2050. gadam sasniegt nulles emisiju statusu, izmantojot piegādes ķēdes partnerību, zemākas ietekmes materiālus un cirkularitāti, izmantojot mūsu pašreizējo kampaņu "Use Better, Use Longer, Use Again", lai pagarinātu produktu kalpošanas laiku un to pārstrādājamību.

Environmental Data skaidrojums >

Kā mēs novērtējam produktu ilgtspēju >

Ietekme uz vidi

Kopējā dzīves cikla oglekļa pēda	**0.9 kg CO2 eq.**
Ražošanas posma oglekļa pēdas nospiedums [A1–A3]	**0.4 kg CO2 eq.**
Izplatīšanas posma oglekļa pēdas nospiedums [A4]	**0.1 kg CO2 eq.**
Uzstādīšanas posma oglekļa pēdas nospiedums [A5]	**0 kg CO2 eq.**
Lietošanas posma oglekļa pēdas nospiedums [B2, B3, B4, B6]	**0.2 kg CO2 eq.**
Dzīves cikla beigu posma oglekļa pēdas nospiedums [C1–C4]	**0.2 kg CO2 eq.**
Vides informācijas publiskošana	**Produkta ietekme uz vidi**

Use Better

Materiāli un iepakojums

Vidējais pārstrādātās plastmasas procentuālais saturs	**26 %**
Iepakojums izgatavots no pārstrādāta kartona	**Jā**
Iepakojums bez plastmasas	**Nē**
SCIP numurs	**89350e0d-a4ac-4516-bf86-fdaed8a227fc**
ES RoHS direktīva	**Atbilst, Izmantojot Izņēmumu**
REACh regula	**Atsauce satur vielas virs noteiktās normas, kas rada ļoti lielas bažas**

Use Again

Pārsaiņošana un atkārtota ražošana

Pārstrādājamības potenciāls, %	**50**
Cirkularitātes profils	**Nav jāveic īpašas darbības, lai nodotu otrreizējai pārstrādei**
Atgriešana	**Jā**
WEEE marķējums	**Eiropas Savienības tirgū no šī produkta ir jāatbrīvojas, ievērojot noteiktu atkritumu savākšanas kārtību, un produkts nedrīkst nonākt sadzīves atkritumu tvertnēs.**

Image of product / Alternate images

Alternative






2500-050
min
max


2500-050
min
max

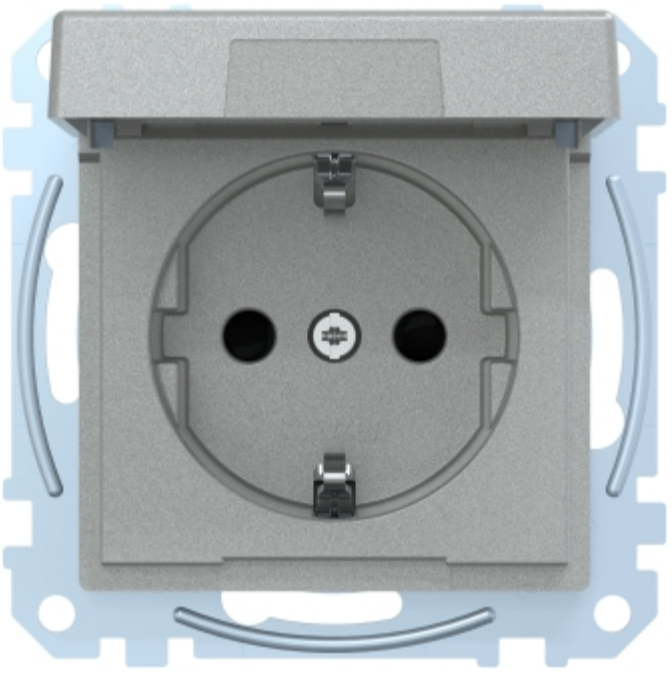

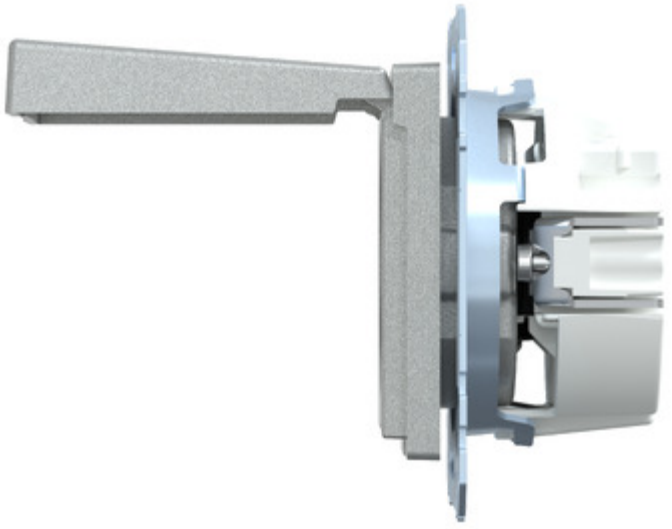

Produkta datu lapa MEG2314-0460

