Produkta datu lapa

Specifikācijas



Kontaktligzda, Merten System M, ar veramu vāku, slēģu, schuko, melns

MEG2310-0403

Galvenā

Diapazons	Merten
Produkta nosaukums	System M mehānismi
Produkta vai sastāvdaļas veids	Kontaktligzda
Ierīces prezentācija	Mehānisms ar stiprinājuma rāmi un vāka plāksni

Papildinošs

Ierīces montāža	Iebūvējams
Fiksācijas režīms	Ar skrūvēm un spīlēm
Ierīces lietojumprogramma	Enerģijas padeve
Kontaktligzdu skaits	1
Polu izskartojums izvadā	2P+E
Izejas standarts	CEE 7/3
nominālā strāva	16 A
[Ue] nominālais darba spriegums	250 V
Tīkla veids	AC
Tīkla frekvence	50/60 Hz
Krāsas tonis	melns (RAL 9005)
Materiāls	termoplastisks
virsmas apstrāde	Krāsotas
Virsmas apdare	Matēts
Savienojuma vieta	Bezskrūvju spailes
IP aizsardzības pakāpe	IP20
Triecienizturības klase (IK)	IK03
Platums	73 mm
Augstums	73 mm
Dziļums	53 mm
Vides kvalitāte un problēmas	Bez svina
Aesthetic dimension	55 x 55 mm
izejas standarts	Schuko

Iepakošanas vienības

Pirmā iepakojuma vienības tips	PCE

Ir sasniegts maksimālais saīdzināmo produktu skaits. Lūdzu, atveriet sadaļu Saīdzināt produktus #SAITE# un izdzēsiet kādu produktu, lai turpinātu.

Vienību skaits 1. iepakojumā	1
1. iepakojuma augstums	4,700 cm
1. iepakojuma platums	7,000 cm
1. iepakojuma garums	7,100 cm
1. iepakojuma svars	82,000 g
Otrā iepakojuma vienības tips	BB1
Vienību skaits 2. iepakojumā	10
2. iepakojuma augstums	9,300 cm
2. iepakojuma platums	18,100 cm
2. iepakojuma garums	27,400 cm
2. iepakojuma svars	954,000 g
Trešā iepakojuma vienības tips	CAR
Vienību skaits 3. iepakojumā	40
3. iepakojuma augstums	19,900 cm
3. iepakojuma platums	30,400 cm
3. iepakojuma garums	40,700 cm
3. iepakojuma svars	4,068 kg

Līguma garantija

Garantija (mēnešos)	18

Environmental Data

Schneider Electric mērķis ir līdz 2050. gadam sasniegt nulles emisiju statusu, izmantojot piegādes ķēdes partnerību, zemākas ietekmes materiālus un cirkularitāti, izmantojot mūsu pašreizējo kampaņu "Use Better, Use Longer, Use Again", lai pagarinātu produktu kalpošanas laiku un to pārstrādājamību.

Environmental Data skaidrojums >

Kā mēs novērtējam produktu ilgtspēju >

Ietekme uz vidi

Kopējā dzīves cikla oglekļa pēda	**0.8 kg CO2 eq.**
Ražošanas posma oglekļa pēdas nospiedums [A1–A3]	**0.4 kg CO2 eq.**
Izplatīšanas posma oglekļa pēdas nospiedums [A4]	**0 kg CO2 eq.**
Uzstādīšanas posma oglekļa pēdas nospiedums [A5]	**0 kg CO2 eq.**
Lietošanas posma oglekļa pēdas nospiedums [B2, B3, B4, B6]	**0.2 kg CO2 eq.**
Dzīves cikla beigu posma oglekļa pēdas nospiedums [C1–C4]	**0.2 kg CO2 eq.**
Vides informācijas publiskošana	**Produkta ietekme uz vidi**

Use Better

Materiāli un iepakojums

Vidējais pārstrādātās plastmasas procentuālais saturs	**85 %**
Iepakojums izgatavots no pārstrādāta kartona	**Nē**
Iepakojums bez plastmasas	**Nē**
SCIP numurs	**89350e0d-a4ac-4516-bf86-fdaed8a227fc**
ES RoHS direktīva	**Atbilst, Izmantojot Izņēmumu**
REACh regula	**Atsauce satur vielas virs noteiktās normas, kas rada ļoti lielas bažas**

Use Again

Pārsaiņošana un atkārtota ražošana

Pārstrādājamības potenciāls, %	**50**
Cirkularitātes profils	**Nav jāveic īpašas darbības, lai nodotu otrreizējai pārstrādei**
Atgriešana	**Jā**
WEEE marķējums	**Eiropas Savienības tirgū no šī produkta ir jāatbrīvojas, ievērojot noteiktu atkritumu savākšanas kārtību, un produkts nedrīkst nonākt sadzīves atkritumu tvertnēs.**

Image of product / Alternate images

Alternative

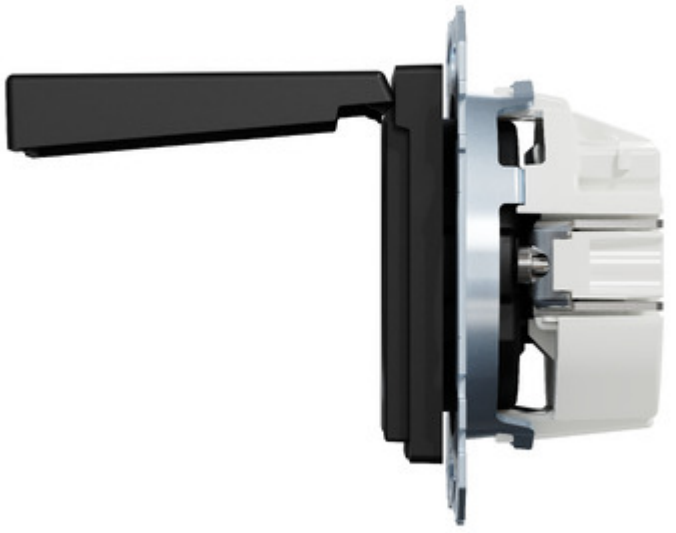




2500-050
min
max



Produkta datu lapa MEG2310-0403



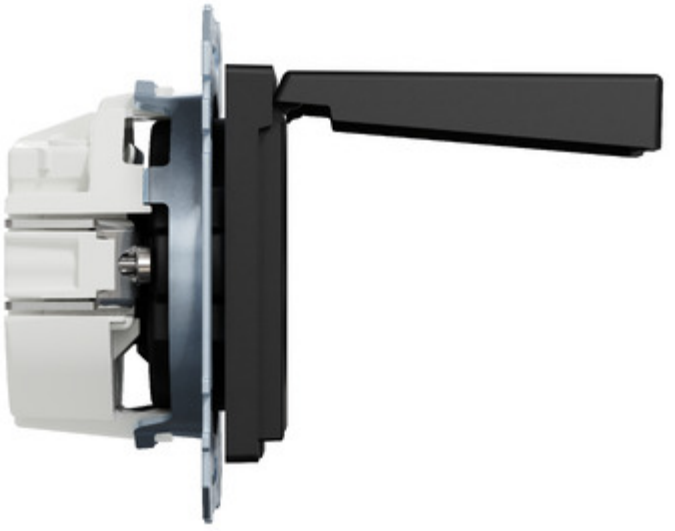

Produkta datu lapa MEG2310-0403

