Produkta datu lapa

Specifikācijas



TV/SAT ligzda, Sedna Design & Elements, caurejoša, 7dB, PRO, alumīnijs

SDD113474S

Galvenā

diapazona nosaukums	Sedna Design & Elements
Diapazons	Sedna
funkcija	TV/SAT ligzda
Ierīces lietojumprogramma	Multivides ierīču atbalsts
piegādes veids	Mehānisms ar stiprinājuma rāmi
TV savienojuma ligzdas tips	Starpligzda (pāreja)
Galvenās krāsas tonis	Alumīnija

Papildinošs

TV savienotāja veids	1 male IEC 9.52 mm
SAT savienotāja tips	1 female IEC 9.52 mm
Izvadu skaits	2
Zudumi kanālā	7 dB
Samazinošais faktors	7 dB priekš TV signāls priekš 47…2200 MHz frekvence 3 dB priekš SAT signāls priekš 950…2400 MHz frekvence
Savienojuma vieta	Skrūvju spailes
Krāsas tonis	alumīnija (RAL 7047)
redzamo daļu materiāls	termoplastiska ABS-UV stabilizēta
savienojumu veids	Matēts
virsmas apstrāde	Krāsotas
montāža	Iebūvējams
Fiksācijas režīms	spīles , spīļu darbības diapazons : 55…70 mm skrūves
Augstums	73 mm
Platums	73 mm
Dziļums	34 mm
redzamās daļas dziļums	17,4 mm
Neto svars	0,10378 kg
Paredzētais izplatīšanas kanāls	Profesionālis
Iebūvēšanas dziļums	22,5 mm
Triecienizturības klase (IK)	IK02

Vide

Ir sasniegts maksimālais saīdzināmo produktu skaits. Lūdzu, atveriet sadaļu Salīdzināt produktus #SAITE# un izdzēsiet kādu produktu, lai turpinātu.

atbilstības zīme	CE
IP aizsardzības pakāpe	IP20

Iepakošanas vienības

Pirmā iepakojuma vienības tips	PCE
Vienību skaits 1. iepakojumā	1
1. iepakojuma augstums	4,500 cm
1. iepakojuma platums	8,000 cm
1. iepakojuma garums	8,000 cm
1. iepakojuma svars	99,000 g
Otrā iepakojuma vienības tips	BB1
Vienību skaits 2. iepakojumā	10
2. iepakojuma augstums	9,500 cm
2. iepakojuma platums	18,500 cm
2. iepakojuma garums	27,500 cm
2. iepakojuma svars	1,113 kg
Trešā iepakojuma vienības tips	S02
Vienību skaits 3. iepakojumā	20
3. iepakojuma augstums	15,000 cm
3. iepakojuma platums	30,000 cm
3. iepakojuma garums	40,000 cm
3. iepakojuma svars	2,459 kg

Līguma garantija

Garantija (mēnešos)	18

Environmental Data

Schneider Electric mērķis ir līdz 2050. gadam sasniegt nulles emisiju statusu, izmantojot piegādes ķēdes partnerību, zemākas ietekmes materiālus un cirkularitāti, izmantojot mūsu pašreizējo kampaņu "Use Better, Use Longer, Use Again", lai pagarinātu produktu kalpošanas laiku un to pārstrādājamību.

Environmental Data skaidrojums >

Kā mēs novērtējam produktu ilgtspēju >

Ietekme uz vidi

Kopējā dzīves cikla oglekļa pēda	**0.8 kg CO2 eq.**
Ražošanas posma oglekļa pēdas nospiedums [A1–A3]	**0.7 kg CO2 eq.**
Izplatīšanas posma oglekļa pēdas nospiedums [A4]	**0 kg CO2 eq.**
Uzstādīšanas posma oglekļa pēdas nospiedums [A5]	**0 kg CO2 eq.**
Lietošanas posma oglekļa pēdas nospiedums [B2, B3, B4, B6]	**0 kg CO2 eq.**
Dzīves cikla beigu posma oglekļa pēdas nospiedums [C1–C4]	**0.1 kg CO2 eq.**
Vides informācijas publiskošana	**Produkta ietekme uz vidi**

Use Better

Materiāli un iepakojums

Vidējais pārstrādātās plastmasas procentuālais saturs	**46 %**
Iepakojums izgatavots no pārstrādāta kartona	**Jā**
Iepakojums bez plastmasas	**Nē**
ES RoHS direktīva	**Atbilst**
REACh regula	**Nesatur ļoti bīstamas vielas virs moteiktās normas**

Use Again

Pārsaiņošana un atkārtota ražošana

Pārstrādājamības potenciāls, %	**57**
Cirkularitātes profils	**Informācija par ekspluatācijas izbeigšanu**
Atgriešana	**Jā**

Image of product / Alternate images

Alternative





Produkta datu lapa SDD113474S



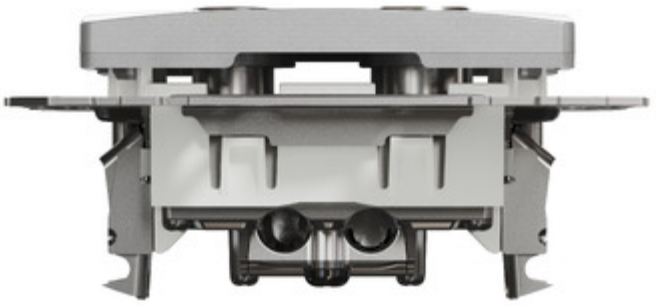

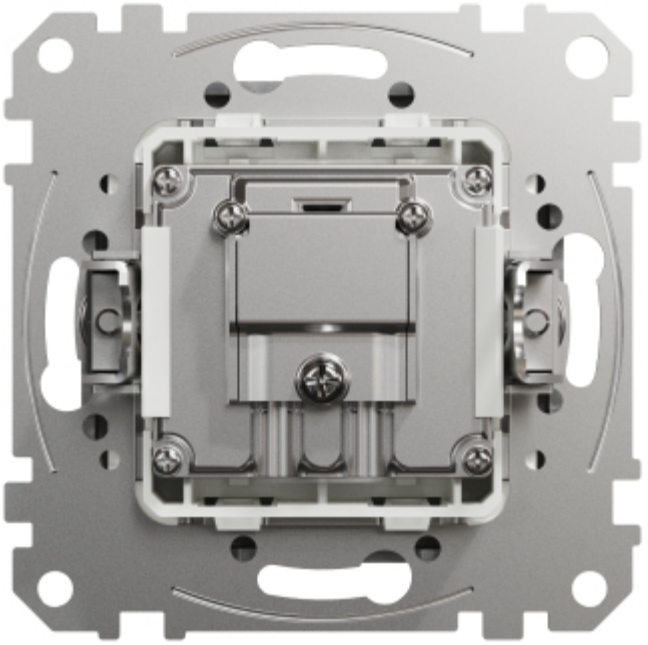



Produkta datu lapa SDD113474S

