Produkta datu lapa

Specifikācijas

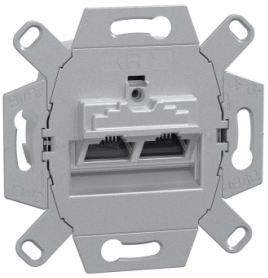

Datu ligzda, Merten ieliktņi, mehānisms ar fiksācijas rāmi, 2 RJ45 Cat6, slīps

465706

Galvenā

Produktu klāsts	Merten ieliktņi
Produkta nosaukums	Iegremdēti ieliktņi
Produkta vai sastāvdaļas veids	Datu ligzda
Ierīces prezentācija	Mehānisms ar stiprinājuma rāmi
Ierīces montāža	Iebūvējams

Papildinošs

Fiksācijas režīms	Ar skrūvēm un spīlēm
Konektora tips	RJ45
Kontaktligzdu skaits	2
Uzstādīšanas virziens	Slīpi
Papildus informācija par savienojuma ligzdu	Lietojams dizainā Piemērots diviem savienotājiem
Datu savienojuma kontaktligzdas tips	RJ45 kat. 6
Marķējums	Krāsu kodi
IP aizsardzības pakāpe	IP20

Iepakošanas vienības

Pirmā iepakojuma vienības tips	PCE
Vienību skaits 1. iepakojumā	1
1. iepakojuma augstums	5,600 cm
1. iepakojuma platums	7,700 cm
1. iepakojuma garums	7,700 cm
1. iepakojuma svars	136,000 g
Otrā iepakojuma vienības tips	CAR
Vienību skaits 2. iepakojumā	50
2. iepakojuma augstums	19,600 cm
2. iepakojuma platums	30,600 cm
2. iepakojuma garums	40,500 cm
2. iepakojuma svars	7,152 kg

Līguma garantija

Garantija (mēnešos)	18

Ir sasniegts maksimālais saīdzināmo produktu skaits. Lūdzu, atveriet sadaļu Saīdzināt produktus #SAITE# un izdzēsiet kādu produktu, lai turpinātu.

Environmental Data

Schneider Electric mērķis ir līdz 2050. gadam sasniegt nulles emisiju statusu, izmantojot piegādes ķēdes partnerību, zemākas ietekmes materiālus un cirkularitāti, izmantojot mūsu pašreizējo kampaņu "Use Better, Use Longer, Use Again", lai pagarinātu produktu kalpošanas laiku un to pārstrādājamību.

Environmental Data skaidrojums >

Kā mēs novērtējam produktu ilgtspēju >

Ietekme uz vidi

Kopējā dzīves cikla oglekļa pēda	**0.9 kg CO2 eq.**
Ražošanas posma oglekļa pēdas nospiedums [A1–A3]	**0.5 kg CO2 eq.**
Izplatīšanas posma oglekļa pēdas nospiedums [A4]	**0 kg CO2 eq.**
Uzstādīšanas posma oglekļa pēdas nospiedums [A5]	**0 kg CO2 eq.**
Lietošanas posma oglekļa pēdas nospiedums [B2, B3, B4, B6]	**0 kg CO2 eq.**
Dzīves cikla beigu posma oglekļa pēdas nospiedums [C1–C4]	**0.3 kg CO2 eq.**
Vides informācijas publiskošana	**Produkta ietekme uz vidi**

Use Better

Materiāli un iepakojums

Iepakojums izgatavots no pārstrādāta kartona	**Jā**
Iepakojums bez plastmasas	**Jā**
SCIP numurs	**59bc1733-7007-4ba6-bfd5-f7904c7d9a13**
ES RoHS direktīva	**Atbilst**
REACh regula	**Atsauce satur vielas virs noteiktās normas, kas rada ļoti lielas bažas**

Use Again

Pārsaiņošana un atkārtota ražošana

Pārstrādājamības potenciāls, %	**41**
Cirkularitātes profils	**Informācija par ekspluatācijas izbeigšanu**
Atgriešana	**Jā**

Image of product / Alternate images

Alternative

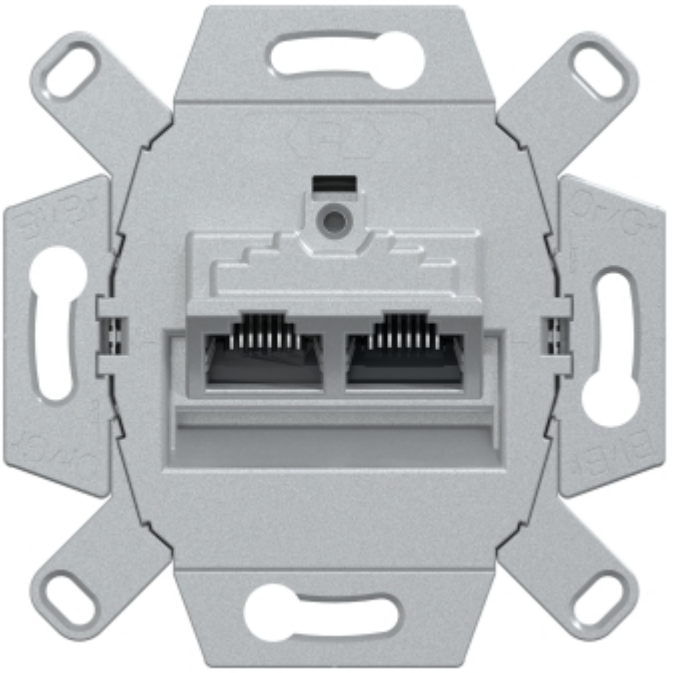

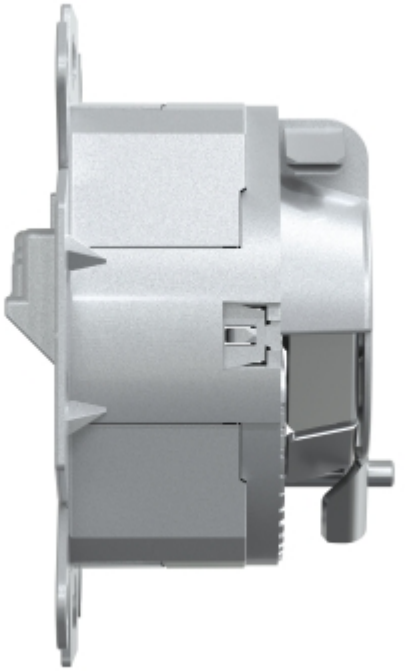

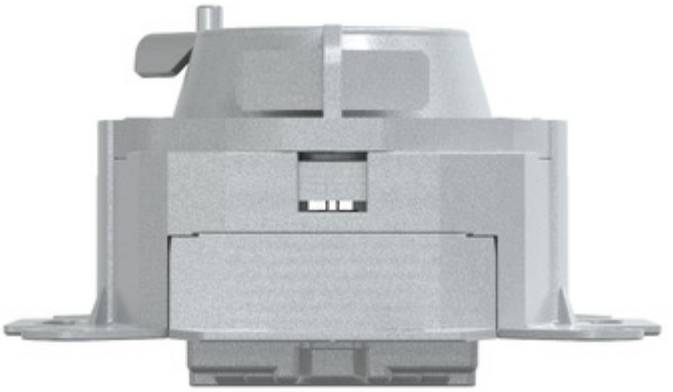

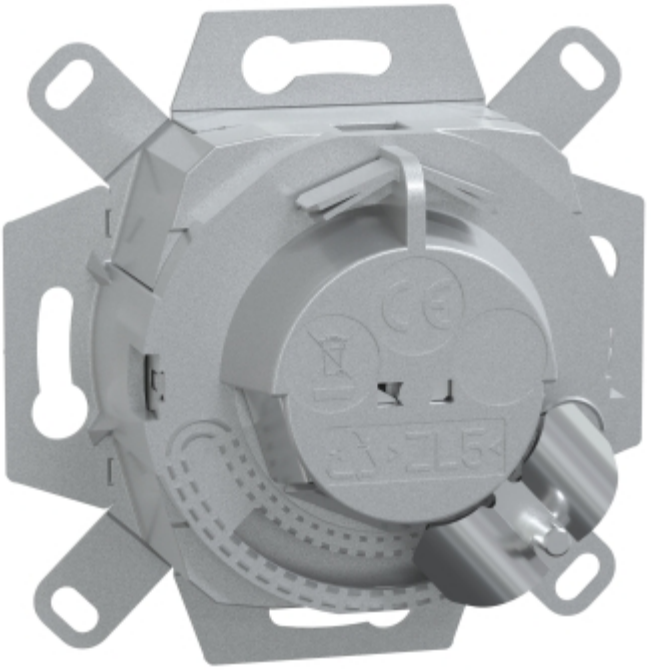

Produkta datu lapa 465706

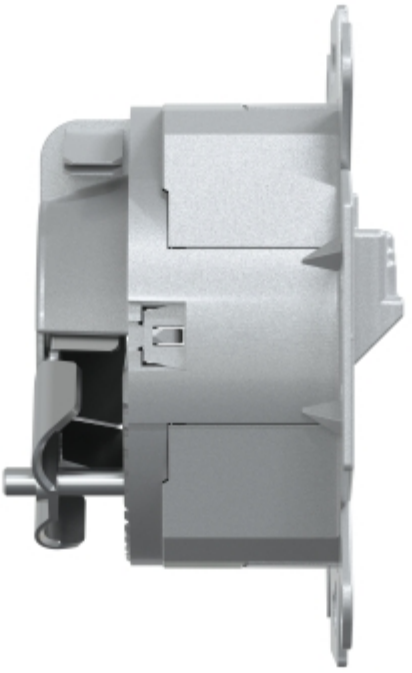

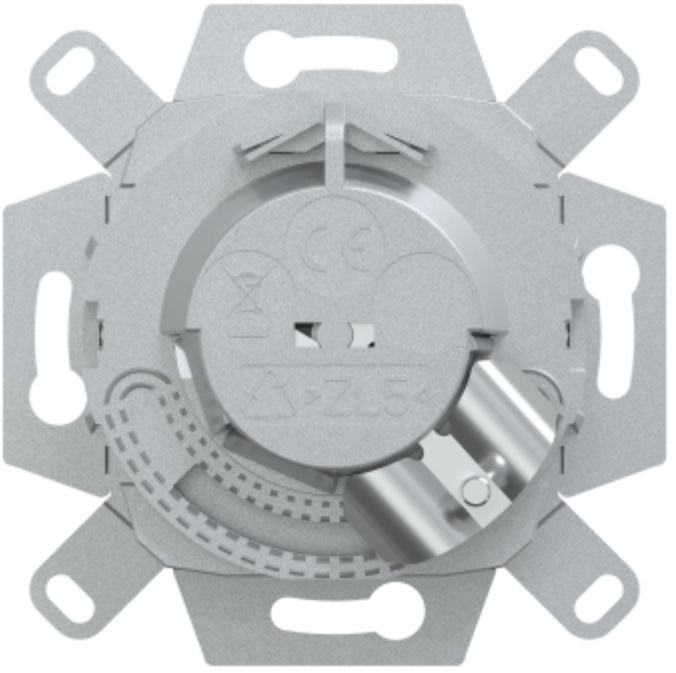

Produkta datu lapa 465706

