lv

merten™

LED gaismas signāla mehānisms

Lietotāja rokasgrāmata

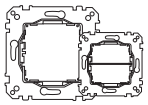

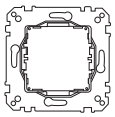

LED gaismas signāla mehānisms, vienas krāsas
587090/91/93/94

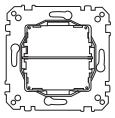

LED gaismas signāla mehānisms, divu krāsu
587092

Jūsu drošībai

BĪSTAMI

ELEKTROŠOKA, EKSPLOZIJAS VAI ELEKTRISKĀ LOKA UZLIESMOJUMA RISKS.

Drošu elektroinstalācijas ierīkošanu drīkst veikt tikai kvalificēti speciālisti. Kvalificētiem speciālistiem padziļināti jāpārzina šādas jomas:

- pieslēgšana instalācijas tīkliem;
- vairāku elektroierīču pieslēgšana;
- elektrības kabeļu ierīkošana;
- drošības standarti, vietējie noteikumi un prasības attiecībā uz elektroinstalāciju.

Šo norādījumu neievērošana var izraisīt nāvi vai nopietnas traumas.

Par LED gaismas signāla mehānismu

LED gaismas signāla mehānisms (turpmāk tekstā – **"mehānisms"**) kalpo kā apgaismota displeja ierīce. Vienas krāsas versijā var izvēlēties zaļas LED (587090), sarkanas LED (587091), baltas LED (587093) vai zilas LED (587094) apgaismojumu. Divu krāsu versijai ir sarkanas/zaļas LED (587092) apgaismojums. Lai atdalītu apgaismoto laukumu divu krāsu versijā, uz mehānisma tiek novietots atdalošs tīkliņš Ⓐ.

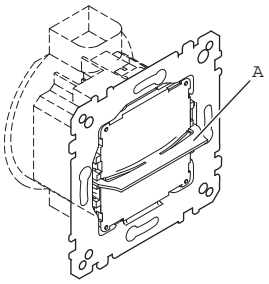

Tai piederīgā centrālā plate ar lodziņu ir jāpasūta atsevišķi. Mehānisma piegādes komplektā ir iekļautas dažādas iepriekš apdrukātas plēves. Ja nepieciešams, jūs jebkurā laikā varat izveidot plēves ar individuālu apdruku. Centrālā plate ar lodziņu ir uzklikšķinot uzstādīta uz mehānisma. Mehānismu var ieslēgt un izslēgt ar šādiem mehānismiem:

- **LED gaismas signāla mehānisms 587092, divu krāsu:** Aizvara balansiera slēdža mehānisms ar mehānisku reversā sprieguma aizsardzību (MEG3715-0000).

Šim pielietojumam ir pieejams balansieris divu ķēžu slēdzim (4356.. un 4326..) ar uzdruku "pārsvītrots zvans" un "apkopēja".
Ja nepieciešams, lai abas izgaismotās zonas iedegtos vienlaicīgi, lietojiet sērijveida slēdža mehānismu (MEG3115-0000, MEG3615-0000, MEG3515-0000) aizvara balansiera slēdža vietā. Sērijas slēdža mehānisms tiek savienots tādā pašā veidā, bet tam nav reversā sprieguma aizsardzības.

- **LED gaismas mehānisms 587090/91/93/94, vienas krāsas:** Divvirzienu slēdža mehānisms (MEG3116-0000, MEG3616-0000, MEG3516-0000).

Mehānisma pieslēgšana

Pieslēgums aizvara balansiera slēdža mehānismam ar mehānisku reversā sprieguma aizsardzību:

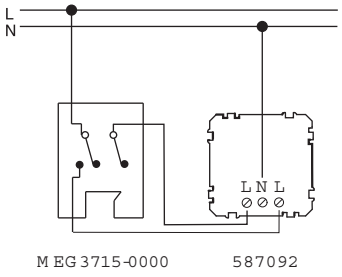

MEG3715-0000 587092

IEVĒRĪBAI

Mehānisms var tikt sabojāts, ja ir savienotas divas dažādas fāzes.

- L savienojuma spailēm pievienojiet tikai vienu un to pašu fāzi.

Pieslēgums divvirzienu slēdža mehānismam:

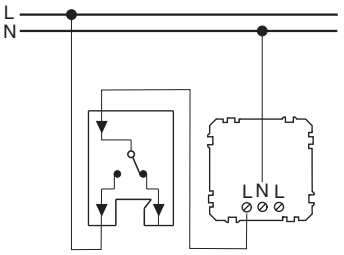

MEG3116-0000 587090/91/93/94
MEG3616-0000
MEG3516-0000

IEVĒRĪBAI

Iespējams mehānisma bojājums.

Strāvas padeve pa divām L savienojuma spailēm var sabojāt ierīci.

- Vienmēr pieslēdziet tikai vienu L savienojuma spaili.
- Neizmantojiet L savienojuma spailes vadu izvadīšanai cauri

Mehānisma uzstādīšana

LED gaismas signāla mehānismu var instalēt jebkurā 60. izmēra instalācijas kārbā (sienā iebūvēta kārba, doba sienas kārba, kabeļu kanālu kārba.).

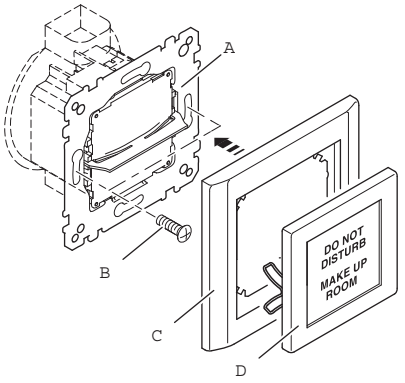

Ⓐ Mehānisms uz sienā iebūvētas kārbas
Ⓑ Skrūves
Ⓒ Rāmis
Ⓓ Centrālā plate bez skatlodziņa

① Ar piegādes komplektā iekļautajām skrūvēm uzskrūvējiet LED gaismas signāla mehānisma atbalsta gredzenu uz sienā iebūvētas ligzdas.
② Centrālo plati kopā ar lodziņu un rāmi uzklikšķiniet uz atbalsta gredzena.

V5870-581-05 UG-lv 08/23

Ievietojiet vēlamo plēvi centrālajā platē ar lodziņu

Centrālā plate ar lodziņu tiek piegādāta jau ar ievietotu fiksācijas plēvi. Šī fiksācijas plēve kalpo simbolu plēves noturēšanai centrālajā platē ar lodziņu.

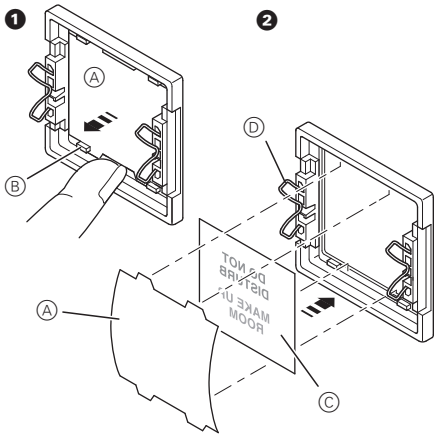

Ⓐ Fiksācijas plēve
Ⓑ Tapiņa
Ⓒ Simbolu plēve
Ⓓ Pavasaris

① Noņemt fiksācijas plēvi Ⓐ. Lai to izdarītu, pabāziet nagu zem tapiņas Ⓑ un novelciet fiksācijas plēvi.
① Ievietojiet simbolu plēvi Ⓒ ar priekšpusi uz priekšu centrālajā platē ar lodziņu. Tikmēr centrālās plates atsperēm Ⓓ jāatrodas pa labi un pa kreisi no drukātā motīva.
① Ievietojiet fiksācijas plēvi Ⓐ atpakaļ centrālajā platē ar lodziņu. Lai to izdarītu, iebīdiet fiksācijas plēvi zem tapiņām Ⓑ.

Individuālu plēvju izveidošana

Izmantojot Merten apdrukas programmatūru, LED gaismas signāla mehānismam var viegli izveidot individuālas plēves.

Alternatīvi jūs varat izveidot savu veidni atbilstoši tādu izmēru skicei, kādu esat iedomājies.

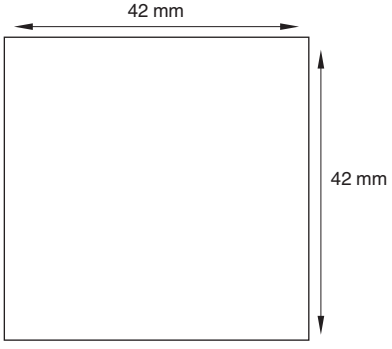

Lūdzu, skatiet printera lietošanas rokasgrāmatu, lai uzzinātu, kādas plēves varat izmantot.

Centrālās plates ar lodziņa tīrīšana

Notīriet centrālo plati ar lodziņu, izmantojot nedaudz samitrinātu drānu, un, ja nepieciešams, noslaukiet sausu ar drānu bez plūksnām.

Lai tīrītu centrālo plati ar lodziņu, neizmantojiet asus vai šķīdinātājus saturošus tīrīšanas līdzekļus. Nesmidziniet tīrīšanas līdzekļus tieši uz centrālās plates, jo liekais tīrīšanas līdzeklis var iekļūt zem centrālās plates.

Tehniskie dati

Barošanas spriegums:	AC 120 V–230 V / 60 Hz AC 150 V–230 V / 50 Hz
Aizsardzības tips:	IP 20
LED gaismas signāla mehānisma izmēri (P x A x D):	50,2 x 46,5 x 32 mm (bez atdalošā tīkla un atbalsta gredzena)
Centrālās plates izmēri (P x A):	55,5 x 55,5 mm

Ierīci nedrīkst izmest kopā ar sadzīves atkritumiem, tā ir jānodod oficiālā savākšanas punktā. Nododot ierīci profesionālai pārstrādei, vide un cilvēki tiek pasargāti no iespējamām negatīvām iedarbībām.

Merten GmbH

Fritz-Kotz-Str. 8
51674 Wiehl - Germany
se.com/contact

V5870-581-05 UG-lv 08/23