lv

merten™

Telpas temperatūras kontroles ierīces mehānisms

Lietotāja rokasgrāmata

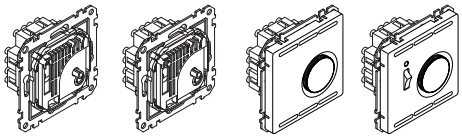

Telpas temperatūras vadības mehānisms ar pārslēgšanas kontaktierīci
Prod nr. 536400/MTN536400 (230 V)

Telpas temperatūras vadības mehānisms ar pārslēgšanas kontaktierīci
Prod nr. 536401 (24 V)

Telpas temperatūras vadības mehānisms ar slēdzi
Prod nr. 536302/MTN536302 (230 V)

Telpas temperatūras vadības mehānisms ar slēdzi
Prod nr. 536304 (24 V)

Telpas temperatūras kontroles ierīces mehānisms
Prod. no. MEG5773-0000 (230 V)

Sistēmas dizains

Telpas temperatūras kontroles ierīce 230 V ar slēdzi un centrālo plati
Prod. nr. MEG5760-60..

Telpas temperatūras kontroles ierīce 24 V ar slēdzi un centrālo plati
Prod. nr. MEG5761-60

Telpas temperatūras kontroles ierīce 230 V ar pārslēgšanas kontaktierīci un centrālo plati
Prod. nr. MEG5762-60

Telpas temperatūras kontroles ierīce 24 V ar pārslēgšanas kontaktierīci un centrālo plati
Prod. nr. MEG5763-60..

Nepieciešamie piederumi

– Jāpapildina ar:

- atbilstošiem mehānismiem (skatīt funkciju pārskatu)
- atbilstošā dizaina rāmi.

Jūsu drošībai

⚠⚠ BĪSTAMI

ELEKTROŠOKA, EKSPLOZIJAS VAI ELEKTRISKĀ LOKA UZLIESMOJUMA RISKS
Drošus elektromontāžas darbus drīkst veikt vienīgi apmācīti speciālisti. Kvalificētiem speciālistiem padziļināti jāpārzina šādas jomas:

- pieslēgšana instalācijas tīkliem;
- vairāku elektroierīču pieslēgšana;
- elektrības kabeļu ierīkošana;
- drošības standarti, vietējie noteikumi un prasības attiecībā uz elektroinstalāciju.

Šo norādījumu neievērošana var izraisīt nāvi vai nopietnas traumas.

⚠⚠ BĪSTAMI

ELEKTROŠOKA RISKS
Ja izolācija ir pareizi uzstādīta uz līdzenas, nevadošas, neuzliesmojošas virsmas, tā atbilst standartam IEC/EN 60730-1.
Šo norādījumu neievērošana var izraisīt nāvi vai nopietnas traumas.

Ievērībai!

APRĪKOJUMA BOJĀJUMU APDRAUDĒJUMS

- Nodrošiniet, ka izolācijas pretestības testa laikā ierīce ir atvienota no slēguma.

Šo norādījumu neievērošana var sabojāt ierīci.

Ievads par telpas temperatūras kontroles ierīci

Brīvi montējamais elektromehāniskais telpas temperatūras kontroles ierīces mehānisms (turpmāk tekstā — **mehānisms**) kontrolē temperatūru sausās noslēgtās telpās, piemēram, dzīvokļos, skolās, zālēs, darbnīcās utt., normālos apkārtējās vides apstākļos.

Uzstādīšanas vietas izvēle

- Vēlams uzstādīt uz iekštelpu sienām, kas atrodas pretī siltuma avotam.
- Montāžas augstums: aptuveni 1,5 m virs grīdas.
- Jāizvairās no ārējām sienām un caurvējam no logiem un durvīm.
- Nodrošiniet, lai telpā esošajam siltajam gaisam būtu brīva piekļuve mehānismam. Lai to panāktu, mehānismu nedrīkst uzstādīt mēbeļu plauktu iekšpusē vai aiz aizkariem un līdzīgiem pārklājumiem.

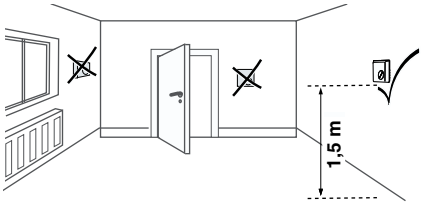

- Ārējiem siltuma avotiem ir negatīva ietekme uz vadības ierīces precizitāti. Tāpēc izvairieties no tiešas saules gaismas, novietošanas televizoru, radio, apkures ierīču, lampu, kamīnu un apkures cauruļu tuvumā.
- Gaismas regulators arī rada siltumu!
  Ja mehānisms ir uzstādīts ar gaismas regulatoru kopīgā slēdža rāmī, abiem jābūt pēc iespējas tālāk vienam no otra. Ja tie ir izvietoti viens virs otra, mehānismam jābūt zem gaismas regulatora.

Mehānisma uzstādīšana

① Izveidojiet mehānisma savienojumu saskaņā ar atbilstošo principshēmu.

Ievērojiet turpmāko:

- Nodrošiniet, ka neitrālais vads N ir savienots ar spaili N. Ja tā nav, tas izraisīs ievērojamas temperatūras svārstības, jo mehānisms nespēs pareizi darboties.
- Lietojot vadītājus ar 2,5 mm² šķērsgriezumu, ieteicams izmantot dziļas instalācijas kārbas, lai atvieglotu uzstādīšanu.
- Aizsargvadam nav jābūt pievienotam, jo mehānisms ir izolēts.
- LED indikators deg = mehānisms ir ieslēgts

Principshēma mehānismam ar slēdzi

MEG5760-60.. / MEG5761-60.. / 536302/MTN536302 / 536304

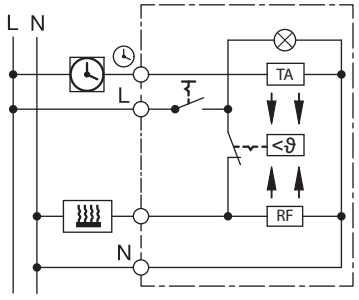

Principshēma mehānismam bez slēdža

MEG5773-0000

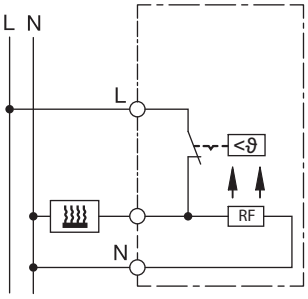

Principshēma mehānismam ar pārslēgšanas kontaktierīci

MEG5762-60.. / MEG5763-60.. / 536400/MTN536400 / 536401

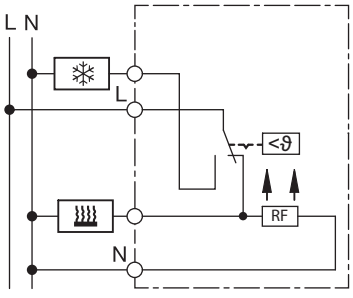

Simbols	Paskaidrojums:
L	Ārējais vads (fāze)
N	Neitrālais vads
	Savienojums taimera signālam temperatūras samazināšanai
	Slodzes savienojums apkurei
	Slodzes savienojums dzesēšanai
RF	Rezistors termiskai atgriezeniskajai saitei

EAV56328-03-UG-lv 08/24

TA Rezistors istabas temperatūras samazināšanai naktī

② Mehānisma uzstādīšana

Lai nodrošinātu mehānisma pareizu darbību, atbalsta gredzens vienmēr jāuzstāda tieši uz gatavās sienas. Tā nedrīkst būt, piemēram, nolīmēta ar tapetēm.

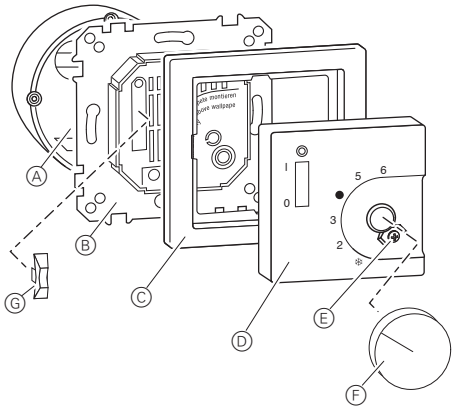

③ Ievietojiet balansiera slēdzi Ⓖ slēdža pamatnē (tikai 536302/MTN536302, 536304, MEG5760-60.. un MEG5761-60..).
④ Novietojiet rāmi Ⓒ un centrālo plati Ⓓ uz mehānisma un pievelciet ar skrūvi Ⓔ.
⑤ Nospiediet iestatīšanas pogu Ⓕ.

Mehānisma nodošana ekspluatācijā

Nododot mehānismu ekspluatācijā, ņemiet vērā, ka bimetāla elementam ir nepieciešams laiks, lai pielāgotos istabas temperatūrai. Tāpēc pārslēgšanas punkts atšķirsies no istabas temperatūras tieši pēc uzstādīšanas vai pēc tam, kad nakts ekonomiskais režīms tiek izslēgts. Pārslēgšanas punkts kļūst precīzs pēc aptuveni 1-2 stundu darbības laika.

Tāpēc mēs iesakām sākotnēji iestatīt temperatūru, kas ir augstāka nekā faktiski nepieciešamā, lai sākotnējā apsilde un sākotnējā temperatūras izlīdzināšana būtu ātrāka. Kad ir sasniegta temperatūra, temperatūras iestatījumu var iestatīt atbilstoši nepieciešamajai vērtībai.

Mehānisma lietošana

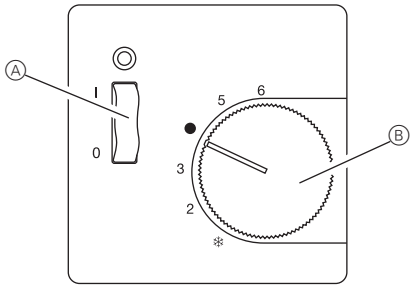

Ⓐ Ieslēgšanas/izslēgšanas slēdzis (tikai 536302/MTN536302, 536304, MEG5760-60.. un MEG5761-60..)
Ⓑ Iestatīšanas poga temperatūras iepriekšējai izvēlei

Izmantojiet iestatīšanas pogu, lai iestatītu nepieciešamo temperatūru. Skala atbilst temperatūras diapazonam aptuveni 5–30 °C.

Temperatūras iestatījumu skala ar simboliem/cipariem

❄ = aptuveni 5 °C ● = aptuveni 20 °C
2 = aptuveni 10 °C 5 = aptuveni 25 °C
3 = aptuveni 15 °C 6 = aptuveni 30 °C

Temperatūras regulēšanas diapazona ierobežošana

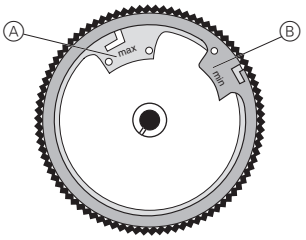

Ⓐ Sarkans gredzens (maks.): augstākā temperatūra, kādu var iestatīt
Ⓑ Zils gredzens (min.): zemākā temperatūra, kādu var iestatīt

Mehānisms ir rūpnīcā iestatīts tā, lai maksimālais regulēšanas diapazons būtu 5–30 °C.

Iestatīšanas pogā ir 2 regulēšanas gredzeni. Tos var izmantot, lai ierobežotu temperatūras regulēšanas diapazonu minimālo un maksimālo vērtību ietvaros.

Iestatīšanas procedūra

① Pagrieziet iestatīšanas pogu vajadzīgajam regulēšanas diapazonam aptuveni līdz vidum.
② Noņemiet iestatīšanas pogu.
③ Ievietojiet lodīšu pildspalvas galu caurumā un pagrieziet gredzenu līdz vajadzīgajai temperatūras robežai.
Sarkanais regulēšanas gredzens ir jāgriež pretēji pulksteņrādītāju kustības virzienam.
Zilais regulēšanas gredzens ir jāgriež pulksteņrādītāju kustības virzienā.
④ Uzlieciet atpakaļ iestatīšanas pogu.

EAV56328-03-UG-lv 08/24

Tehniskie dati

Tips:	536302/MTN536302 **MEG5760-60..**
Īpašas iezīmes:	Elektrotīkla slēdzis Elektrotīkla apgaismojums Temperatūras samazināšana
Kontakts:	Pārtraukt kontaktu
Temperatūras diapazons:	5–30 °C
Nominālais spriegums:	230 V maiņstrāva
Apkures nominālā strāva:	10(4) A
Apkures pārslēgšanas jauda:	2,2 kW
Diferenciālā starpība:	~0,5 K
Temperatūras samazināšana:	~4 K

Tips:	**536304** **MEG5761-60..**
Īpašas iezīmes:	Elektrotīkla slēdzis Elektrotīkla apgaismojums Temperatūras samazināšana
Kontakts:	Pārtraukt kontaktu
Temperatūras diapazons:	5–30 °C
Nominālais spriegums:	24 V maiņstrāva
Apkures nominālā strāva:	10(4) A
Apkures pārslēgšanas jauda:	240 W maks. līdzstrāva 100 W
Diferenciālā starpība:	~0,5 K
Temperatūras samazināšana:	~4 K

Tips:	**MEG5773-0000**
Kontakts:	Pārtraukt kontaktu
Temperatūras diapazons:	5–30 °C
Nominālais spriegums:	230 V maiņstrāva
Apkures nominālā strāva:	10(4) A
Apkures pārslēgšanas jauda:	2,2 kW
Diferenciālā starpība:	~0,5 K

Tips:	**536400/MTN536400** **MEG5762-60..**
Kontakts:	Pārslēgšanas kontakts
Temperatūras diapazons:	5–30 °C
Nominālais spriegums:	230 V maiņstrāva
Nominālā strāva	
Apkure:	10(4) A
Dzesēšana:	5(2) A
Pārslēgšanas jauda	
Apkure:	2,2 kW
Dzesēšana:	1,1 kW
Diferenciālā starpība:	~0,5 K

Tips:	**536401** **MEG5763-60..**
Kontakts:	Pārslēgšanas kontakts
Temperatūras diapazons:	5–30 °C
Nominālais spriegums:	24 V maiņstrāva
Nominālā strāva	
Apkure:	10(4) A
Dzesēšana:	5(2) A
Pārslēgšanas jauda	
Apkure:	240 W maks. līdzstrāva 30 W
Dzesēšana:	120 W maks. līdzstrāva 30 W
Diferenciālā starpība:	~0,5 K

Tips:	**Visi**
Apkārtējās vides temperatūra:	0–55 °C
Piesārņojuma pakāpe:	2
Nominālais pārspriegums:	4 kV
Spriegums un strāva EMS izstaroto traucējumu testa nolūkiem:	230 V, 0,1 A
Pieļaujamais relatīvais telpas mitrums:	maks. 95 % bez kondensācijas
Enerģijas klase:	I = 1 %
Darbības režīms:	1
Aizsardzības klase:	II (tiklīdz ir uzstādīts vāks)
Savienošanas spailes:	Iespraužamas spailes cietiem vadītājiem ar 1–2,5 mm²



Ierīci nedrīkst izmest kopā ar sadzīves atkritumiem, tā ir jānodod oficiālā savākšanas punktā. Nododot ierīci profesionālai pārstrādei, vide un cilvēki tiek pasargāti no iespējamām negatīvām iedarbībām.

Merten GmbH

Fritz-Kotz-Str. 8
51674 Wiehl – Vācija
se.com/contact

Schneider Electric

EAV56328-03-UG-lv 08/24