lv

merten™

Grīdas termostata mehānisms

Lietotāja rokasgrāmata

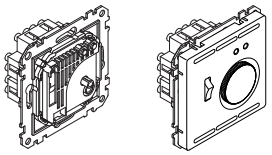

Grīdas termostata mehānisms ar slēdzi
Prod. nr. 537100

Sistēmas dizains

Grīdas termostats, 230 V, ar slēdzi un centrālo plati
Prod. nr. MEG5764-60..

Nepieciešamie piederumi

– Jāpapildina ar:
- grīdas termostata mehānisma centrālo plati;
- atbilstošā dizaina rāmi.

Jūsu drošībai

BĪSTAMI

ELEKTROŠOKA, EKSPLOZIJAS VAI ELEKTRISKĀ LOKA UZLIESMOJUMA RISKS.

Drošu elektroinstalācijas ierīkošanu var veikt tikai kvalificēti speciālisti. Kvalificētiem speciālistiem padziļināti jāpārzina šādas jomas:
- pieslēgšana instalācijas tīkliem;
- vairāku elektroierīču pieslēgšana;
- elektrības kabeļu ierīkošana;
- drošības standarti, vietējie noteikumi un prasības attiecībā uz elektroinstalāciju.

Šo norādījumu neievērošana var izraisīt nāvi vai nopietnas traumas.

BĪSTAMI

Nāvējoša elektrošoka risks.

Izejas var vadīt elektrisko strāvu pat tad, ja ierīce ir izslēgta. Pirms darba ar pievienotajām slodzēm vienmēr atvienojiet ienākošās strāvas ķēdes drošinātāju no barošanas avota.

Vispārīgi par grīdas termostatu

Brīvi uzstādāmais grīdas termostata mehānisms ar slēdzi (turpmāk tekstā – **"mehānisms"**) tiek izmantots, lai kontrolētu elektriskās zemgrīdas apkures temperatūru sausās un slēgtās telpās.

Mehānismam ir apkures pārtraucējs saskaņā ar EN 50559. Ja apkure ir bijusi ieslēgta vienu stundu bez pārtraukuma, apkures pārtraucējs pārtrauc ķēdi uz zemgrīdas apkuri uz piecām minūtēm.

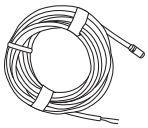

Attālais sensors ir uzstādīts grīdā un pārrauga grīdas temperatūru. Atrodoties pozīcijā "0", slēdzis atvieno ierīci no strāvas tīkla vienā polā, tādējādi pārtraucot ķēdi, kas baro zemgrīdas apkuri.

Mehānisma uzstādīšana

① Uzstādiet attālo sensoru grīdā esošajā aizsargcaurulē.

Aizsargcaurule sargā sensoru no mitruma un mehāniskās slodzes. Sensoru var viegli nomainīt, ja tas tiek bojāts.

Sensora kabeli var pagarināt līdz maksimāli 50 m (kabeļa šķērsgriezums 1,5 mm²). Uzstādot kabeļkanālos vai tuvu līnijām, kas atrodas zem sprieguma, izmantojiet ekranētu sensora kabeli.

② Izveidojiet mehānisma savienojumu saskaņā ar principshēmu.

Principshēma

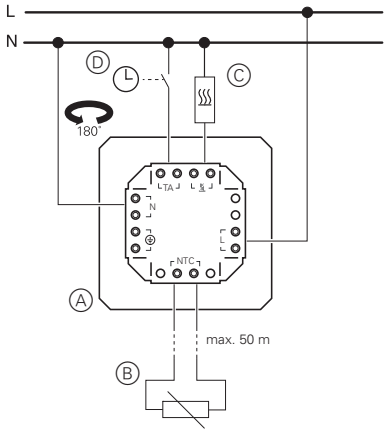

Ⓐ Mehānisms
Ⓑ Attālais sensors
Ⓒ Zemgrīdas apkure
Ⓓ Ārējs taimera slēdzis temperatūras samazināšanai uz nakts režīmu

Ievērojiet turpmāko:
- Lietojot vadītājus ar 2,5 mm² šķērsgriezumu, ieteicams izmantot dziļas instalācijas kārbas, lai atvieglotu uzstādīšanu.
- Aizsargzemējuma vads nav vajadzīgs, jo savienojums kalpo izvadīšanai cauri.

③ Uzstādiet mehānismu.

Lai nodrošinātu mehānisma pareizu darbību, atbalsta gredzens vienmēr jāuzstāda tieši uz gatavās sienas. Tā nedrīkst būt, piemēram, nolīmēta ar tapetēm.

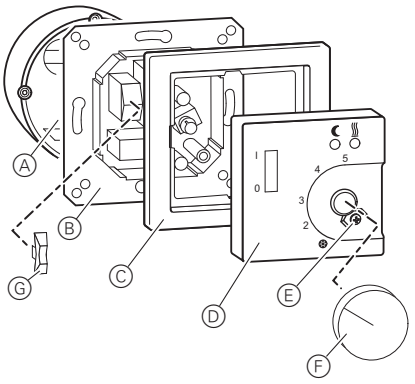

④ Ievietot balansiera slēdzi Ⓖ slēdža pamatnē.
⑤ Novietojiet rāmi Ⓒ un centrālo plati Ⓓ uz mehānisma un pievelciet ar skrūvi Ⓔ.
⑥ Nospiediet iestatīšanas pogu Ⓕ.

Mehānisma darbība

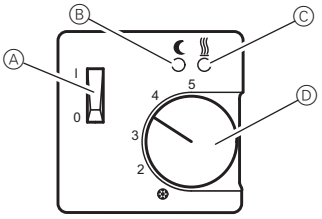

Ⓐ Ieslēgšanas/izslēgšanas slēdzis
Ⓑ Rādītājs – nakts ekonomiskais režīms ir ieslēgts (zaļā LED)
Ⓒ Rādītājs – apkure ir ieslēgta (sarkanā LED)
Ⓓ Iestatīšanas poga temperatūras iepriekšējai izvēlei

Izmantojiet iestatīšanas pogu, lai iestatītu nepieciešamo grīdas temperatūru. Skala atbilst temperatūras diapazonam aptuveni 10–50 °C apmērā (šeit ņemiet vērā zemgrīdas apkures ražotāja norādījumus).

Temperatūras iestatījumu skala ar simboliem/cipariem

❄ = aptuveni 10 °C
2 = aptuveni 20 °C
3 = aptuveni 30 °C
4 = aptuveni 40 °C
5 = aptuveni 50 °C

Ja grīdas temperatūra nokrītas zem iestatītās vērtības, mehānisms ieslēdz zemgrīdas apkuri un sarkanā LED Ⓒ iedegas. Kad temperatūra sasniedz iestatīto vērtību, apkure izslēdzas un sarkanā LED Ⓒ nodziest.

Ja mehānisms ir savienots ar ārēju taimera slēdzi un taimera slēdzis ir attiecīgi iestatīts (skatīt ārējā taimera slēdža lietošanas pamācību), vakarā var nostrādāt nakts temperatūras samazināšana par aptuveni 4 °C un iedegties zaļā LED Ⓑ.

EAV56330-06 UG-lv 08/24

Temperatūras regulēšanas diapazona ierobežošana

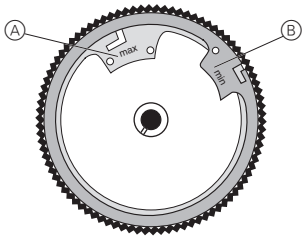

Ⓐ Sarkans gredzens (maks.): augstākā temperatūra, kādu var iestatīt

Ⓑ Zils gredzens (min.): zemākā temperatūra, kādu var iestatīt

Mehānisms ir rūpnīcā iestatīts tā, lai maksimālais regulēšanas diapazons būtu 10–50 °C.

Iestatīšanas pogā ir 2 regulēšanas gredzeni. Tos var izmantot, lai ierobežotu temperatūras regulēšanas diapazonu minimālo un maksimālo vērtību ietvaros.

Iestatīšanas procedūra

① Pagrieziet iestatīšanas pogu vajadzīgajam regulēšanas diapazonam aptuveni līdz vidum.

② Noņemiet iestatīšanas pogu.

③ Ievietojiet lodīšu pildspalvas galu caurumā un pagrieziet gredzenu līdz vajadzīgajai temperatūras robežai.
Sarkanais regulēšanas gredzens ir jāgriež pretēji pulksteņrādītāju kustības virzienam.
Zilais regulēšanas gredzens ir jāgriež pulksteņrādītāju kustības virzienā.

④ Uzlieciet atpakaļ iestatīšanas pogu.

Tehniskie dati

Mehānisms	
Darba spriegums:	AC 230 V, 50 Hz
Temperatūras regulēšanas diapazons:	10–50 °C
Pārslēgšanas strāva AC 250 V:	10 (4) A
Komutācijas spēja:	2,3 kW
Temperatūras samazināšana:	aptuveni 4 K
Diferenciālā temperatūras starpība:	aptuveni 1 K
IP kods:	IP 30
Attālais sensors	
Sensora elements:	NTC
Sensora kabelis:	PVC, 4 m, 2 x 0,75 mm²
IP kods:	IP 67
Sensora dati:	33 kΩ pie 25 °C
Enerģijas klase:	IV = 2 %
Darbības režīms:	1C
Aizsardzības klase:	II (tiklīdz ir uzstādīts vāks)
Savienošanas spailes:	Iespraužamas spailes cietiem vadītājiem ar 1–2,5 mm²



Ierīci nedrīkst izmest kopā ar sadzīves atkritumiem, tā ir jānodod oficiālā savākšanas punktā. Nododot ierīci profesionālai pārstrādei, vide un cilvēki tiek pasargāti no iespējamām negatīvām iedarbībām.

Merten GmbH

Fritz-Kotz-Str. 8
51674 Wiehl - Germany
se.com/contact

Schneider Electric

EAV56330-06 UG-lv 08/24