Produktdatenblatt

Spezifikationen



Dez. dig. E/A-Einheit Modicon Momentum, 10 E 100-120V AC, 8A Transistor

170ADM69051

EAN Code: 3595860019271

Hauptmerkmale

Baureihe	Modicon Momentum-Automatisierungsplattform
Produkt- oder Komponententyp	Digitaler AC-Triac-E/A
Kanalgruppen	1 Gruppe mit 10 Eingängen 1 Gruppe mit 8 Ausgängen
Anzahl diskrete Eingänge	10
Diskrete Eingangslogik	Positiv
Anzahl diskrete Ausgänge	8
Diskrete Ausgangslogik	Positiv

Zusatzmerkmale

Netzwerkfrequenz	47 - 63 Hz
Eingangswiderstand	4 kOhm
Schutzart	Interne träge Sicherungen 2 x 2,5 A
Isolation zwischen Kanälen und Klemme	1780 V AC
Klemmenbeschreibung PLC Nr. 1	(8)IN_DIS#8 (5)IN_DIS#5 (9)IN_DIS#9 (4)IN_DIS#4 (10)IN_DIS#10 (3)IN_DIS#3 (L1)PW (N)PW (6)IN_DIS#6 (7)IN_DIS#7 (1)IN_DIS#1 TB (2)IN_DIS#2
Klemmenbeschreibung PLC Nr. 2	(3)OUT_DIS#3 (6)OUT_DIS#6 (1N)PW (2)OUT_DIS#2 (1L1)PW (8)OUT_DIS#8 (7)OUT_DIS#7 (1)OUT_DIS#1 (4)OUT_DIS#4 (5)OUT_DIS#5 TB_1
Höhe	141,5 mm
Breite	125 mm
Tiefe	47,5 mm
Produktgewicht	0,22 kg

Bruttopreisliste für Deutschland zuzüglich Zuschläge, Frachtkosten und Mehrwertsteuer, gültig ab dem 1. Januar 2024. Irrtum und Änderungen vorbehalten. Es gelten die AGBs der Schneider Electric GmbH.

Haftungsausschluss: Diese Dokumentation dient nicht als Ersatz für die Beurteilung der Eignung oder Verlässlichkeit dieser Produkte für bestimmte Verwendungsbereiche des Benutzers und darf nicht zu diesem Zweck verwendet werden.

Montage

Beschichtung	TC
Beschriftung	CE

Verpackungseinheiten

VPE 1 Art	PCE
Anzahl der Geräte pro Packung	1
VPE 1 Höhe	9,000 cm
VPE 1 Breite	18,500 cm
VPE 1 Länge	25,500 cm
Verpackungsgewicht (Lbs)	484,000 g
VPE 2 Art	S03
VPE 2 Menge	6
VPE 2 Höhe	30,000 cm
VPE 2 Breite	30,000 cm
VPE 2 Länge	40,000 cm
VPE 2 Gewicht	3,356 kg

Vertragliche Gewährleistung

Garantie (in Monaten)	18

Environmental Data

Schneider Electric hat sich zum Ziel gesetzt, den Net Zero-Status bis 2050 durch Lieferkettenpartnerschaften, Materialien mit geringerer Auswirkung und Kreislaufbildung über unsere laufende Kampagne "Use Better, Use Longer, Use Again" zu erreichen, um die Lebensdauer und Recyclingfähigkeit der Produkte zu verlängern.

Erläuterung der Environmental Data >

Wie wir die Produktnachhaltigkeit bewerten >

Umweltbilanz

Total lifecycle Carbon footprint	**298 kg CO2 eq.**
CO_2-Fußabdruck der Herstellungsphase [A1 bis A3]	**156 kg CO2 eq.**
CO_2-Fußabdruck der Distributionsphase [A4]	**0.1 kg CO2 eq.**
CO_2-Fußabdruck der Installationsphase [A5]	**0.3 kg CO2 eq.**
CO_2-Fußabdruck der Nutzungsphase [B2, B3, B4, B6]	**141 kg CO2 eq.**
CO_2-Fußabdruck der End-of-Life-Phase [C1 bis C4]	**0.6 kg CO2 eq.**
Umweltproduktdeklaration	**Produktumweltprofil**

Use Better

Materialien und Verpackung

Verpackung mit Recycling-Karton	**Ja**
Verpackung ohne Kunststoff	**Nein**
SCIP-Nummer	**441d5619-6318-4bbf-ac83-96d05888ee7e**
EU-RoHS-Richtlinie	**Freistellungskonform**
REACh-Verordnung	**Produkt beinhaltet besorgniserregende Stoffe (SVHC) über dem Schwellwert**

Use Again

Reproduktion

Recyclingfähigkeitspotential in %	**4**
Circular Econmomy-Eignung	**Entsorgungsinformationen**
Rücknahme	**Ja**

Maßzeichnungen

Standardadapeter auf VAC-Digitaleinheit

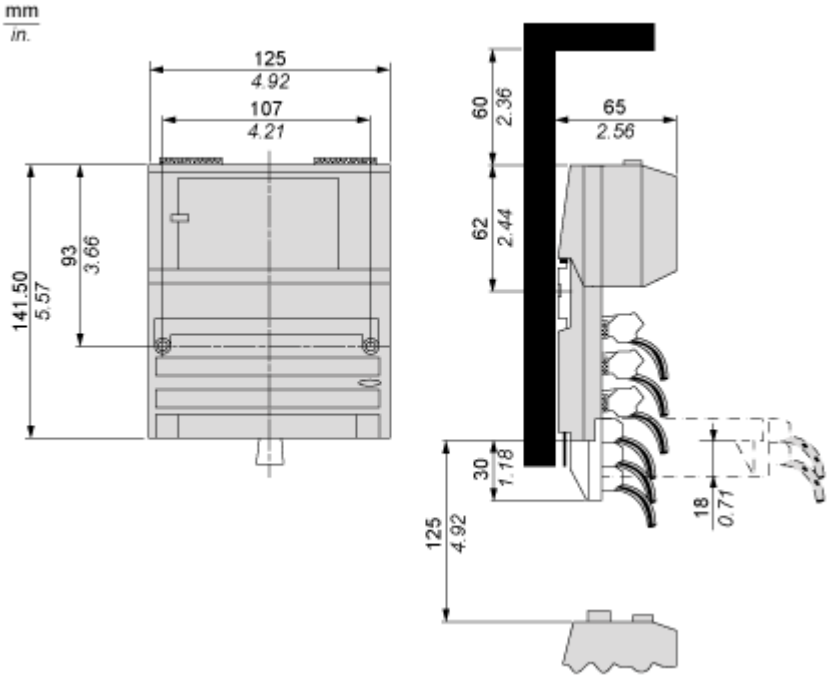

Montage und Abstand

Wandmontage

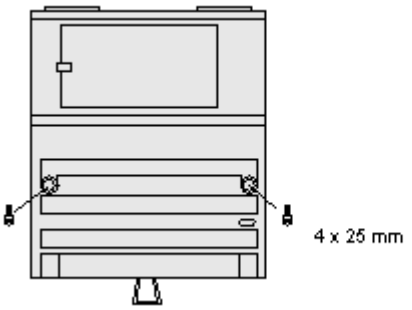

Anschlüsse und Schema

Externe Verdrahtungspläne

2-Draht-Sensor mit 2-Draht-Stellglied

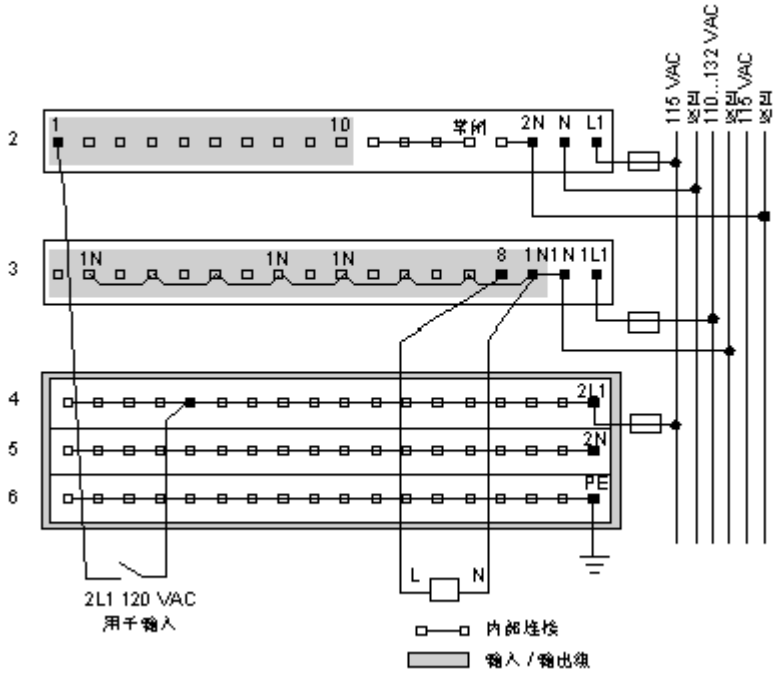

4-Draht-Sensor mit 3-Draht-Stellglied

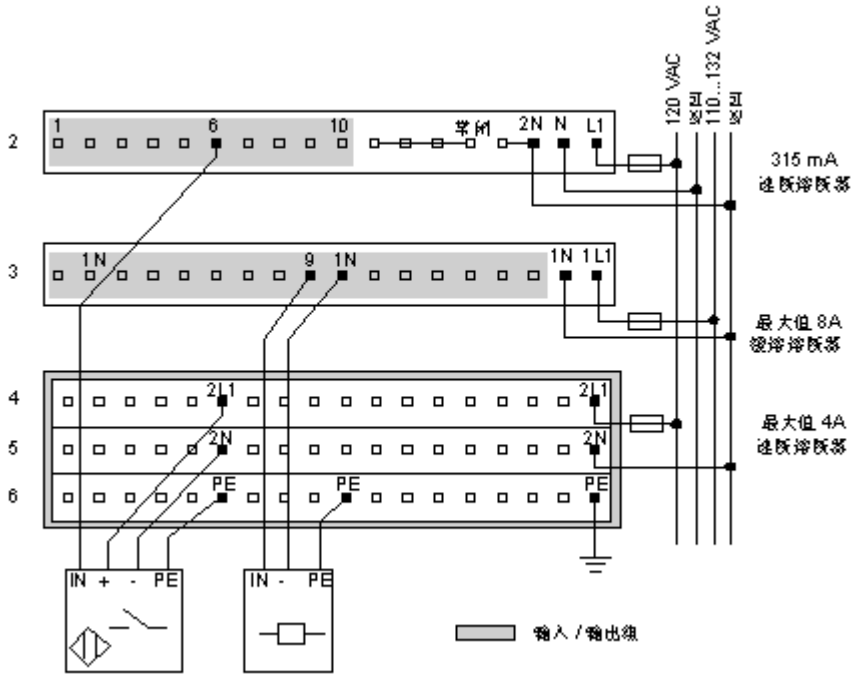

Interne Anschlussbelegung

Die Reihen 1 bis 3 zeigen die internen Verbindungen zwischen den Klemmen der E/A-Einheit. Die Reihen 4 bis 6 zeigen die internen Verbindungen der optionalen Sammelschiene

