Produktdatenblatt

Spezifikationen



Dez. analog./dig. E/A-Einh. Modicon Momentum, 4 E / 8A dig., 6 E / 4A anal.

170ANR12091

EAN Code: 3595862053402

Hauptmerkmale

Baureihe	Modicon Momentum-Automatisierungsplattform
Produkt- oder Komponententyp	Analoges, digitales E/A-Grundgerät
Kanalgruppen	1 Gruppe mit 8 digitalen Ausgängen 2 Gruppen mit 4 digitalen Eingängen 1 Gruppe mit 6 Analogeingängen 1 Gruppe mit 4 Analogausgängen
analoger Ausgangsbereich	+/- 10 V 14 bits
Ausgangskurzschlussschutz	Mit Diskreter Ausgang
Ausgangsüberlastschutz	Mit Diskreter Ausgang
Anzahl diskrete Eingänge	8

Zusatzmerkmale

Strom bei Status 0 gewährleistet	= 2 mA (Diskreter Eingang)
Strom bei Status 1 gewährleistet	= 6 mA (Diskreter Eingang)
Eingangsüberspannungsschutz	45 V 10 s Diskreter Eingang
Eingangswiderstand	1 MOhm Analogeingangsschaltung
Ausgangslast	>= 2 kOhm 0 - 10 V Analogausgang
Konvertierungsfehler	+/- 0,4 % +/- 10 V 25 °C Analogausgang
Fehlerzustand	Für Analogausgang: halten Für Analogausgang: auf Null zurücksetzen
max. Spannungsabfall	<0,4 V 0,25 A in Ein-Stellung Diskreter Ausgang
Stoßstrom	2,5 A 1 ms Diskreter Ausgang
Isolationsspannung	500 V (Dauer = 1 min) zwischen analogem E/A und Betriebsspannung 500 V (Dauer = 1 min) zwischen Betriebsspannung und E/A von Masse
Diskrete Eingangsspannung	24 V DC
Diskrete Eingangslogik	Positiv
Spannungswert für garantierten Status 0	= 5 V
Spannungswert für garantierten Status 1	>= 11 V
Messeingänge	Single-ended, Eingangsbereich: +/- 10 V
Auflös. des analogen Eingangs	14 Bits
Eingangsspannungsgrenzen	3 - 32 V
Diskrete Ausgangslogik	Positiv
Diskreter Ausgangsstrom	2 A je Gruppe 2 A je Modul 0,25 A je Punkt

Bruttopreisliste für Deutschland zuzüglich Zuschläge, Frachtkosten und Mehrwertsteuer, gültig ab dem 1. Januar 2024. Irrtum und Änderungen vorbehalten. Es gelten die AGBs der Schneider Electric GmbH.

Haftungsausschluss: Diese Dokumentation dient nicht als Ersatz für die Beurteilung der Eignung oder Verlässlichkeit dieser Produkte für bestimmte Verwendungsbereiche des Benutzers und darf nicht zu diesem Zweck verwendet werden.

Kriechstrom	0,4 mA für Diskreter Ausgang
Umwandlungszeit	0.75 ms für Analogausgang 1.2 ms für Analogeingangsschaltung
Auflösung der analogen Ausgänge	14 bits, +/- 10 V
Reaktionszeit	1,05 ms von Zustand 1 bis Zustand 0 für Diskreter Ausgang 1,2 ms von Zustand 0 bis Zustand 1 für Diskreter Eingang 1,2 ms von Zustand 0 bis Zustand 1 für Diskreter Ausgang 1,2 ms von Zustand 1 bis Zustand 0 für Diskreter Eingang
[UH,nom] Bemessungs-Betriebsspannung	24 V DC
Lokale Signalisierung	8 LEDs für Kanalstatus
Leistungsaufnahme	400 mA bei 24 V DC
Max. Verlustleistung in W	6 W
Höhe	125 mm
Breite	141,5 mm
Tiefe	47,5 mm

Montage

Beschichtung	TC
Beschriftung	CE
Produktzertifizierungen	UL CSA
Umgebungstemperatur bei Betrieb	0…60 °C
Umgebungstemperatur bei Lagerung	-40…85 °C
Relative Luftfeuchtigkeit	0…95 % Betauung nicht zulässig
Betriebshöhe	<= 5.000 m

Verpackungseinheiten

VPE 1 Art	PCE
Anzahl der Geräte pro Packung	1
VPE 1 Höhe	5,500 cm
VPE 1 Breite	18,000 cm
VPE 1 Länge	26,000 cm
Verpackungsgewicht (Lbs)	400,000 g
VPE 2 Art	S03
VPE 2 Menge	10
VPE 2 Höhe	30,000 cm
VPE 2 Breite	30,000 cm
VPE 2 Länge	40,000 cm
VPE 2 Gewicht	4,500 kg

Vertragliche Gewährleistung

Garantie (in Monaten)	18

Environmental Data

Schneider Electric hat sich zum Ziel gesetzt, den Net Zero-Status bis 2050 durch Lieferkettenpartnerschaften, Materialien mit geringerer Auswirkung und Kreislaufbildung über unsere laufende Kampagne "Use Better, Use Longer, Use Again" zu erreichen, um die Lebensdauer und Recyclingfähigkeit der Produkte zu verlängern.

Erläuterung der Environmental Data >

Wie wir die Produktnachhaltigkeit bewerten >

Umweltbilanz

Total lifecycle Carbon footprint	**271 kg CO2 eq.**
CO_2-Fußabdruck der Herstellungsphase [A1 bis A3]	**129 kg CO2 eq.**
CO_2-Fußabdruck der Distributionsphase [A4]	**0.1 kg CO2 eq.**
CO_2-Fußabdruck der Installationsphase [A5]	**0.2 kg CO2 eq.**
CO_2-Fußabdruck der Nutzungsphase [B2, B3, B4, B6]	**141 kg CO2 eq.**
CO_2-Fußabdruck der End-of-Life-Phase [C1 bis C4]	**0.5 kg CO2 eq.**
Umweltproduktdeklaration	**Produktumweltprofil**

Use Better

Materialien und Verpackung

Verpackung mit Recycling-Karton	**Ja**
Verpackung ohne Kunststoff	**Ja**
SCIP-Nummer	**441d5619-6318-4bbf-ac83-96d05888ee7e**
EU-RoHS-Richtlinie	**Freistellungskonform**
REACh-Verordnung	**Produkt beinhaltet besorgniserregende Stoffe (SVHC) über dem Schwellwert**

Use Again

Reproduktion

Recyclingfähigkeitspotential in %	**4**
Circular Econmomy-Eignung	**Entsorgungsinformationen**
Rücknahme	**Ja**

Maßzeichnungen

Standardadapter auf einer typischen Einheit

Abmessungen

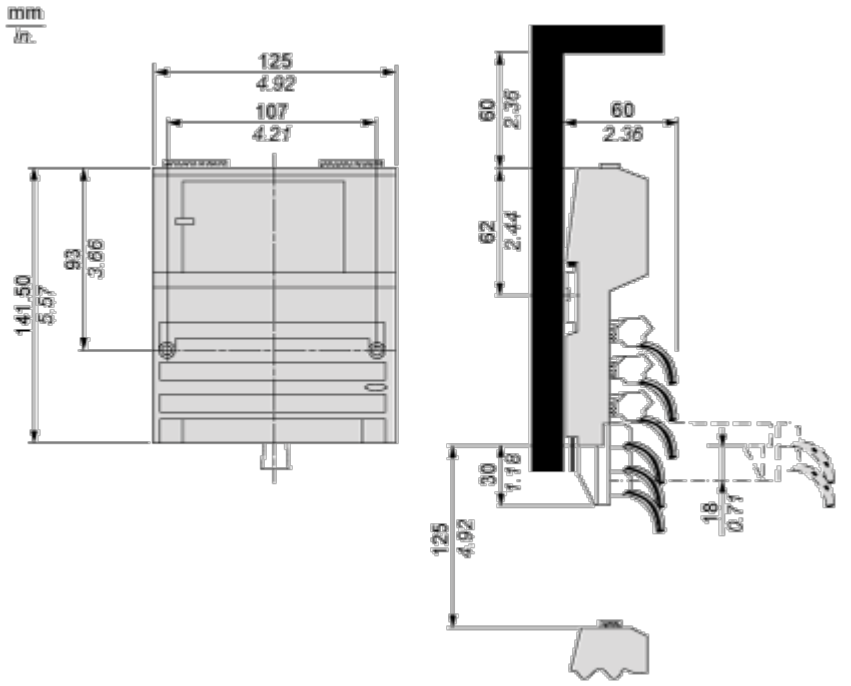

Montage und Abstand

Wandmontage

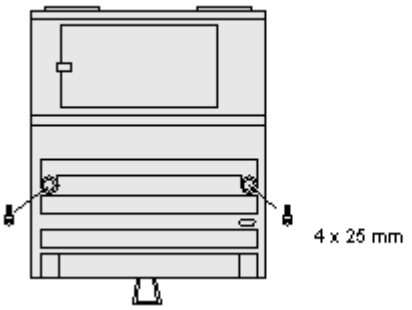

Anschlüsse und Schema

Externe Verdrahtungspläne

Digitale E/A-Geräte

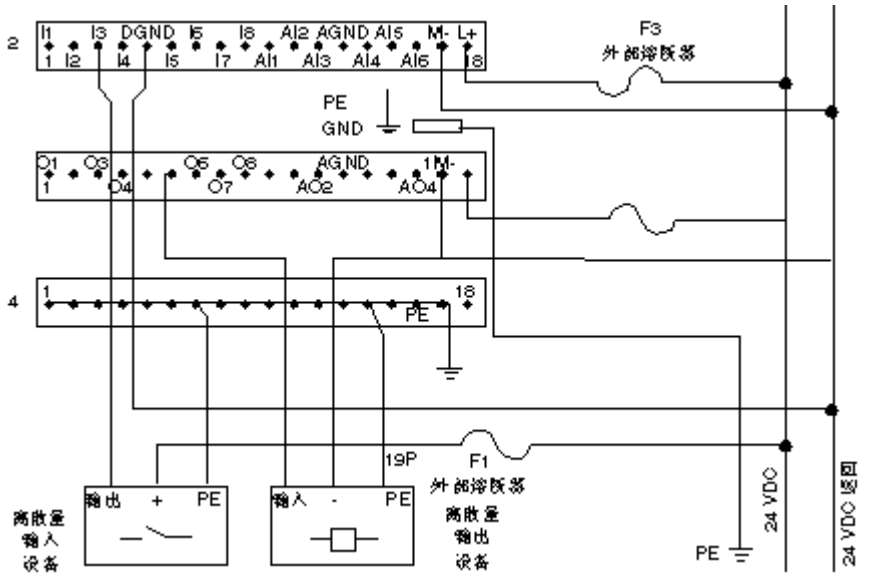

F1, F3 1-A-Sicherung

F2 2,5-A-Sicherung

Analoge E/A-Geräte

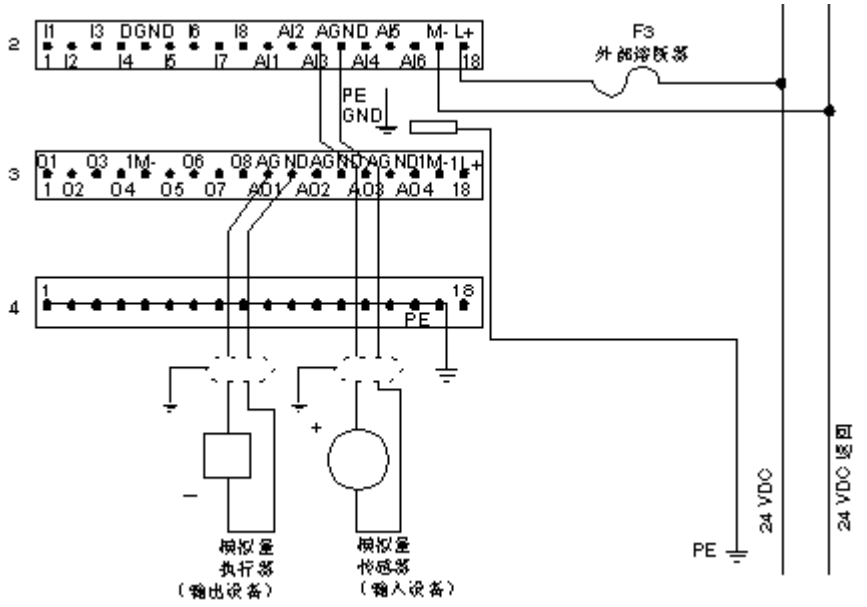

F3 1-A-Sicherung

Interne Anschlussbelegung

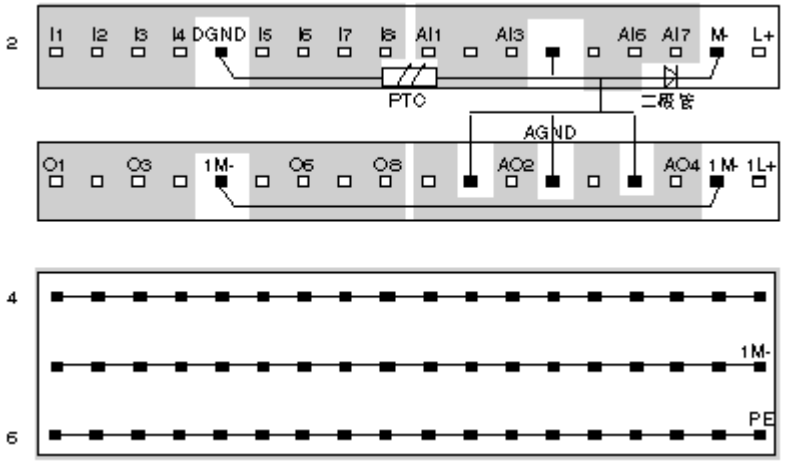

HINWEIS: AGND und DGND sind an einem gemeinsamen Punkt im Modul angeschlossen. Externe digitale Eingänge müssen zur DGND-Klemme zurückgeleitet werden. Externe analoge Schaltkreise müssen zu den AGND-Klemmen zurückgeleitet werden.

Image of product / Alternate images

Alternative



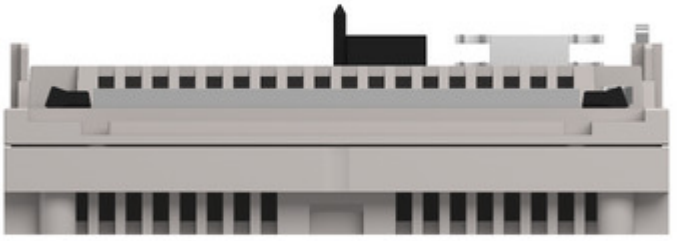

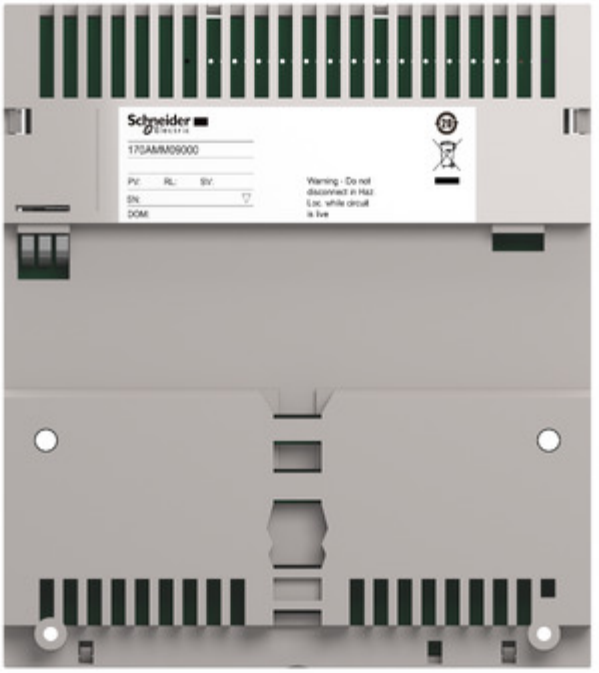
Schneider Electric
170AMM09000
Warning - Do not disconnect in Haz Loc. while circuit is live

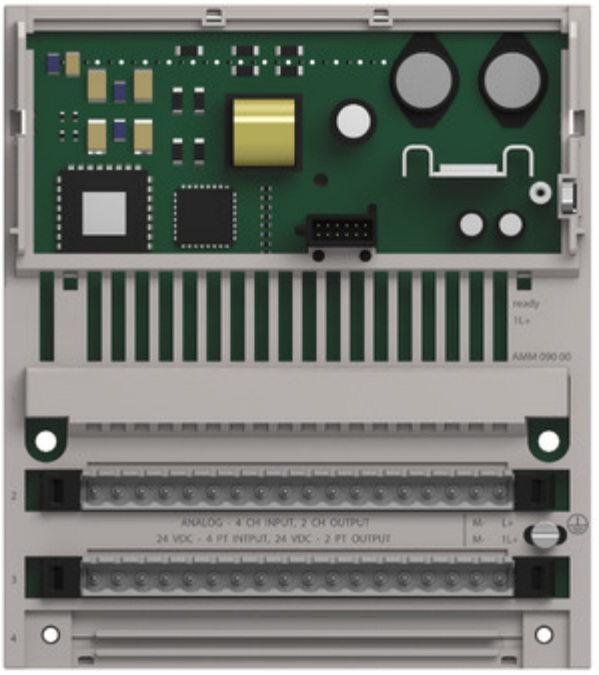
ready
1L+
AMM 090 00
ANALOG - 4 CH INPUT, 2 CH OUTPUT
24 VDC - 4 PT INTPUT, 24 VDC - 2 PT OUTPUT
M-
L+
M-
1L+

