Produktdatenblatt

Spezifikationen



Meldeleuchteneinsatz, Glühlampe (im Lieferumfang) BA 9s, 120V AC

9001KM1

EAN Code: 3389110918588

Hauptmerkmale

Baureihe	Harmony 9001K Harmony 9001SK
Produkt- oder Komponententyp	LED-Modul
Kurzbezeichnung des Geräts	9001K
Lampenfassung	BA 9s
Versorgung des Leuchtmittels	Direkt über internen Transformator 6 V

Zusatzmerkmale

Produktgewicht	0,144 kg
Lichtquelle	Glühlampe
[UH,nom] Bemessungs-Betriebsspannung	120 V AC
[UH,nom] Bemessungs-Betriebsspannung	110 - 120 V
Versorgung des Leuchtmittels	Über integralen Transformator
Versorgungsfrequenz	50 - 60 Hz
Größe	30 mm

Montage

Beschichtung	TC
Umgebungstemperatur bei Lagerung	-40…70 °C
Umgebungstemperatur bei Betrieb	-25…70 °C
Schutzart (IP)	IP10 entspricht IEC 60529
Normen	IEC 60947-5-4 IEC 60947-5-1 JIS C 4520 CSA C22.2 Nr. 14 IEC 60947-1 UL 508 JIS C 852
Produktzertifizierungen	UL 508 NEMA
Schutzklasse für Stromschläge	Klasse II conforming to IEC 61140
Vibrationsfestigkeit	7 gn (f= 2…500 Hz) entspricht IEC 60068-2-6
Stoßfestigkeit	50 gn entspricht IEC 60068-2-27

Verpackungseinheiten

VPE 1 Art	PCE

Bruttopreisliste für Deutschland zuzüglich Zuschläge, Frachtkosten und Mehrwertsteuer, gültig ab dem 1. Januar 2024. Irrtum und Änderungen vorbehalten. Es gelten die AGBs der Schneider Electric GmbH.

Haftungsausschluss: Diese Dokumentation dient nicht als Ersatz für die Beurteilung der Eignung oder Verlässlichkeit dieser Produkte für bestimmte Verwendungsbereiche des Benutzers und darf nicht zu diesem Zweck verwendet werden.

Anzahl der Geräte pro Packung	1
VPE 1 Höhe	4,700 cm
VPE 1 Breite	5,500 cm
VPE 1 Länge	9,200 cm
Verpackungsgewicht (Lbs)	74,000 g
VPE 2 Art	S03
VPE 2 Menge	60
VPE 2 Höhe	30 cm
VPE 2 Breite	30 cm
VPE 2 Länge	40 cm
VPE 2 Gewicht	4,860 kg
VPE 3 Art	P06
VPE 3 Menge	480
VPE 3 Höhe	75,000 cm
VPE 3 Breite	60,000 cm
VPE 3 Länge	80,000 cm
VPE 3 Gewicht	46,880 kg

Vertragliche Gewährleistung

Garantie (in Monaten)	18

Environmental Data

Schneider Electric hat sich zum Ziel gesetzt, den Net Zero-Status bis 2050 durch Lieferkettenpartnerschaften, Materialien mit geringerer Auswirkung und Kreislaufbildung über unsere laufende Kampagne "Use Better, Use Longer, Use Again" zu erreichen, um die Lebensdauer und Recyclingfähigkeit der Produkte zu verlängern.

Erläuterung der Environmental Data >

Wie wir die Produktnachhaltigkeit bewerten >

Umweltbilanz

Total lifecycle Carbon footprint	**0.6 kg CO2 eq.**
CO_2-Fußabdruck der Herstellungsphase [A1 bis A3]	**0.4 kg CO2 eq.**
CO_2-Fußabdruck der Distributionsphase [A4]	**0 kg CO2 eq.**
CO_2-Fußabdruck der Installationsphase [A5]	**0 kg CO2 eq.**
CO_2-Fußabdruck der Nutzungsphase [B2, B3, B4, B6]	**0 kg CO2 eq.**
CO_2-Fußabdruck der End-of-Life-Phase [C1 bis C4]	**0.2 kg CO2 eq.**
Umweltproduktdeklaration	**Produktumweltprofil**

Use Better

Materialien und Verpackung

Verpackung mit Recycling-Karton	**Ja**
Verpackung ohne Kunststoff	**Ja**
SCIP-Nummer	**Ae0c4eb9-0bfb-40a4-851f-5c619fbe777d**
EU-RoHS-Richtlinie	**Freistellungskonform**
REACh-Verordnung	**Produkt beinhaltet besorgniserregende Stoffe (SVHC) über dem Schwellwert**

Use Again

Reproduktion

Recyclingfähigkeitspotential in %	**49**
Circular Econmomy-Eignung	**Entsorgungsinformationen**
Rücknahme	**Ja**
WEEE-Kennzeichnung	**Das Produkt muss entsprechend bestimmter Hinweise auf Märkten der Europäischen Union entsorgt werden und darf nicht in Haushaltsabfälle gelangen.**

Maßzeichnungen

Abmessungen

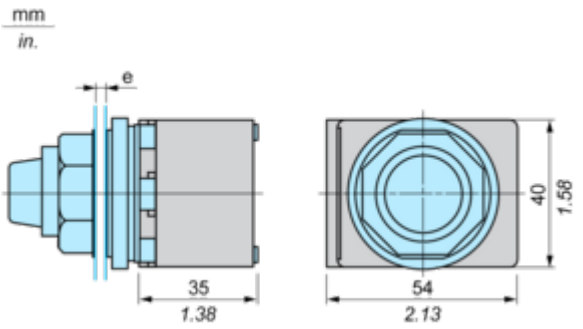

e Stärke der Montageplatte: 1 bis 6 mm / 0.04 bis 0.24 in.

Image of product / Alternate images

Alternative







