Produktdatenblatt

Spezifikationen



Drucktaster Ø 30, Metall-Frontr., Pilzdrucktaster Ø 35mm, schwarz, 1W

9001KR24BH13

EAN Code: 3389110913309

Hauptmerkmale

Baureihe	Harmony 9001K
Produkt- oder Komponententyp	Drucktaste
Kurzbezeichnung des Geräts	9001K
Operatortyp	Rückstellung
Betriebsprofil	Schwarz Pilzdrucktaster Ø 35 mm, unbeschriftet

Zusatzmerkmale

Blendenmaterial	Metall
Montagedurchmesser	30 mm
CAD-Gesamtbreite	46 mm
CAD-Gesamthöhe	45 mm
CAD-Gesamttiefe	70 mm
Klemmenbeschreibung ISO Nr. 1	(13-14-11-12)OF
Produktgewicht	0,126 kg
Betriebsposition	Jede Position
Form des Signaleinheitkopfes	Rund
Material des Frontelements	Kunststoff
Zusätzliche Informationen für den Bediener	Screw-on plastic with set screw
Art und Zusammensetzung der Kontakte	1 Wechslerkontakt
Positive Öffnung	Ohne
Mechanische Lebensdauer	5000000 Zyklen
Anschlüsse - Klemmen	Schraubklemmen, 1 x 0,22-2 x 1,5 mm² entspricht IEC 60947-1
[M] Anzugsdrehmoment	0,8 Nm entspricht IEC 60947-1
Schraubenkopfform	Kreuzschlitz
Kontaktmaterial	Silberlegierungs-Kontakte
Kurzschlussschutz	10 A Patronensicherung entspricht IEC 60947-5-1
[Ith] Konventioneller thermischer Strom in freier Luft	10 A
[Ui] Bemessungs-Isolationsspannung	250 V (Verschmutzungsgrad 3) entspricht IEC 60947-1
[Uimp] Bemessungs-Stoßspannungsfestigkeit	2,5 kV entspricht IEC 60947-1
[Ie] Bemessungs-Betriebsstrom	3 A bei 240 V, AC-15, A600-Q600 entspricht NEMA 0,55 A bei 125 V, DC-13, A600-Q600 entspricht NEMA

Bruttopreisliste für Deutschland zuzüglich Zuschläge, Frachtkosten und Mehrwertsteuer, gültig ab dem 1. Januar 2024. Irrtum und Änderungen vorbehalten. Es gelten die AGBs der Schneider Electric GmbH.

Haftungsausschluss: Diese Dokumentation dient nicht als Ersatz für die Beurteilung der Eignung oder Verlässlichkeit dieser Produkte für bestimmte Verwendungsbereiche des Benutzers und darf nicht zu diesem Zweck verwendet werden.

Nennkurzschl.-Schaltleist. Icm	15 kA bei 480 V AC-15, 7200 VA 15 kA bei 600 V AC-15, 7200 VA 30 kA bei 125 V DC-13, 7200 VA 30 kA bei 240 V AC-15, 7200 VA 60 kA bei 120 V AC-15, 7200 VA 60 kA bei 250 V DC-13, 7200 VA 0,1 kA bei 600 V DC-13
Nenn-Unterbrechungskapazität	3 kA bei 240 V AC-15, 720 VA 6 kA bei 120 V AC-15, 720 VA 1,2 kA bei 600 V AC-15, 720 VA 1,5 kA bei 480 V AC-15, 720 VA 0,1 kA bei 600 V DC-13 0,27 kA bei 250 V DC-13 0,55 kA bei 125 V DC-13
Gerätedarstellung	Vollständiges Produkt
Kappe/Betätigungselement oder Linsenfarbe	Schwarz
Betriebsprofil	Pilzdrucktaster Ø 35 mm
Operatortyp	Rückstellung
Größe	30 mm

Montage

Beschichtung	TC
Umgebungstemperatur bei Lagerung	-40…70 °C
Umgebungstemperatur bei Betrieb	-25…70 °C
Überspannungskategorie	Klasse II entspricht IEC 61140
Schutzart (IP)	IP65/IP66
Schutzart (NEMA)	NEMA 1 NEMA 12 NEMA 13 NEMA 2 NEMA 3 NEMA 3R NEMA 4 NEMA 6
Normen	IEC 60947-5-1 IEC 60947-1 IEC 60947-5-4 JIS C 4520 JIS C 852 UL 508 CSA C22.2 Nr. 14
Produktzertifizierungen	NEMA UL 508
Vibrationsfestigkeit	7 gn (f= 2…500 Hz) entspricht IEC 60068-2-6
Stoßfestigkeit	50 gn entspricht IEC 60068-2-27

Verpackungseinheiten

VPE 1 Art	PCE
Anzahl der Geräte pro Packung	1
VPE 1 Höhe	4,7 cm
VPE 1 Breite	9,3 cm
VPE 1 Länge	5,6 cm
Verpackungsgewicht (Lbs)	146 g
VPE 2 Art	S01

VPE 2 Menge	24
VPE 2 Höhe	15 cm
VPE 2 Breite	15 cm
VPE 2 Länge	40 cm
VPE 2 Gewicht	3,681 kg

Vertragliche Gewährleistung

Garantie (in Monaten)	18

Environmental Data

Schneider Electric hat sich zum Ziel gesetzt, den Net Zero-Status bis 2050 durch Lieferkettenpartnerschaften, Materialien mit geringerer Auswirkung und Kreislaufbildung über unsere laufende Kampagne "Use Better, Use Longer, Use Again" zu erreichen, um die Lebensdauer und Recyclingfähigkeit der Produkte zu verlängern.

Erläuterung der Environmental Data >

Wie wir die Produktnachhaltigkeit bewerten >

Umweltbilanz

Total lifecycle Carbon footprint	**1 kg CO2 eq.**
CO_2-Fußabdruck der Herstellungsphase [A1 bis A3]	**1 kg CO2 eq.**
CO_2-Fußabdruck der Distributionsphase [A4]	**0 kg CO2 eq.**
CO_2-Fußabdruck der Installationsphase [A5]	**0 kg CO2 eq.**
CO_2-Fußabdruck der Nutzungsphase [B2, B3, B4, B6]	**0 kg CO2 eq.**
CO_2-Fußabdruck der End-of-Life-Phase [C1 bis C4]	**0.1 kg CO2 eq.**
Umweltproduktdeklaration	**Produktumweltprofil**

Use Better

Materialien und Verpackung

Verpackung mit Recycling-Karton	**Ja**
Verpackung ohne Kunststoff	**Ja**
SCIP-Nummer	**Ae0c4eb9-0bfb-40a4-851f-5c619fbe777d**
EU-RoHS-Richtlinie	**Freistellungskonform**
REACh-Verordnung	**Produkt beinhaltet besorgniserregende Stoffe (SVHC) über dem Schwellwert**

Use Again

Reproduktion

Recyclingfähigkeitspotential in %	**15**
Circular Econmomy-Eignung	**Entsorgungsinformationen**
Rücknahme	**Ja**
WEEE-Kennzeichnung	**Das Produkt muss entsprechend bestimmter Hinweise auf Märkten der Europäischen Union entsorgt werden und darf nicht in Haushaltsabfälle gelangen.**

Maßzeichnungen

Abmessungen

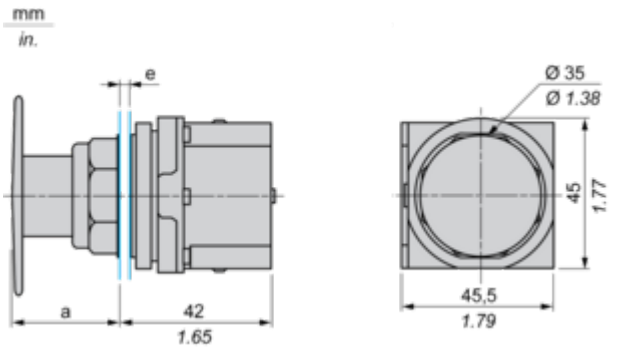

e Stärke der Montageplatte: 1 bis 6 mm / 0.04 bis 0.24 in.
a 28 mm / 1.10 in.

Montage und Abstand

Montageposition des Kontaktblocks

Draufsicht und Rückansicht

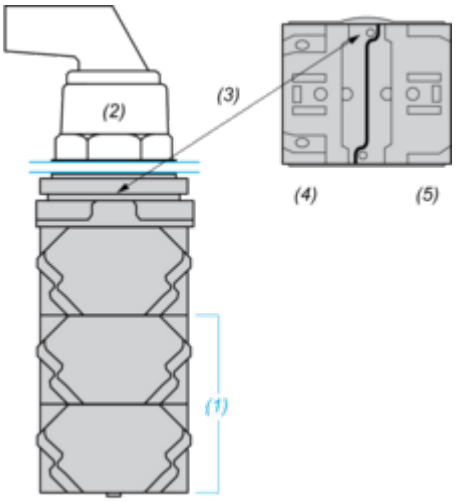

(1) Es können bis zu 3 Kontaktblockebenen montiert werden (max. 6 Kontaktblöcke).
(2) Operator
(3) Fixierungskerbe
(4) Seite 1
(5) Seite 2

Schalttafelausschnitt

Abstände

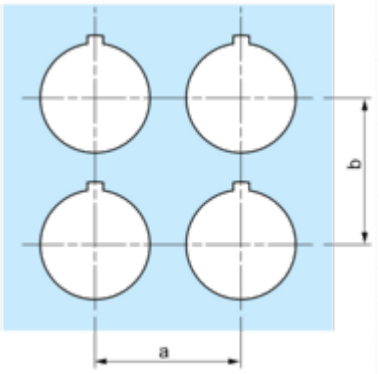

Legendenleiste	a min.		b min.	
	mm	in.	mm	in.
9001KN2••	57,2	2.25	44,5	1.75
9001KN3••	57,2	2.25	50,8	2.00

Detailangaben zu den einzelnen Ausschnitten

2 Alternativen

