Produktdatenblatt

Spezifikationen



Frontelement Drucktaster, Ø 30, 7 Farben zur Auswahl

9001KR3U

EAN Code: 3389110911688

Hauptmerkmale

Baureihe	Harmony 9001K
Produkt- oder Komponententyp	Frontelement für Drucktaster
Kurzbezeichnung des Geräts	9001K
Betriebsprofil	projizierend, unbeschriftet
Zusätzliche Informationen für den Bediener	Ohne Schutzkragen

Zusatzmerkmale

Montagedurchmesser	30 mm
Form des Signaleinheitkopfes	Rund
Operatortyp	Rückstellung
Produktgewicht	0,09 kg
Blendenmaterial	Metall
Kappe/Betätigungselement oder Linsenfarbe	7 Farben zur Auswahl
Betriebsprofil	Projizierend
Operatortyp	Rückstellung
Art und Zusammensetzung der Kontakte	Ohne Kontaktblock

Montage

Schutzart (IP)	IP65/IP66

Verpackungseinheiten

VPE 1 Art	PCE
Anzahl der Geräte pro Packung	1
VPE 1 Höhe	5,08 cm
VPE 1 Breite	5,842 cm
VPE 1 Länge	7,112 cm
Verpackungsgewicht (Lbs)	104,326 g
VPE 2 Art	PAL
VPE 2 Menge	3200
VPE 2 Höhe	101,6 cm
VPE 2 Breite	101,6 cm
VPE 2 Länge	121,92 cm

Bruttopreisliste für Deutschland zuzüglich Zuschläge, Frachtkosten und Mehrwertsteuer, gültig ab dem 1. Januar 2024. Irrtum und Änderungen vorbehalten. Es gelten die AGBs der Schneider Electric GmbH.

Haftungsausschluss: Diese Dokumentation dient nicht als Ersatz für die Beurteilung der Eignung oder Verlässlichkeit dieser Produkte für bestimmte Verwendungsbereiche des Benutzers und darf nicht zu diesem Zweck verwendet werden.

VPE 2 Gewicht	347,451 kg

Vertragliche Gewährleistung

Garantie (in Monaten)	18

Environmental Data

Schneider Electric hat sich zum Ziel gesetzt, den Net Zero-Status bis 2050 durch Lieferkettenpartnerschaften, Materialien mit geringerer Auswirkung und Kreislaufbildung über unsere laufende Kampagne "Use Better, Use Longer, Use Again" zu erreichen, um die Lebensdauer und Recyclingfähigkeit der Produkte zu verlängern.

Erläuterung der Environmental Data >

Wie wir die Produktnachhaltigkeit bewerten >

Umweltbilanz

Umweltproduktdeklaration	Produktumweltprofil

Use Better

Materialien und Verpackung

Verpackung mit Recycling-Karton	**Ja**
Verpackung ohne Kunststoff	**Ja**
SCIP-Nummer	**Ae0c4eb9-0bfb-40a4-851f-5c619fbe777d**
EU-RoHS-Richtlinie	Freistellungskonform
REACh-Verordnung	Produkt beinhaltet besorgniserregende Stoffe (SVHC) über dem Schwellwert

Use Again

Reproduktion

Circular Econmomy-Eignung	Entsorgungsinformationen
Rücknahme	**Ja**
WEEE-Kennzeichnung	**Das Produkt muss entsprechend bestimmter Hinweise auf Märkten der Europäischen Union entsorgt werden und darf nicht in Haushaltsabfälle gelangen.**

Maßzeichnungen

Abmessungen

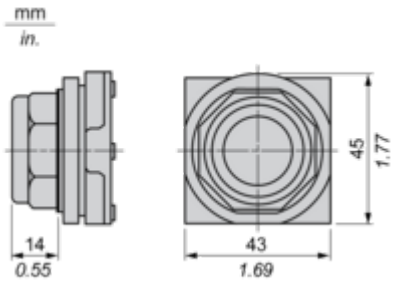

Montage und Abstand

Montageposition des Kontaktblocks

Draufsicht und Rückansicht

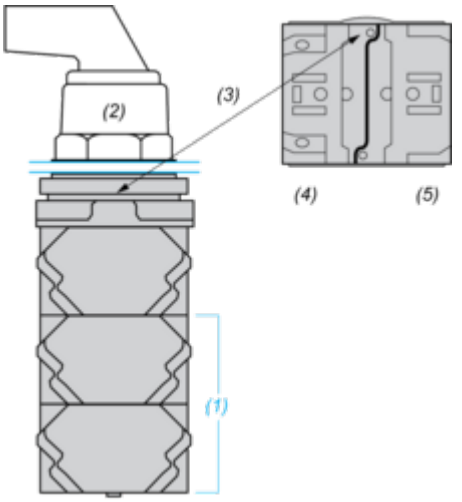

(1) Es können bis zu 3 Kontaktblockebenen montiert werden (max. 6 Kontaktblöcke).
(2) Operator
(3) Fixierungskerbe
(4) Seite 1
(5) Seite 2

Schalttafelausschnitt

Abstände

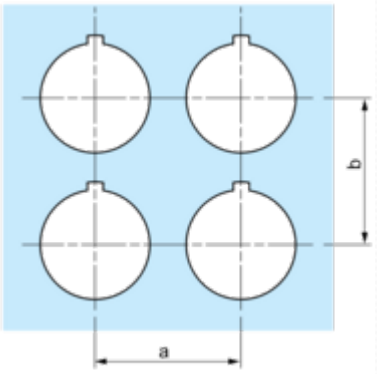

Legendenleiste	a min.		b min.	
	mm	in.	mm	in.
9001KN2••	57,2	2.25	44,5	1.75
9001KN3••	57,2	2.25	50,8	2.00

Detailangaben zu den einzelnen Ausschnitten

2 Alternativen

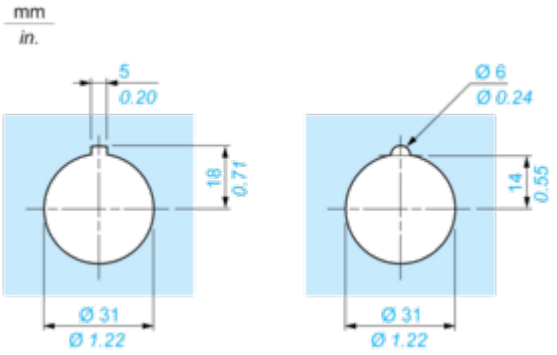

Image of product / Alternate images

Alternative















