Produktdatenblatt

Spezifikationen



Wahlschalter Ø 30, 3 Stellungen Federrückstellung, Knebel, lang, schwarz

9001KS63FB

EAN Code: 3389119001359

Hauptmerkmale

Baureihe	Harmony 9001K
Produkt- oder Komponententyp	Frontelement für Wahlschalter
Kurzbezeichnung des Geräts	9001K
Operatortyp	Links zu Mitte Rückstellung
Betriebsprofil	Schwarz langer Griff

Zusatzmerkmale

Blendenmaterial	Metall
Montagedurchmesser	30 mm
Produktgewicht	0,172 kg
Form des Signaleinheitkopfes	Achtkant
Betriebs-Positionsinformation	3 Positionen
Art und Zusammensetzung der Kontakte	Ohne Kontaktblock
Mechanische Lebensdauer	0,5 Mcycles
Produktkompatibilität	9001KA1 Seite 1 oder 2
Gerätedarstellung	Grundelement
Kappe/Betätigungselement oder Linsenfarbe	Schwarz
Betriebsprofil	Langer Griff
Operatortyp	Rückstellung
Größe	30 mm
Rückgabe	Links zu Mitte
Nockenprofil	3

Montage

Beschichtung	TC
Umgebungstemperatur bei Lagerung	-40…70 °C
Umgebungstemperatur bei Betrieb	-25…70 °C
Überspannungskategorie	Klasse II entspricht IEC 61140

Bruttopreisliste für Deutschland zuzüglich Zuschläge, Frachtkosten und Mehrwertsteuer, gültig ab dem 1. Januar 2024. Irrtum und Änderungen vorbehalten. Es gelten die AGBs der Schneider Electric GmbH.

Haftungsausschluss: Diese Dokumentation dient nicht als Ersatz für die Beurteilung der Eignung oder Verlässlichkeit dieser Produkte für bestimmte Verwendungsbereiche des Benutzers und darf nicht zu diesem Zweck verwendet werden.

Schutzart (NEMA)	NEMA 1 NEMA 12 NEMA 13 NEMA 2 NEMA 3 NEMA 3R NEMA 4
Normen	IEC 60947-1 CSA C22.2 Nr. 14 IEC 60947-5-4 JIS C 852 JIS C 4520 UL 508 IEC 60947-5-1
Produktzertifizierungen	UL 508 NEMA
Vibrationsfestigkeit	7 gn (f= 2…500 Hz) entspricht IEC 60068-2-6
Stoßfestigkeit	50 gn entspricht IEC 60068-2-27

Verpackungseinheiten

VPE 1 Art	PCE
Anzahl der Geräte pro Packung	1
VPE 1 Höhe	5,08 cm
VPE 1 Breite	7,112 cm
VPE 1 Länge	6,35 cm
Verpackungsgewicht (Lbs)	127,006 g

Vertragliche Gewährleistung

Garantie (in Monaten)	18

Environmental Data

Schneider Electric hat sich zum Ziel gesetzt, den Net Zero-Status bis 2050 durch Lieferkettenpartnerschaften, Materialien mit geringerer Auswirkung und Kreislaufbildung über unsere laufende Kampagne "Use Better, Use Longer, Use Again" zu erreichen, um die Lebensdauer und Recyclingfähigkeit der Produkte zu verlängern.

Erläuterung der Environmental Data >

Wie wir die Produktnachhaltigkeit bewerten >

Umweltbilanz

Umweltproduktdeklaration	Produktumweltprofil

Use Better

Materialien und Verpackung

Verpackung mit Recycling-Karton	**Ja**
Verpackung ohne Kunststoff	**Ja**
SCIP-Nummer	**Ae0c4eb9-0bfb-40a4-851f-5c619fbe777d**
EU-RoHS-Richtlinie	Freistellungskonform
REACh-Verordnung	Produkt beinhaltet besorgniserregende Stoffe (SVHC) über dem Schwellwert

Use Again

Reproduktion

Circular Econmomy-Eignung	Entsorgungsinformationen
Rücknahme	**Ja**
WEEE-Kennzeichnung	**Das Produkt muss entsprechend bestimmter Hinweise auf Märkten der Europäischen Union entsorgt werden und darf nicht in Haushaltsabfälle gelangen.**

Maßzeichnungen

Abmessungen

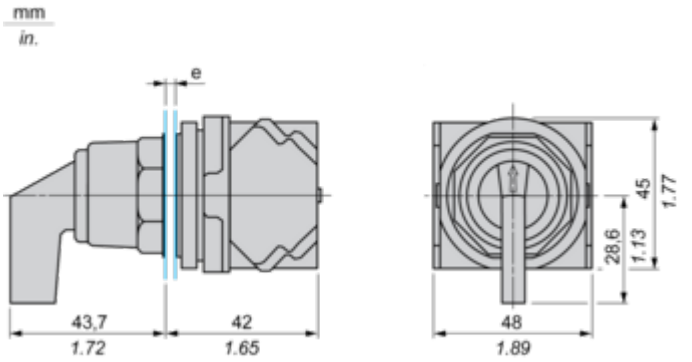

e Stärke der Montageplatte: 1 bis 6 mm / 0.04 bis 0.24 in.

Montage und Abstand

Montageposition des Kontaktblocks

Draufsicht und Rückansicht

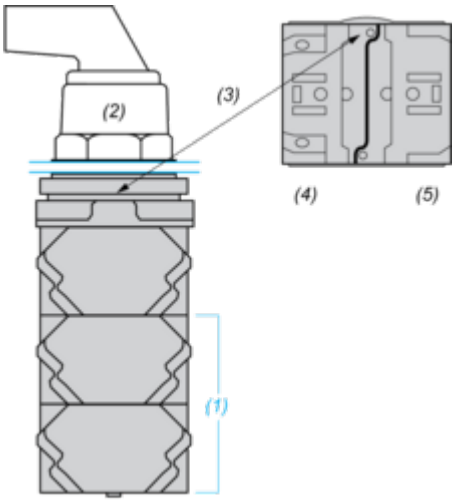

(1) Es können bis zu 3 Kontaktblockebenen montiert werden (max. 6 Kontaktblöcke).
(2) Operator
(3) Fixierungskerbe
(4) Seite 1
(5) Seite 2

Schalttafelausschnitt

Abstände

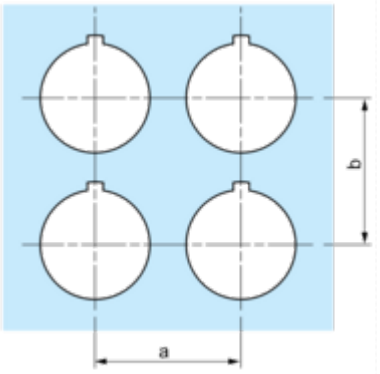

Legendenleiste	a min.		b min.	
	mm	in.	mm	in.
9001KN2••	57,2	2.25	44,5	1.75
9001KN3••	57,2	2.25	50,8	2.00

Detailangaben zu den einzelnen Ausschnitten

2 Alternativen

