Produktdatenblatt

Spezifikationen



Leuchtmelder Ø 30, gelb (amber), m. LED hoh. Leuchtk., BA 9s, 24V AC/DC- IP66

9001SKP35LYA9

EAN Code: 3389118037502

Hauptmerkmale

Baureihe	Harmony 9001SK
Produkt- oder Komponententyp	Kontrolllampe
Kurzbezeichnung des Geräts	9001SK
Objektivtyp	Gewölbt Kunststoff
Versorgung des Leuchtmittels	Direkt 24 V AC/DC

Zusatzmerkmale

Blendenmaterial	Kunststoff
Montagedurchmesser	30 mm
Form des Signaleinheitkopfes	Rund
Kappe/Betätigungselement oder Linsenfarbe	Bernsteinfarben
Leuchtmittel	LED
Lampenfassung	BA 9s
[UH,nom] Bemessungs-Betriebsspannung	24 - 28 V AC/DC
[M] Anzugsdrehmoment	0,8 Nm entspricht IEC 60947-1
Schraubenkopfform	Kreuzschlitz
Anschlüsse - Klemmen	Schraubklemmen, 1 x 0,22-2 x 1,5 mm² entspricht IEC 60947-1
[Ith] Konventioneller thermischer Strom in freier Luft	10 A
Kurzschlussschutz	10 A Patronensicherung entspricht IEC 60947-5-1
[Ui] Bemessungs-Isolationsspannung	250 V (Verschmutzungsgrad 2) entspricht IEC 60947-1
[Uimp] Bemessungs-Stoßspannungsfestigkeit	2,5 kV entspricht IEC 60947-1
Betriebsposition	Jede Position
CAD-Gesamtbreite	54 mm
CAD-Gesamthöhe	70 mm
CAD-Gesamttiefe	42 mm
Produktgewicht	0,082 kg
Gerätedarstellung	Vollständiges Produkt
Objektivtyp	Gewölbt
[UH,nom] Bemessungs-Betriebsspannung	24-28 V
Farbe der Lichtquelle	Gelb
Objektivmaterial	Polykarbonat

Bruttopreisliste für Deutschland zuzüglich Zuschläge, Frachtkosten und Mehrwertsteuer, gültig ab dem 1. Januar 2024. Irrtum und Änderungen vorbehalten. Es gelten die AGBs der Schneider Electric GmbH.

Haftungsausschluss: Diese Dokumentation dient nicht als Ersatz für die Beurteilung der Eignung oder Verlässlichkeit dieser Produkte für bestimmte Verwendungsbereiche des Benutzers und darf nicht zu diesem Zweck verwendet werden.

Größe	30 mm
Lichtquelle	LED

Montage

Schutzklasse für Stromschläge	Klasse II conforming to IEC 61140
Beschichtung	TC
Schutzart (IP)	IP65/IP66
Schutzart (NEMA)	NEMA 1 NEMA 12 NEMA 13 NEMA 2 NEMA 3 NEMA 3R NEMA 4 NEMA 4X
Vibrationsfestigkeit	7 gn (f= 2…500 Hz) entspricht IEC 60068-2-6
Stoßfestigkeit	50 gn entspricht IEC 60068-2-27
Umgebungstemperatur bei Betrieb	-25…70 °C
Umgebungstemperatur bei Lagerung	-40…70 °C
Normen	CSA C22.2 Nr. 14 IEC 60947-1 JIS C8201-5-1 IEC 60947-5-1 UL 508 JIS C 852 IEC 60947-5-4 JIS C8201-1
Produktzertifizierungen	NEMA UL 508

Verpackungseinheiten

VPE 1 Art	PCE
Anzahl der Geräte pro Packung	1
VPE 1 Höhe	4,572 cm
VPE 1 Breite	5,334 cm
VPE 1 Länge	9,144 cm
Verpackungsgewicht (Lbs)	226,796 g

Vertragliche Gewährleistung

Garantie (in Monaten)	18

Environmental Data

Schneider Electric hat sich zum Ziel gesetzt, den Net Zero-Status bis 2050 durch Lieferkettenpartnerschaften, Materialien mit geringerer Auswirkung und Kreislaufbildung über unsere laufende Kampagne "Use Better, Use Longer, Use Again" zu erreichen, um die Lebensdauer und Recyclingfähigkeit der Produkte zu verlängern.

Erläuterung der Environmental Data >

Wie wir die Produktnachhaltigkeit bewerten >

Umweltbilanz

Umweltproduktdeklaration	Produktumweltprofil

Use Better

Materialien und Verpackung

Verpackung mit Recycling-Karton	Nein
Verpackung ohne Kunststoff	Nein
EU-RoHS-Richtlinie	Konform
REACh-Verordnung	Produkt beinhaltet besorgniserregende Stoffe (SVHC) über dem Schwellwert

Use Again

Reproduktion

Circular Econmomy-Eignung	Entsorgungsinformationen
Rücknahme	Ja
WEEE-Kennzeichnung	Das Produkt muss entsprechend bestimmter Hinweise auf Märkten der Europäischen Union entsorgt werden und darf nicht in Haushaltsabfälle gelangen.

Maßzeichnungen

Abmessungen

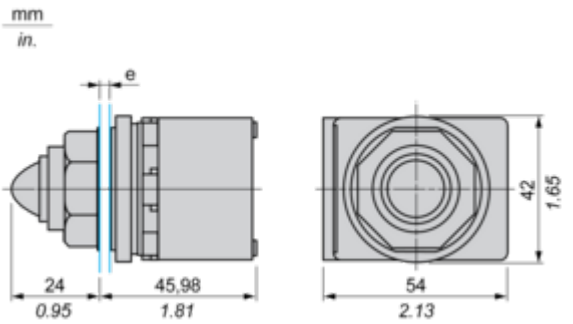

e Stärke der Montageplatte: 1 bis 6 mm / 0.04 bis 0.24 in.