Produktdatenblatt

Spezifikationen



Leergehäuse, 9001SK, Kunststoff, 2Aussparungen Ø 30

9001SKY2

EAN Code: 3389118035843

Hauptmerkmale

Baureihe	Harmony 9001SK Harmony 9001K
Produkt- oder Komponententyp	Leergehäuse
Kurzbezeichnung des Geräts	9001SK
Anzahl der Ausschnitte	2 Einbaustellen
Kabeleinführung	1 Kabeleinführung mit Gewinde für 3/4"-Ausbruch

Zusatzmerkmale

Produktbestimmung	Für Steuer- und Signalisierungseinheiten Ø 30 mm
Material	Kunststoff
Produktgewicht	0,69 kg

Montage

Beschichtung	TH
Umgebungstemperatur bei Lagerung	-40…70 °C
Umgebungstemperatur bei Betrieb	-25…70 °C
Überspannungskategorie	II entspricht IEC 61140
Schutzart (NEMA)	NEMA 1 NEMA 12 NEMA 3 NEMA 4 NEMA 4X

Verpackungseinheiten

VPE 1 Art	PCE
Anzahl der Geräte pro Packung	1
VPE 1 Höhe	13,208 cm
VPE 1 Breite	12,192 cm
VPE 1 Länge	20,320 cm
Verpackungsgewicht (Lbs)	771,106 g
VPE 2 Art	PAL
VPE 2 Menge	210
VPE 2 Höhe	101,600 cm
VPE 2 Breite	101,600 cm

Bruttopreisliste für Deutschland zuzüglich Zuschläge, Frachtkosten und Mehrwertsteuer, gültig ab dem 1. Januar 2024. Irrtum und Änderungen vorbehalten. Es gelten die AGBs der Schneider Electric GmbH.

Haftungsausschluss: Diese Dokumentation dient nicht als Ersatz für die Beurteilung der Eignung oder Verlässlichkeit dieser Produkte für bestimmte Verwendungsbereiche des Benutzers und darf nicht zu diesem Zweck verwendet werden.

VPE 2 Länge	121,920 cm
VPE 2 Gewicht	163,293 kg

Vertragliche Gewährleistung

Garantie (in Monaten)	18

Environmental Data

Schneider Electric hat sich zum Ziel gesetzt, den Net Zero-Status bis 2050 durch Lieferkettenpartnerschaften, Materialien mit geringerer Auswirkung und Kreislaufbildung über unsere laufende Kampagne "Use Better, Use Longer, Use Again" zu erreichen, um die Lebensdauer und Recyclingfähigkeit der Produkte zu verlängern.

Erläuterung der Environmental Data >

Wie wir die Produktnachhaltigkeit bewerten >

Umweltbilanz

Umweltproduktdeklaration	Produktumweltprofil

Use Better

Materialien und Verpackung

Verpackung mit Recycling-Karton	**Ja**
Verpackung ohne Kunststoff	**Ja**
EU-RoHS-Richtlinie	Konform
REACh-Verordnung	Produkt beinhaltet besorgniserregende Stoffe (SVHC) nicht über dem Schwellwert

Use Again

Reproduktion

Rücknahme	**Ja**
WEEE-Kennzeichnung	**Das Produkt muss entsprechend bestimmter Hinweise auf Märkten der Europäischen Union entsorgt werden und darf nicht in Haushaltsabfälle gelangen.**

Maßzeichnungen

Abmessungen

Die nachstehende Abbildung zeigt ein Gehäuse mit 2 Bohrungen. Die Anzahl der Bohrungen können Sie den Produkteigenschaften entnehmen.

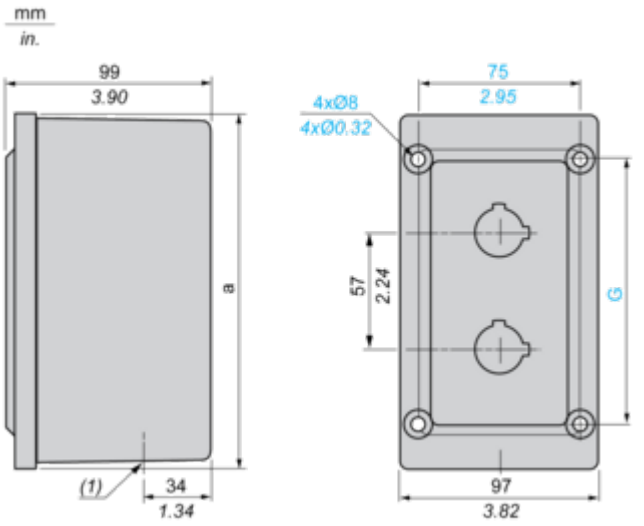

(1) Gewinde der Kanalöffnung: 3/4”.

a		G	
mm	in.	mm	in.
169	6.65	124	4.88

Image of product / Alternate images

Alternative











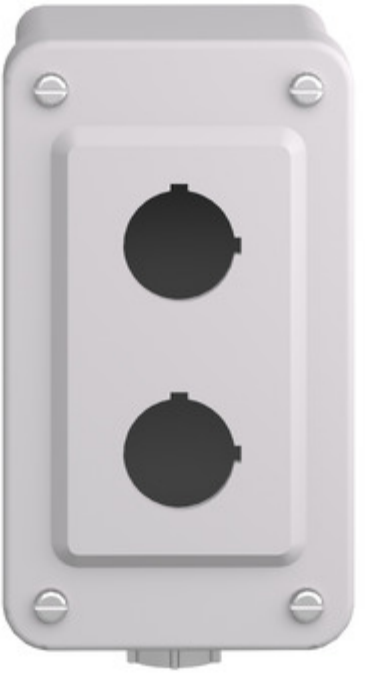

Image of product in real life situation

