Produktdatenblatt

Spezifikationen



BASIS ST. REL W10 16I 48V GLEICHSTROM, ISOLIERT

ABE7S16E2E1

EAN Code: 3389110546255

Hauptmerkmale

Baureihe	Modicon ABE7
Produkt- oder Komponententyp	Eingangsklemmenblock mit Transistorrelais
[UH,nom] Bemessungsbetriebsspannung	24 V DC (PLC-Ende) 48 V DC (Sensorende)
Anzahl der Kanäle	16
Anz. Klemmen pro Kanal	2
Anschlüsse - Klemmen	Schraubklemmenanschluss, 1 x 0,09-1 x 1,5 mm², 0,09…1,5 mm² (AWG 28 - AWG 16) flexibel mit Kabelende Schraubklemmenanschluss, 1x 0,14-2,5 mm², 0,14…2,5 mm² (AWG 26 - AWG 12) starr Schraubklemmenanschluss, 1x 0,14-2,5 mm², 0,14…2,5 mm² (AWG 26 - AWG 14) flexibel ohne Kabelende Schraubklemmenanschluss, 2 x 0,09-2 x 0,75 mm², 0,09…0,75 mm² (AWG 28 - AWG 20) flexibel mit Kabelende Schraubklemmenanschluss, 2 x 0,2-2 x 2,5 mm², 0,2…2,5 mm² (AWG 24 - AWG 14) starr

Zusatzmerkmale

Typ des Klemmenblocks	Abnehmbar
Versorgungsspannungsgrenzen	19…30 V DC (PLC-Ende) entspricht IEC 61131-2
Isolation PLC/Betriebsteil	Ja
Schutzart	Interne Sicherung 1 A 5 x 20 mm flinke Feinsicherung PLC-Ende Einstellbar über externe Sicherung flinke Feinsicherung Sensorende
Befestigungsmodus	Durch Klipse (35 mm symmetrische DIN-Schiene) Durch Schrauben (massive Platte m. Befest.-Kit)
Strom pro Kanal	0,013 A
Strom bei Status 1 gewährleistet	= 6 mA (Sensorende)
Spannungswert für garantierten Status 1	>= 30 V für Sensorende
maximaler Schaltstrom	15 mA (PLC-Ende)
Min. Schaltstrom	1 mA for PLC-Ende
[tA] Antwortzeit	<= 0,05 ms von Status 0 zu 1 <= 0,4 ms von Zustand 1 auf 0
Taktfrequenz	<= 1000 Hz Betriebszyklus: 50 %
[Uimp] Bemessungs-Stoßspannungsfestigkeit	2,5 kV entspricht IEC 60947-1
[Ui] Bemessungs-Isolationsspannung	2000 V
Installationskategorie	II entspricht IEC 60664-1
[M] Anzugsdrehmoment	0,6 Nm mit Flach Ø 3,5 Schraubendreher

Bruttopreisliste für Deutschland zuzüglich Zuschläge, Frachtkosten und Mehrwertsteuer, gültig ab dem 1. Januar 2024. Irrtum und Änderungen vorbehalten. Es gelten die AGBs der Schneider Electric GmbH.

Haftungsausschluss: Diese Dokumentation dient nicht als Ersatz für die Beurteilung der Eignung oder Verlässlichkeit dieser Produkte für bestimmte Verwendungsbereiche des Benutzers und darf nicht zu diesem Zweck verwendet werden.

Produktgewicht	0,37 kg

Montage

Durchschlagfestigkeit	2000 V bei 50/60 Hz entspricht IEC 60947-1
Produktzertifizierungen	CSA UL DNV GL EAC
Normen	IEC 61131-2 Typ 2
Schutzart (IP)	IP2x entspricht IEC 60529
Glühdrahtbeständigkeit	750 °C entspricht IEC 60695-2-11
Stoßfestigkeit	15 Gn für 11 ms entspricht IEC 60068-2-27
Vibrationsfestigkeit	2 Gn (f= 10…150 Hz) entspricht IEC 60068-2-6
Widerstandsfähigkeit gegen elektrostatische Entladung	4 kV (Kontakt) Level 3 entspricht IEC 61000-4-2 8 kV (Luft) Level 3 entspricht IEC 61000-4-2
Best. gg. Strahlungsfelder	10 V/m (26000000…1000000000 Hz) entspricht IEC 61000-4-3 Level 3
Widerstandsfähigkeit gegen kurze Störsignale	2 kV Level 3 entspricht IEC 61000-4-4
Umgebungstemperatur bei Betrieb	-5…60 °C entspricht IEC 61131-2
Umgebungstemperatur bei Lagerung	-40…80 °C entspricht IEC 61131-2
Verschmutzungsgrad	2 entspricht IEC 60664-1

Verpackungseinheiten

VPE 1 Art	PCE
Anzahl der Geräte pro Packung	1
VPE 1 Höhe	7,0 cm
VPE 1 Breite	8,3 cm
VPE 1 Länge	21,1 cm
Verpackungsgewicht (Lbs)	446,0 g
VPE 2 Art	S03
VPE 2 Menge	16
VPE 2 Höhe	30,0 cm
VPE 2 Breite	30,0 cm
VPE 2 Länge	40,0 cm
VPE 2 Gewicht	7,63 kg

Vertragliche Gewährleistung

Garantie (in Monaten)	18

Environmental Data

Schneider Electric hat sich zum Ziel gesetzt, den Net Zero-Status bis 2050 durch Lieferkettenpartnerschaften, Materialien mit geringerer Auswirkung und Kreislaufbildung über unsere laufende Kampagne "Use Better, Use Longer, Use Again" zu erreichen, um die Lebensdauer und Recyclingfähigkeit der Produkte zu verlängern.

Erläuterung der Environmental Data >

Wie wir die Produktnachhaltigkeit bewerten >

Umweltbilanz

Total lifecycle Carbon footprint	**62 kg CO2 eq.**
CO_2-Fußabdruck der Herstellungsphase [A1 bis A3]	**13 kg CO2 eq.**
CO_2-Fußabdruck der Distributionsphase [A4]	**0.1 kg CO2 eq.**
CO_2-Fußabdruck der Installationsphase [A5]	**0.1 kg CO2 eq.**
CO_2-Fußabdruck der Nutzungsphase [B2, B3, B4, B6]	**49 kg CO2 eq.**
CO_2-Fußabdruck der End-of-Life-Phase [C1 bis C4]	**1 kg CO2 eq.**

Use Better

Materialien und Verpackung

Verpackung mit Recycling-Karton	**Ja**
Verpackung ohne Kunststoff	**Ja**
SCIP-Nummer	**1bbe7d20-74c0-4e7e-b98b-d2946f4ab8b4**
EU-RoHS-Richtlinie	**Freistellungskonform**
REACh-Verordnung	**Produkt beinhaltet besorgniserregende Stoffe (SVHC) über dem Schwellwert**

Use Again

Reproduktion

Recyclingfähigkeitspotential in %	**6**
Circular Econmomy-Eignung	**Entsorgungsinformationen**
Rücknahme	**Ja**
WEEE-Kennzeichnung	**Das Produkt muss entsprechend bestimmter Hinweise auf Märkten der Europäischen Union entsorgt werden und darf nicht in Haushaltsabfälle gelangen.**

Maßzeichnungen

Abmessungen

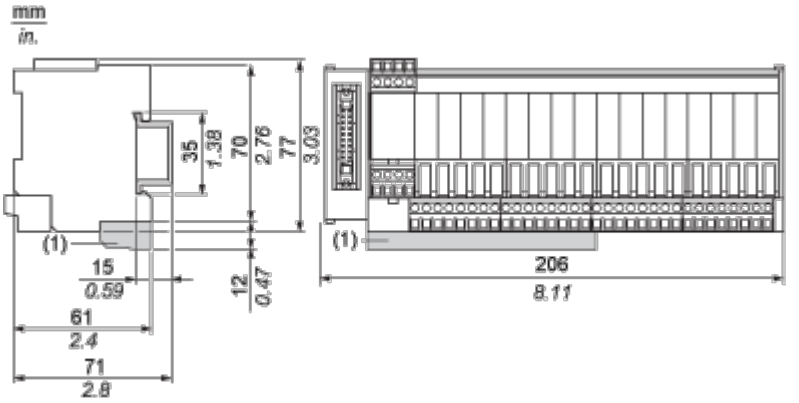

(1) ABE7BV20 / ABE7BV20E

Montage und Abstand

Montage

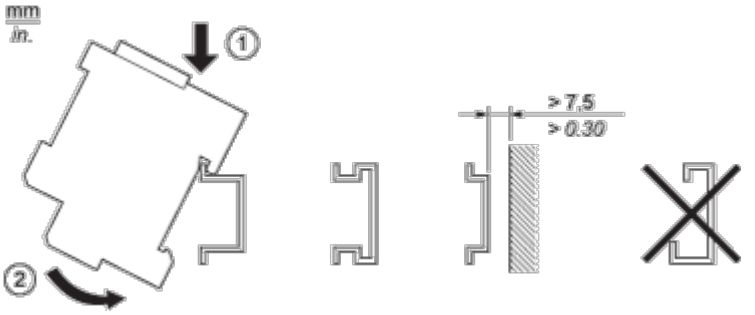

Anschlüsse und Schema

HE10 16 Kanäle

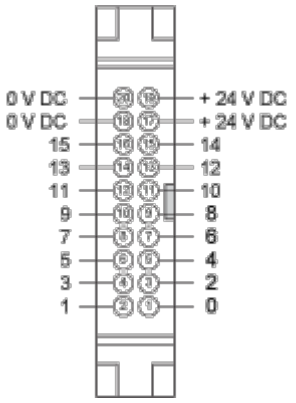

Verdrahtungsplan

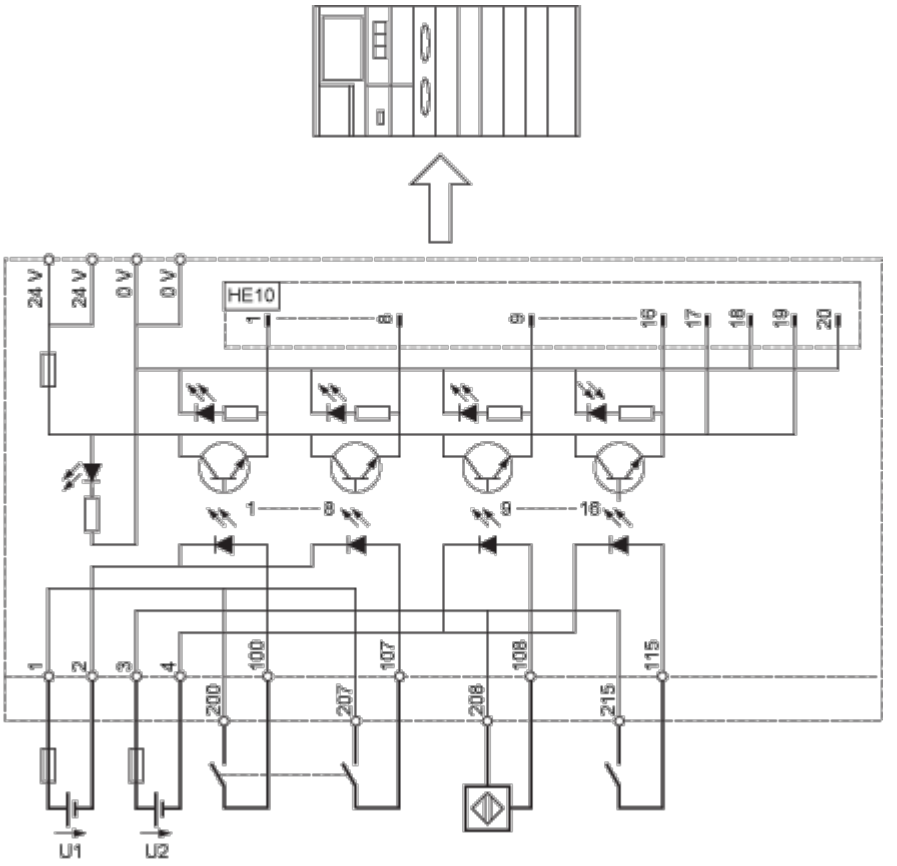

ABE7	U1, U2
S16E2B1 / E2B1E	24 VDC
S16E2E1 / E2E1E	48 VDC
S16E2E0 / E2E0E	48 VAC
S16E2F0 / E2F0E	115 VAC
S16E2M0 / E2M0E	230 VAC

Leistungskurven

Kurven zur Bestimmung von Kabeltyp und -länge entsprechend der Stromstärke

16-Kanal-Grundgerät

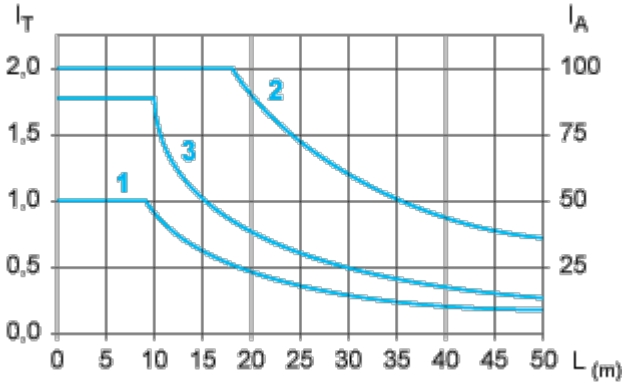

L Kabellänge

I_T Gesamtstrom pro Grundgerät (A)

I_A Strommittelwert pro Kanal (mA)

(1) TSXCDP••2- und ABFH20H••0-Kabel mit Querschnitt 0,08 mm^2 (AWG 28).

(2) TSXCDP••3-Kabel mit Querschnitt 0,34 mm^2 (AWG 22).

(3) Kabel mit Querschnitt 0,13 mm^2 (AWG 26).

Die Kurven werden für einen Spannungsabfall von 1 V im Kabel angegeben. Multiplizieren Sie für die n Volt-Toleranz die vom Graphen durch n festgelegte Länge.

Image of product / Alternate images

Alternative

