Produktdatenblatt

Spezifikationen



Klemmenblock, f. Halbleiterausgang ABE7, 16Ausgänge, 0,5A

ABE7S16S1B2

EAN Code: 3389110838862

Hauptmerkmale

Baureihe	Modicon ABE7
Produkt- oder Komponententyp	Ausgangsklemmenblock mit Transistorrelais
Nennhilfsspannung [UH,nom]	24 V DC für PLC-Ende 24 V DC für Vor-Stellglied-Ende
Anzahl der Kanäle	16
Gerätetyp	Gelötetes Transistorrelais

Zusatzmerkmale

Typ des Klemmenblocks	Abnehmbar
Isolation PLC/Betriebsteil	Nein
Befestigungsmodus	Durch Klipse (35 mm symmetrische DIN-Schiene) Durch Schrauben (massive Platte m. Befest.-Kit)
Strom bei Status 0 gewährleistet	0,4 mA (PLC-Ende)
Spannungswert für garantierten Status 0	3,4 V für PLC-Ende
Strom bei Status 1 gewährleistet	3,1 mA (PLC-Ende)
Spannungswert für garantierten Status 1	16,9 V für PLC-Ende
Max. Strom pro gemeinsamen Ausgang	9 A
Strom pro Kanal	0,5 A für Vor-Stellglied-Ende
minimaler Schaltstrom	1 mA
Abfallspannung	0,3 V (Vor-Stellglied-Ende)
maximaler Schaltstrom	700 mA DC-12 700 mA DC-13
max. Wolframlast	<10 W DC-6
maximaler Reststrom	0,5 mA Vor-Stellglied-Ende
Fehlertyp	Kurzschluss Überlast
Fehleranzeige	Ohne
umschaltb. indukt. Energie L/R	<= 400(U.I) ms
Maximaler Schwellenwert des Leistungsschalters	0,75 A
[tA] Antwortzeit	<= 0,1 ms von Zustand 1 auf 0 <= 0,2 ms von Status 0 zu 1
Taktfrequenz	< 0,6/I² Hz
Installationskategorie	II entspricht IEC 60664-1

Bruttopreisliste für Deutschland zuzüglich Zuschläge, Frachtkosten und Mehrwertsteuer, gültig ab dem 1. Januar 2024. Irrtum und Änderungen vorbehalten. Es gelten die AGBs der Schneider Electric GmbH.

Haftungsausschluss: Diese Dokumentation dient nicht als Ersatz für die Beurteilung der Eignung oder Verlässlichkeit dieser Produkte für bestimmte Verwendungsbereiche des Benutzers und darf nicht zu diesem Zweck verwendet werden.

[M] Anzugsdrehmoment	0,6 Nm mit Flach Ø 3,5 Schraubendreher
Breite	125 mm
Produktgewicht	0,4 kg

Montage

Produktzertifizierungen	GL UL DNV CSA EAC
Schutzart (IP)	IP2x entspricht IEC 60529
Beschichtung	TC
Glühdrahtbeständigkeit	750 °C, Aussetzzeit <30 s entspricht IEC 60695-2-11
Stoßfestigkeit	15 Gn für 11 ms entspricht IEC 60068-2-27
Best. gg. Strahlungsfelder	10 V/m (26000000…1000000000 Hz) entspricht IEC 61000-4-3 Level 3
Widerstandsfähigkeit gegen kurze Störsignale	2 kV Level 3 entspricht IEC 61000-4-4
Umgebungstemperatur bei Betrieb	-5…60 °C entspricht IEC 61131-2
Umgebungstemperatur bei Lagerung	-40…80 °C entspricht IEC 61131-2
Verschmutzungsgrad	2 entspricht IEC 60664-1

Verpackungseinheiten

VPE 1 Art	PCE
Anzahl der Geräte pro Packung	1
VPE 1 Höhe	7,1 cm
VPE 1 Breite	8,3 cm
VPE 1 Länge	13,6 cm
Verpackungsgewicht (Lbs)	343,0 g
VPE 2 Art	S02
VPE 2 Menge	9
VPE 2 Höhe	15,0 cm
VPE 2 Breite	30,0 cm
VPE 2 Länge	40,0 cm
VPE 2 Gewicht	3,431 kg

Vertragliche Gewährleistung

Garantie (in Monaten)	18

Environmental Data

Schneider Electric hat sich zum Ziel gesetzt, den Net Zero-Status bis 2050 durch Lieferkettenpartnerschaften, Materialien mit geringerer Auswirkung und Kreislaufbildung über unsere laufende Kampagne "Use Better, Use Longer, Use Again" zu erreichen, um die Lebensdauer und Recyclingfähigkeit der Produkte zu verlängern.

Erläuterung der Environmental Data >

Wie wir die Produktnachhaltigkeit bewerten >

Umweltbilanz

Total lifecycle Carbon footprint	**59 kg CO2 eq.**
CO_2-Fußabdruck der Herstellungsphase [A1 bis A3]	**10 kg CO2 eq.**
CO_2-Fußabdruck der Distributionsphase [A4]	**0.1 kg CO2 eq.**
CO_2-Fußabdruck der Installationsphase [A5]	**0.1 kg CO2 eq.**
CO_2-Fußabdruck der Nutzungsphase [B2, B3, B4, B6]	**49 kg CO2 eq.**
CO_2-Fußabdruck der End-of-Life-Phase [C1 bis C4]	**0.7 kg CO2 eq.**

Use Better

Materialien und Verpackung

Verpackung mit Recycling-Karton	**Ja**
Verpackung ohne Kunststoff	**Ja**
SCIP-Nummer	**1bbe7d20-74c0-4e7e-b98b-d2946f4ab8b4**
EU-RoHS-Richtlinie	**Freistellungskonform**
REACh-Verordnung	**Produkt beinhaltet besorgniserregende Stoffe (SVHC) über dem Schwellwert**

Use Again

Reproduktion

Recyclingfähigkeitspotential in %	**6**
Circular Econmomy-Eignung	**Entsorgungsinformationen**
Rücknahme	**Ja**
WEEE-Kennzeichnung	**Das Produkt muss entsprechend bestimmter Hinweise auf Märkten der Europäischen Union entsorgt werden und darf nicht in Haushaltsabfälle gelangen.**

Maßzeichnungen

Abmessungen

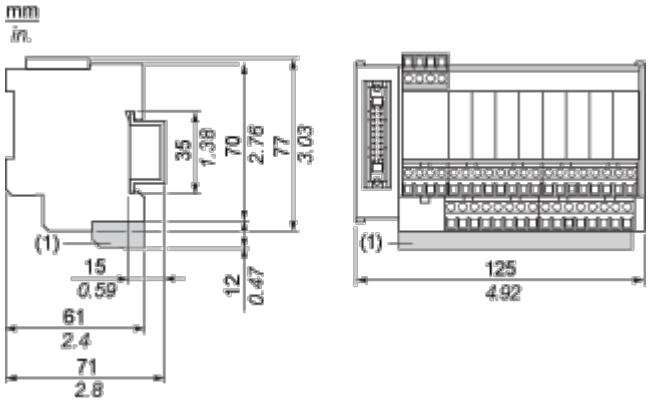

(1) ABE7BV20 / ABE7BV20E

Montage und Abstand

Montage

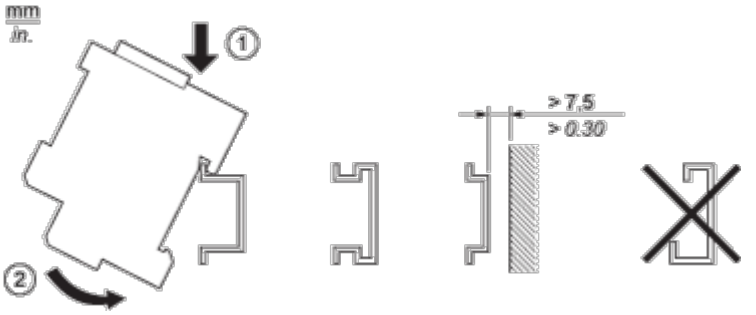

Anschlüsse und Schema

HE10 16 Kanäle

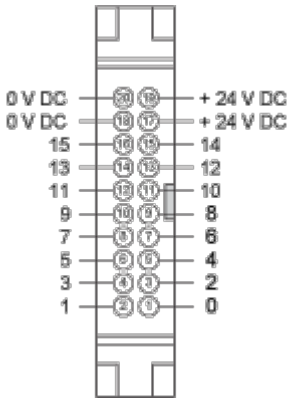

Verdrahtungsplan

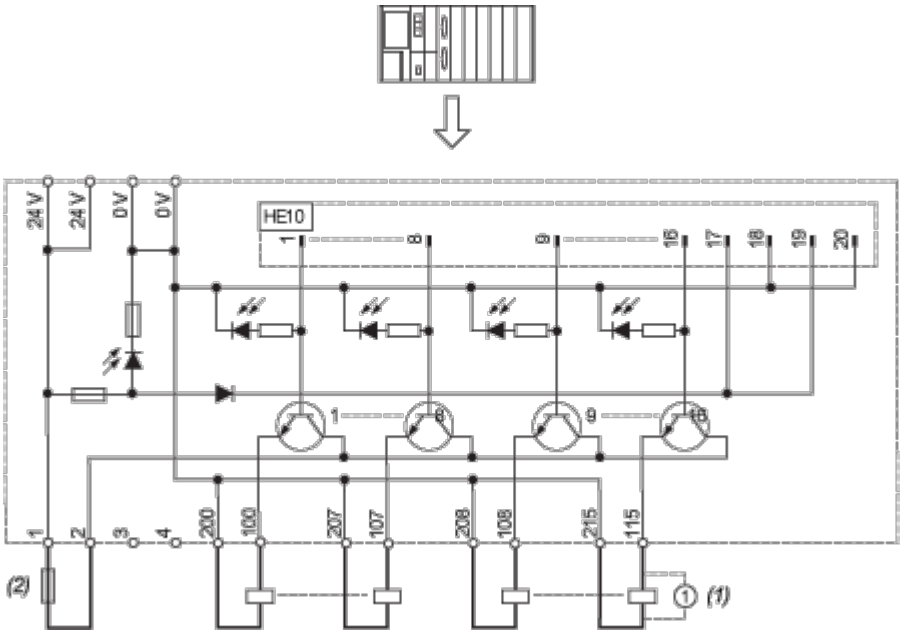

(1) Induktive Last

(2) AB1FUSE435U5X + qflinke SICHERUNG 5 x 20 Typ F.

Leistungskurven

Kurven zur Bestimmung von Kabeltyp und -länge entsprechend der Stromstärke

16-Kanal-Grundgerät

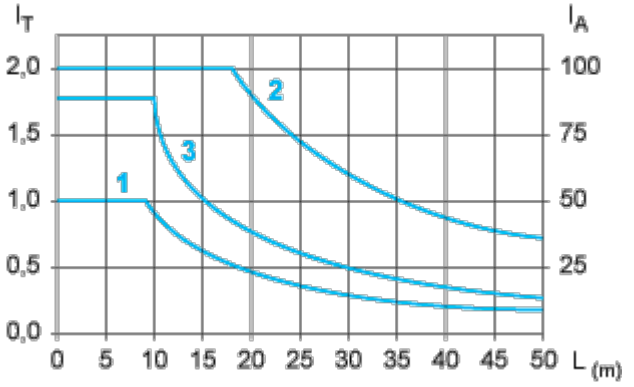

L Kabellänge

I_T Gesamtstrom pro Grundgerät (A)

I_A Strommittelwert pro Kanal (mA)

(1) TSXCDP••2- und ABFH20H••0-Kabel mit Querschnitt 0,08 mm^2 (AWG 28).

(2) TSXCDP••3-Kabel mit Querschnitt 0,34 mm^2 (AWG 22).

(3) Kabel mit Querschnitt 0,13 mm^2 (AWG 26).

Die Kurven werden für einen Spannungsabfall von 1 V im Kabel angegeben. Multiplizieren Sie für die n Volt-Toleranz die vom Graphen durch n festgelegte Länge.