Produktdatenblatt

Spezifikationen



Spannungsversorgung, Modicon ABL2, getaktet, 1-phasig, 100-240V AC, 24V DC, 1,5A, 35W

ABL2REM24015K

EAN Code: 3606481277428

Hauptmerkmale

Baureihe	Modicon ABL2
Produkt- oder Komponententyp	Netzteil
Typ der Stromversorgung	Geregelter Schaltbetrieb
Bemessungsleistung in W	36 W
Haupteingangsspannung	100 - 240 V AC 1-phasige Versorgung
Ausgangsspannung	24 V DC
Stromversorgungs-Ausgangsstrom	1,5 A
Betriebsposition	Jede Position

Zusatzmerkmale

Eingangsspannungsgrenzen	85 - 264 V
Netzwerkfrequenz	47 - 63 Hz
Einschaltstrom	45 A at 100 - 240 V AC
Cos phi	0,45
Wirkungsgrad	87 %
Verlustleistung in W	5,4 W
Leistungsaufnahme	0,4 A at 240 V
Eingangsschutztyp	Integrierte Sicherung (nicht austauschbar)
Ausgangsspannungsgrenzen	20.4...27.6 V
Netz- und Lastregelung	+/- 1 %
Haltezeit	>= 12 ms at 115 V
Ausgangsschutztyp	Gegen Überlast, protection technology: 1,1 - 1,5 x In Gegen Kurzschlüsse, protection technology: 1,1 - 1,5 x In Gegen Überspannung, protection technology: 28.8...33.6 V
Anschlüsse - Klemmen	For Erdungsverbindung: Schraubklemmenanschluss, connection capacity: 1 x 4 mm² AWG 12
Beschriftung	CE
Elektromagnetische Verträglichkeit	Störfestigkeit gegenüber elektromagnetischer Interferenz entspricht EN 55022 Klasse B
Montagehalterung	DIN rail with accessory Montage auf Montageplatte mit Zubehör
Betriebshöhe	5.000 m
Ausgangskopplung	Serie
Überspannungskategorie	II

Bruttopreisliste für Deutschland zuzüglich Zuschläge, Frachtkosten und Mehrwertsteuer, gültig ab dem 1. Januar 2024. Irrtum und Änderungen vorbehalten. Es gelten die AGBs der Schneider Electric GmbH.

Haftungsausschluss: Diese Dokumentation dient nicht als Ersatz für die Beurteilung der Eignung oder Verlässlichkeit dieser Produkte für bestimmte Verwendungsbereiche des Benutzers und darf nicht zu diesem Zweck verwendet werden.

[MTBF] Zeit bis zum Ausfall	600000 h at 25 °C
LED-Statusanzeige	1 LED (grün) Ausgangsspannung
Breite	99 mm
Höhe	82 mm
Tiefe	30 mm
Produktgewicht	0,23 kg

Montage

Produktzertifizierungen	EAC IC RoHS KC RCM
Schutzart (IP)	IP20 entspricht IEC 62368-1
Umgebungstemperatur bei Betrieb	-30…70 °C (with power derating of 2.5 % per °C)
Umgebungstemperatur bei Lagerung	-40…85 °C
Relative Luftfeuchtigkeit	10…95 %
Überspannungskategorie	Klasse I entspricht IEC 62368-1
Vibrationsfestigkeit	4 Gn (f= 10…500 Hz) entspricht IEC 61131-2
Verschmutzungsgrad	2
Durchschlagfestigkeit	2000 V zwischen Eingang und Erde
Testbezeichnung	Electromagnetic hypersensitivity (EHS) conforming to IEC 61000-6-2 Level A

Verpackungseinheiten

VPE 1 Art	PCE
Anzahl der Geräte pro Packung	1
VPE 1 Höhe	3,744 cm
VPE 1 Breite	8,79 cm
VPE 1 Länge	10,549 cm
Verpackungsgewicht (Lbs)	231,0 g
VPE 2 Art	S03
VPE 2 Menge	63
VPE 2 Höhe	30,0 cm
VPE 2 Breite	30,0 cm
VPE 2 Länge	40,0 cm
VPE 2 Gewicht	15,19 kg

Vertragliche Gewährleistung

Garantie (in Monaten)	18

Environmental Data

Schneider Electric hat sich zum Ziel gesetzt, den Net Zero-Status bis 2050 durch Lieferkettenpartnerschaften, Materialien mit geringerer Auswirkung und Kreislaufbildung über unsere laufende Kampagne "Use Better, Use Longer, Use Again" zu erreichen, um die Lebensdauer und Recyclingfähigkeit der Produkte zu verlängern.

Erläuterung der Environmental Data >

Wie wir die Produktnachhaltigkeit bewerten >

Umweltbilanz

Total lifecycle Carbon footprint	**398 kg CO2 eq.**
CO_2-Fußabdruck der Herstellungsphase [A1 bis A3]	**7 kg CO2 eq.**
CO_2-Fußabdruck der Distributionsphase [A4]	**0 kg CO2 eq.**
CO_2-Fußabdruck der Installationsphase [A5]	**0 kg CO2 eq.**
CO_2-Fußabdruck der Nutzungsphase [B2, B3, B4, B6]	**391 kg CO2 eq.**
CO_2-Fußabdruck der End-of-Life-Phase [C1 bis C4]	**0.4 kg CO2 eq.**
Umweltproduktdeklaration	**Produktumweltprofil**

Use Better

Materialien und Verpackung

Verpackung mit Recycling-Karton	**Ja**
Verpackung ohne Kunststoff	**Nein**
EU-RoHS-Richtlinie	**Freistellungskonform**
REACh-Verordnung	**Produkt beinhaltet besorgniserregende Stoffe (SVHC) über dem Schwellwert**

Use Again

Reproduktion

Recyclingfähigkeitspotential in %	**40**
Circular Econmomy-Eignung	**Entsorgungsinformationen**
Rücknahme	**Ja**

Maßzeichnungen

Darstellung der Abmessungen

Mechanische Abmessungen

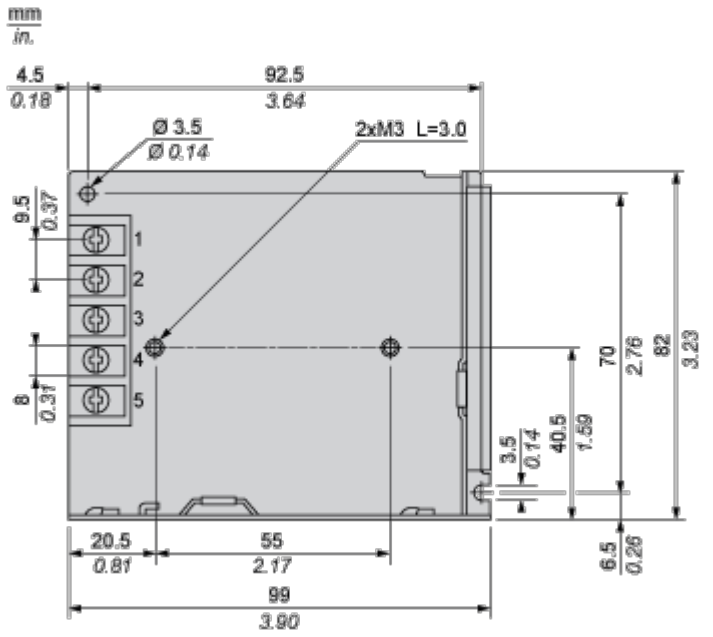

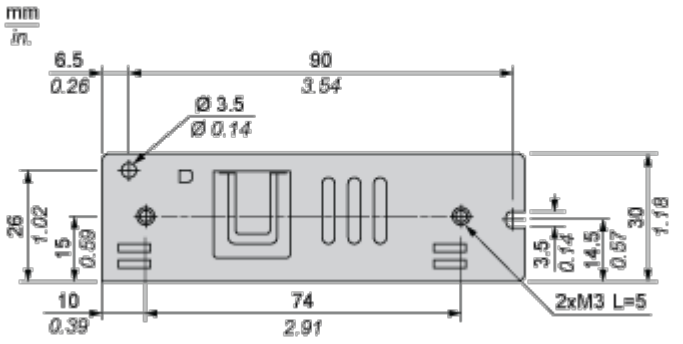

Montage und Abstand

Montage und Abstände

Vertikaler Einbau

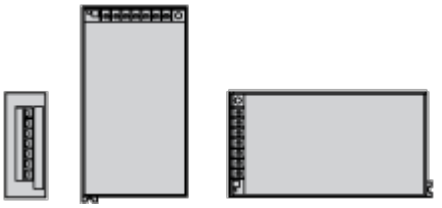

Horizontaler Einbau



Abstände

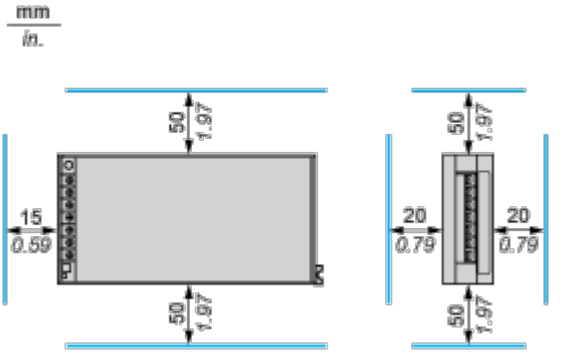

Leistungskurven

Leistungskennlinien

Statische Eigenschaften

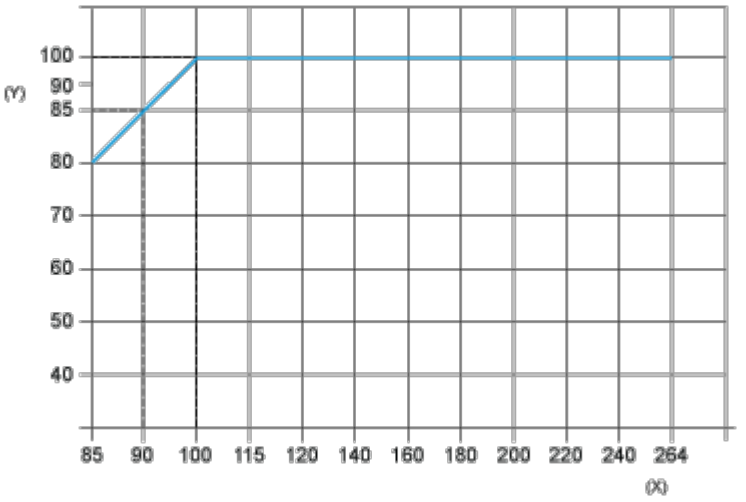

(y) Last %

(x) Eingangsspannung (VAC) 50/60 Hz

Derating-Kurve

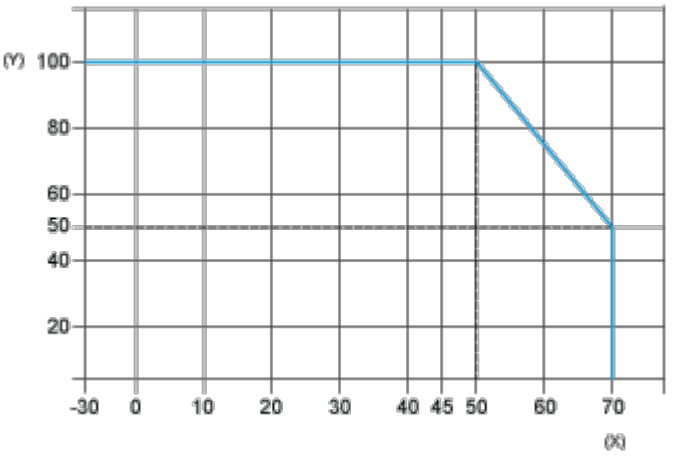

(y) Last %

(x) Umgebungstemperatur (°C)