# Produktdatenblatt

Spezifikationen

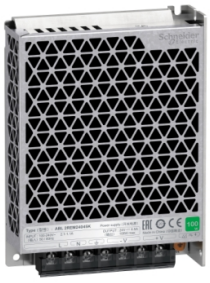

## Spannungsversorgung, Modicon ABL2, getaktet, 1-phasig, 100-240V AC, 24V DC, 4,5A, 108W

ABL2REM24045K

**EAN Code: 3606481277442**

## Hauptmerkmale

| | |
|---|---|
| **Baureihe** | Modicon ABL2 |
| **Produkt- oder Komponententyp** | Netzteil |
| **Typ der Stromversorgung** | Geregelter Schaltbetrieb |
| **Bemessungsleistung in W** | 108 W |
| **Haupteingangsspannung** | 100 - 240 V AC 1-phasige Versorgung |
| **Ausgangsspannung** | 24 V DC |
| **Stromversorgungs-Ausgangsstrom** | 4,5 A |
| **Betriebsposition** | Jede Position |

## Zusatzmerkmale

| | |
|---|---|
| **Eingangsspannungsgrenzen** | 85 - 264 V |
| **Netzwerkfrequenz** | 47 - 63 Hz |
| **Einschaltstrom** | 50 A at 100 - 240 V AC |
| **Cos phi** | 0,45 |
| **Wirkungsgrad** | 89 % |
| **Verlustleistung in W** | 13,3 W |
| **Leistungsaufnahme** | 1.1 A at 240 V |
| **Eingangsschutztyp** | Integrierte Sicherung (nicht austauschbar) |
| **Ausgangsspannungsgrenzen** | 20.4...27.6 V |
| **Netz- und Lastregelung** | +/- 1 % |
| **Haltezeit** | >= 10 ms at 115 V |
| **Ausgangsschutztyp** | Gegen Überlast, protection technology: 1,1 - 1,5 x In<br>Gegen Kurzschlüsse, protection technology: 1,1 - 1,5 x In<br>Gegen Überspannung, protection technology: 28.8...33.6 V |
| **Anschlüsse - Klemmen** | For Erdungsverbindung: Schraubklemmenanschluss, connection capacity: 1 x 4 mm²<br>AWG 12 |
| **Beschriftung** | CE |
| **Elektromagnetische Verträglichkeit** | Störfestigkeit gegenüber elektromagnetischer Interferenz entspricht EN 55022 Klasse B |
| **Montagehalterung** | DIN rail with accessory<br>DIN rail with accessory |
| **Betriebshöhe** | 5.000 m |
| **Ausgangskopplung** | Serie |
| **Überspannungskategorie** | II |

Bruttopreisliste für Deutschland zuzüglich Zuschläge, Frachtkosten und Mehrwertsteuer, gültig ab dem 1. Januar 2024. Irrtum und Änderungen vorbehalten. Es gelten die AGBs der Schneider Electric GmbH.

Haftungsausschluss: Diese Dokumentation dient nicht als Ersatz für die Beurteilung der Eignung oder Verlässlichkeit dieser Produkte für bestimmte Verwendungsbereiche des Benutzers und darf nicht zu diesem Zweck verwendet werden.

| | |
|---|---|
| **[MTBF] Zeit bis zum Ausfall** | 600000 h at 25 °C |
| **LED-Statusanzeige** | 1 LED (grün) Ausgangsspannung |
| **Breite** | 129 mm |
| **Höhe** | 97 mm |
| **Tiefe** | 30 mm |
| **Produktgewicht** | 0,35 kg |

## Montage

| | |
|---|---|
| **Produktzertifizierungen** | EAC<br>IC<br>RoHS<br>KC<br>RCM |
| **Schutzart (IP)** | IP20 entspricht IEC 62368-1 |
| **Umgebungstemperatur bei Betrieb** | -30…70 °C (with power derating of 2.5 % per °C) |
| **Umgebungstemperatur bei Lagerung** | -40…85 °C |
| **Relative Luftfeuchtigkeit** | 10…95 % |
| **Überspannungskategorie** | Klasse I entspricht IEC 62368-1 |
| **Vibrationsfestigkeit** | 4 Gn (f= 10…500 Hz) entspricht IEC 61131-2 |
| **Verschmutzungsgrad** | 2 |
| **Durchschlagfestigkeit** | 2000 V zwischen Eingang und Erde |
| **Testbezeichnung** | Electromagnetic hypersensitivity (EHS) conforming to IEC 61000-6-2 Level A |

## Verpackungseinheiten

| | |
|---|---|
| **VPE 1 Art** | PCE |
| **Anzahl der Geräte pro Packung** | 1 |
| **VPE 1 Höhe** | 3,800 cm |
| **VPE 1 Breite** | 10,400 cm |
| **VPE 1 Länge** | 14,300 cm |
| **Verpackungsgewicht (Lbs)** | 348,000 g |
| **VPE 2 Art** | S03 |
| **VPE 2 Menge** | 42 |
| **VPE 2 Höhe** | 30,000 cm |
| **VPE 2 Breite** | 30,000 cm |
| **VPE 2 Länge** | 40,000 cm |
| **VPE 2 Gewicht** | 16,869 kg |
| **VPE 3 Art** | P06 |
| **VPE 3 Menge** | 504 |
| **VPE 3 Höhe** | 90,000 cm |
| **VPE 3 Breite** | 60,000 cm |
| **VPE 3 Länge** | 80,000 cm |
| **VPE 3 Gewicht** | 210,928 kg |

## Vertragliche Gewährleistung

| | |
|---|---|
| **Garantie (in Monaten)** | 18 |

## Environmental Data

Schneider Electric hat sich zum Ziel gesetzt, den Net Zero-Status bis 2050 durch Lieferkettenpartnerschaften, Materialien mit geringerer Auswirkung und Kreislaufbildung über unsere laufende Kampagne "Use Better, Use Longer, Use Again" zu erreichen, um die Lebensdauer und Recyclingfähigkeit der Produkte zu verlängern.

Erläuterung der Environmental Data >

Wie wir die Produktnachhaltigkeit bewerten >

### Umweltbilanz

| | |
|---|---|
| Total lifecycle Carbon footprint | **973 kg CO2 eq.** |
| $CO_2$-Fußabdruck der Herstellungsphase [A1 bis A3] | **10 kg CO2 eq.** |
| $CO_2$-Fußabdruck der Distributionsphase [A4] | **0.1 kg CO2 eq.** |
| $CO_2$-Fußabdruck der Installationsphase [A5] | **0 kg CO2 eq.** |
| $CO_2$-Fußabdruck der Nutzungsphase [B2, B3, B4, B6] | **963 kg CO2 eq.** |
| $CO_2$-Fußabdruck der End-of-Life-Phase [C1 bis C4] | **0.7 kg CO2 eq.** |
| Umweltproduktdeklaration | **Produktumweltprofil** |

## Use Better

### Materialien und Verpackung

| | |
|---|---|
| Verpackung mit Recycling-Karton | **Ja** |
| Verpackung ohne Kunststoff | **Ja** |
| EU-RoHS-Richtlinie | **Freistellungskonform** |
| REACh-Verordnung | **Produkt beinhaltet besorgniserregende Stoffe (SVHC) über dem Schwellwert** |

## Use Again

### Reproduktion

| | |
|---|---|
| Recyclingfähigkeitspotential in % | **40** |
| Circular Econmomy-Eignung | **Entsorgungsinformationen** |
| Rücknahme | **Ja** |

Maßzeichnungen

## Darstellung der Abmessungen

### Mechanische Abmessungen

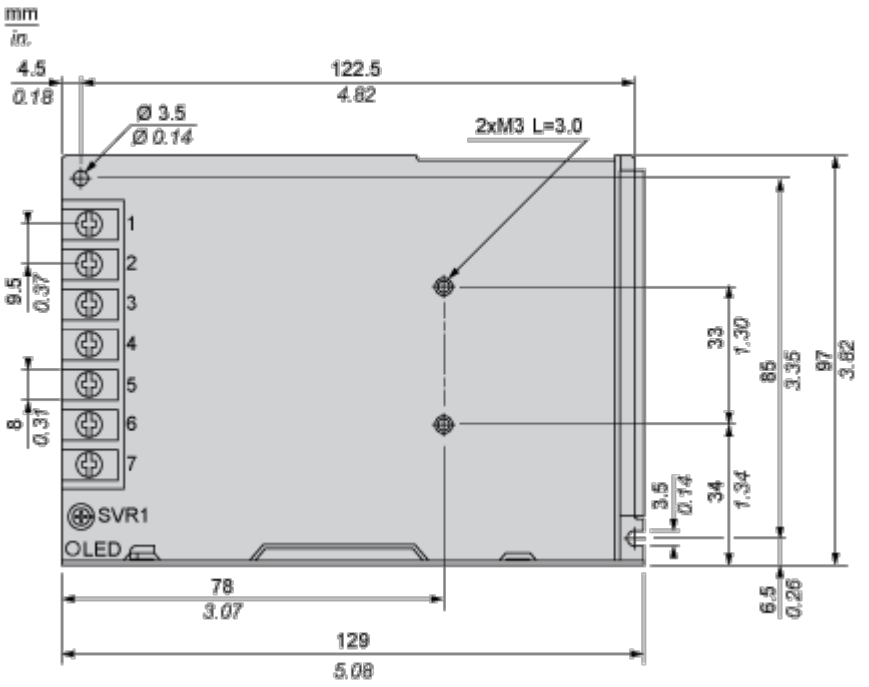


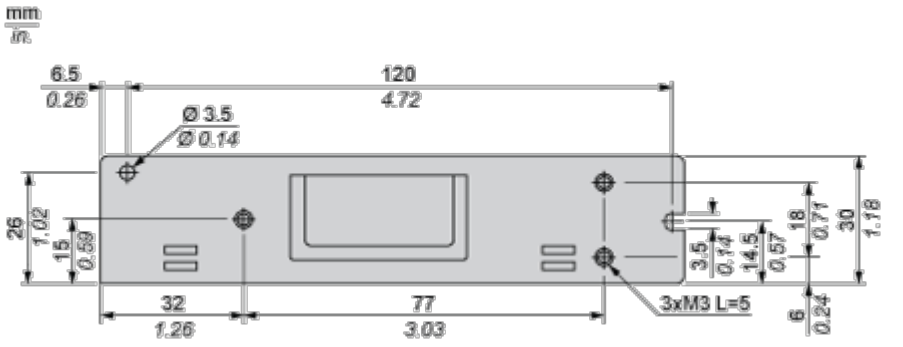

Montage und Abstand

## Montage und Abstände

### Vertikaler Einbau

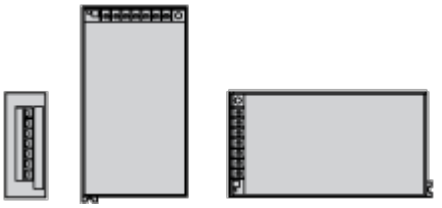

### Horizontaler Einbau



### Abstände

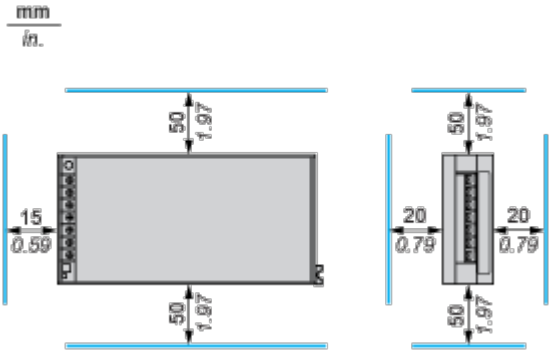

Leistungskurven

## Leistungskennlinien

### Statische Eigenschaften

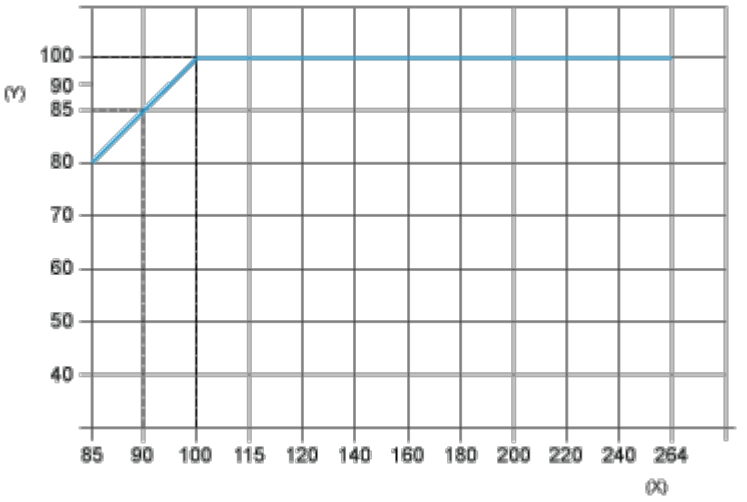


(y) Last %

(x) Eingangsspannung (VAC) 50/60 Hz

### Derating-Kurve

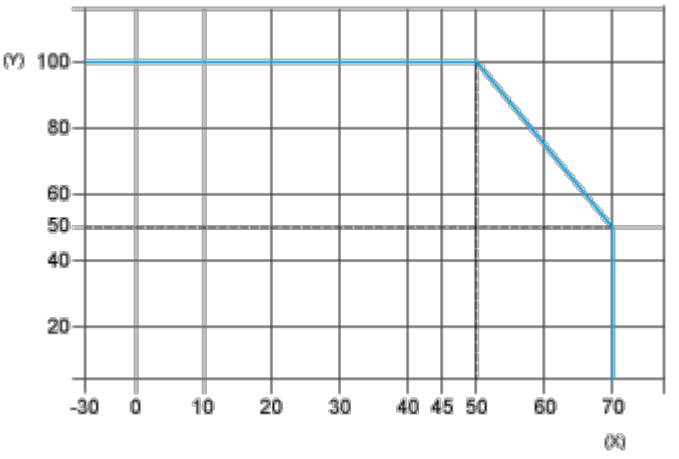


(y) Last %

(x) Umgebungstemperatur (°C)