Produktdatenblatt

Spezifikationen



Spannungsversorgung, Modicon ABL2, getaktet, 1-phasig, 100-240V AC, 24V DC, 8,3A, 200W

ABL2REM24085K

EAN Code: 3606481277466

Hauptmerkmale

Baureihe	Modicon ABL2
Produkt- oder Komponententyp	Netzteil
Typ der Stromversorgung	Geregelter Schaltbetrieb
Bemessungsleistung in W	200 W
Haupteingangsspannung	100 - 120 V AC 1-phasige Versorgung 200 - 240 V
Ausgangsspannung	24 V DC
Stromversorgungs-Ausgangsstrom	8,3 A
Betriebsposition	Jede Position
Vibrationsfestigkeit	4 Gn (f= 10…500 Hz) entspricht IEC 61131-2
Testbezeichnung	Electromagnetic hypersensitivity (EHS) conforming to IEC 61000-6-2 Level A

Zusatzmerkmale

Eingangsspannungsgrenzen	90...132 V 180...264 V
Netzwerkfrequenz	47 - 63 Hz
Einschaltstrom	60 A at 100 - 120 V AC 60 A at 200 - 240 V AC
Cos phi	0,5
Wirkungsgrad	89 %
Verlustleistung in W	24,7 W
Leistungsaufnahme	2 A at 240 V
Eingangsschutztyp	Integrierte Sicherung (nicht austauschbar)
Ausgangsspannungsgrenzen	20.4...27.6 V
Netz- und Lastregelung	+/- 1 %
Haltezeit	>= 12 ms at 115 V
Ausgangsschutztyp	Gegen Überlast, protection technology: 1,1 - 1,5 x In Gegen Kurzschlüsse, protection technology: 1,1 - 1,5 x In Gegen Überspannung, protection technology: 28.8...33.6 V Thermisch
Anschlüsse - Klemmen	For Erdungsverbindung: Schraubklemmenanschluss, connection capacity: 1 x 4 mm² AWG 12
Beschriftung	CE
Elektromagnetische Verträglichkeit	Störfestigkeit gegenüber elektromagnetischer Interferenz entspricht EN 55022 Klasse B

Bruttopreisliste für Deutschland zuzüglich Zuschläge, Frachtkosten und Mehrwertsteuer, gültig ab dem 1. Januar 2024. Irrtum und Änderungen vorbehalten. Es gelten die AGBs der Schneider Electric GmbH.

Haftungsausschluss: Diese Dokumentation dient nicht als Ersatz für die Beurteilung der Eignung oder Verlässlichkeit dieser Produkte für bestimmte Verwendungsbereiche des Benutzers und darf nicht zu diesem Zweck verwendet werden.

Montagehalterung	DIN rail with accessory Montage auf Montageplatte mit Zubehör
Betriebshöhe	5.000 m
Ausgangskopplung	Serie
Überspannungskategorie	II
[MTBF] Zeit bis zum Ausfall	600000 h at 25 °C
LED-Statusanzeige	1 LED (grün) Ausgangsspannung
Breite	215 mm
Höhe	115 mm
Tiefe	30 mm
Produktgewicht	0,73 kg

Montage

Produktzertifizierungen	EAC IC RoHS KC RCM
Schutzart (IP)	IP20 entspricht IEC 62368-1
Umgebungstemperatur bei Betrieb	-30…70 °C (with power derating of 2.5 % per °C)
Umgebungstemperatur bei Lagerung	-40…85 °C
Relative Luftfeuchtigkeit	10…95 %
Überspannungskategorie	Klasse I entspricht IEC 62368-1
Verschmutzungsgrad	2
Durchschlagfestigkeit	2000 V zwischen Eingang und Erde

Verpackungseinheiten

VPE 1 Art	PCE
Anzahl der Geräte pro Packung	1
VPE 1 Höhe	3,6 cm
VPE 1 Breite	12,3 cm
VPE 1 Länge	22,2 cm
Verpackungsgewicht (Lbs)	830,0 g
VPE 2 Art	S03
VPE 2 Menge	21
VPE 2 Höhe	30,0 cm
VPE 2 Breite	30,0 cm
VPE 2 Länge	40,0 cm
VPE 2 Gewicht	17,43 kg
VPE 3 Art	P06
VPE 3 Menge	252
VPE 3 Höhe	90,0 cm
VPE 3 Breite	80,0 cm

VPE 3 Länge	60,0 cm
VPE 3 Gewicht	210,952 kg

Vertragliche Gewährleistung

Garantie (in Monaten)	18

Environmental Data

Schneider Electric hat sich zum Ziel gesetzt, den Net Zero-Status bis 2050 durch Lieferkettenpartnerschaften, Materialien mit geringerer Auswirkung und Kreislaufbildung über unsere laufende Kampagne "Use Better, Use Longer, Use Again" zu erreichen, um die Lebensdauer und Recyclingfähigkeit der Produkte zu verlängern.

Erläuterung der Environmental Data >

Wie wir die Produktnachhaltigkeit bewerten >

Use Better

Materialien und Verpackung

Verpackung mit Recycling-Karton	**Ja**
Verpackung ohne Kunststoff	**Ja**
EU-RoHS-Richtlinie	**Freistellungskonform**
REACh-Verordnung	**Produkt beinhaltet besorgniserregende Stoffe (SVHC) über dem Schwellwert**

Use Again

Reproduktion

Rücknahme	**Ja**

Maßzeichnungen

Darstellung der Abmessungen

Mechanische Abmessungen

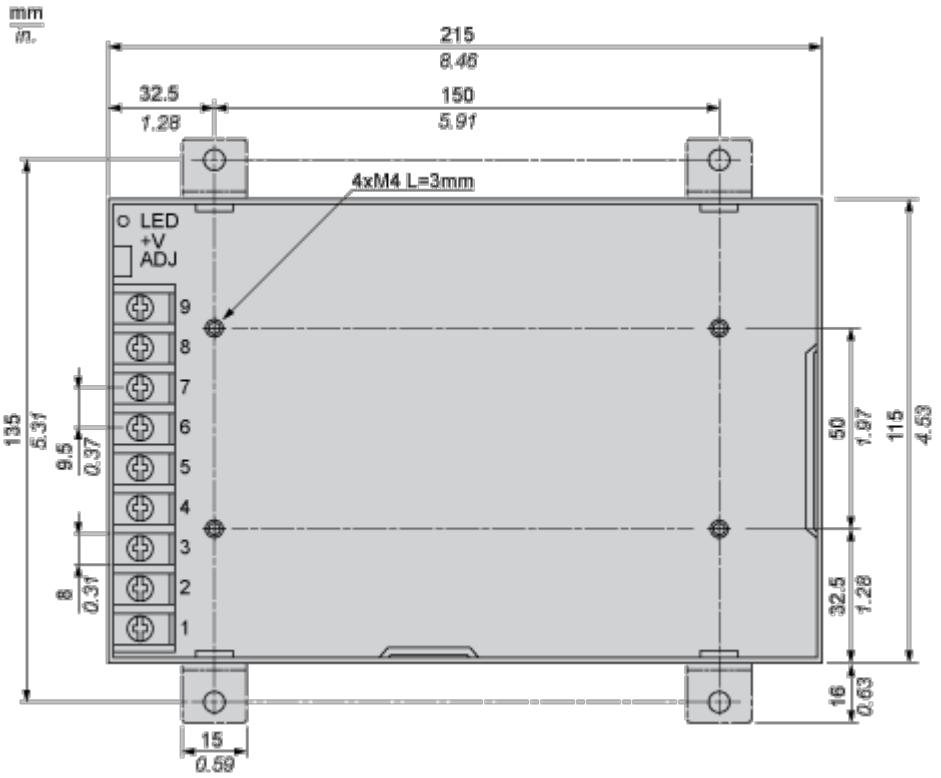

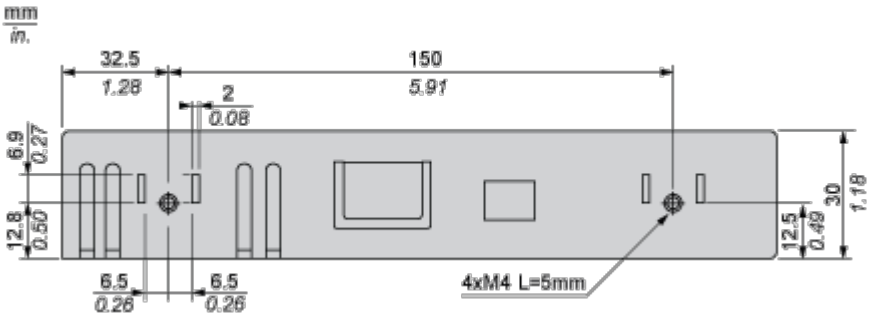

Montage und Abstand

Montage und Abstände

Vertikaler Einbau

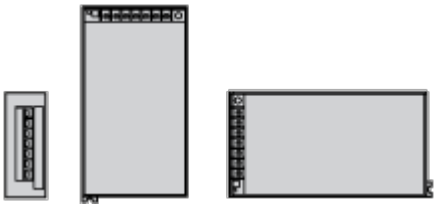

Horizontaler Einbau



Abstände

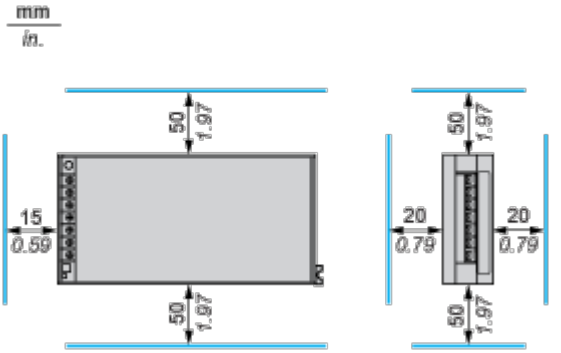

Leistungskurven

Leistungskennlinien

Statische Eigenschaften

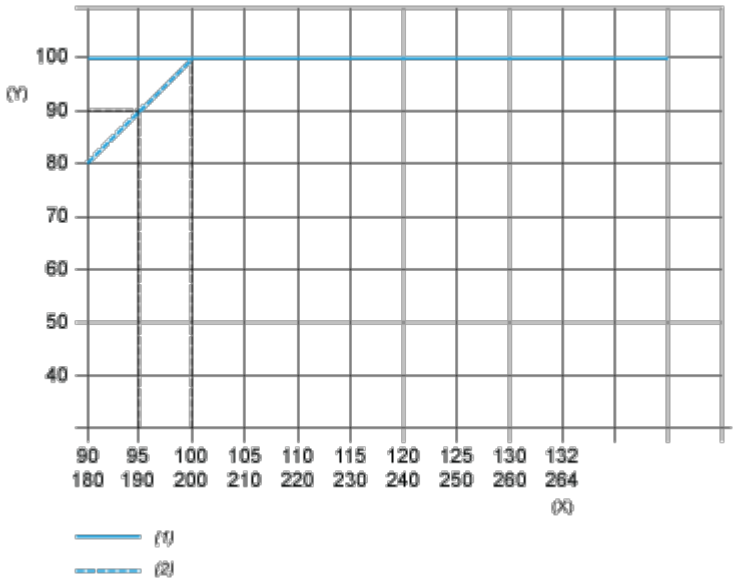

(1) 180 - 264 VAC

(2) 90 - 132 VAC

(y) Last %

(x) Eingangsspannung (VAC) 50/60 Hz

Derating-Kurve

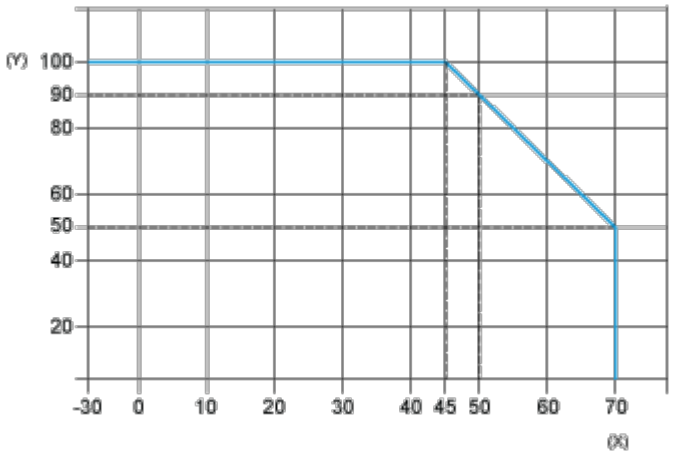

(y) Last %

(x) Umgebungstemperatur (°C)