Produktdatenblatt

Spezifikationen



Servomotor, Lexium BCH2, 180mm, 4500W, glatte Welle IP65, mittlere Trägheit, Singelturn, MIL-Stecker, Bremse

BCH2MR4512CF6C

EAN Code: 3606480735059

Hauptmerkmale

Baureihe	Lexium 28
Kompatible Produktfamilie	Lexium 28
Produkt- oder Komponententyp	Servomotor
Kurzbezeichnung des Geräts	BCH2

Zusatzmerkmale

Max. mechanische Geschwindigkeit	3000 U/min
[UH,nom] Bemessungs-Betriebsspannung	220 V
Anzahl der Netzphasen	3-phasige Versorgung
Dauerstrom im Stillstand	19,68 A
Dauer-Drehmoment im Stillstand	28,65 Nm für LXM28 bei 22,9 A, 220 V, 3-phasige Versorgung
Dauerleistung	4500 W
Spitzenwert des Kippmoments	71,62 Nm für LXM28... bei 22,9 A, 220 V, 3-phasige Versorgung
Nennausgangsleistung	4500 W für LXM28... bei 22,9 A, 220 V, 3-phasige Versorgung
Nenndrehmoment	28,65 Nm für LXM28... bei 22,9 A, 220 V, 3-phasige Versorgung
Nenndrehzahl	1500 U/Min für LXM28... bei 22,9 A, 220 V, 3-phasige Versorgung
[Irms] Max. Strom	57,6 A für LXM28... bei 4,5 kW, 220 V
Max. Dauerstrom	22,8 A
Produktkompatibilität	LXM28... Servoantrieb Motor bei 4,5 kW, 220 V, 3-phasige Versorgung
Wellenende	Glatte Welle
Wellendurchmesser	35 mm
Wellenlänge	79 mm
Art der Rückkopplung	20-Bit-Singleturn Absolut-Encoder
Haltebremse	Mit
Haltemoment	48 Nm eingebaut
Montagehalterung	Asiatischer Standardflansch
Motorflanschgröße	180 mm
Elektrischer Anschluss	Stecker MIL
Drehmomentkonstante	1,46 Nm/A bei 20 °C
Konstante der Gegenelektrizität	88 V/krpm bei 20 °C
Anzahl der Motorpole	5,0

Bruttopreisliste für Deutschland zuzüglich Zuschläge, Frachtkosten und Mehrwertsteuer, gültig ab dem 1. Januar 2024. Irrtum und Änderungen vorbehalten. Es gelten die AGBs der Schneider Electric GmbH.

Haftungsausschluss: Diese Dokumentation dient nicht als Ersatz für die Beurteilung der Eignung oder Verlässlichkeit dieser Produkte für bestimmte Verwendungsbereiche des Benutzers und darf nicht zu diesem Zweck verwendet werden.

Rotorträgheit	74 kg.cm²
Stator-Widerstand	0,199 Ohm bei 20 °C
Stator-Induktivität	3,8 mH bei 20 °C
Stator elektrische Zeitkonstante	19,1 ms bei 20 °C
Max. Radialkraft (FR)	1200 N bei 1500 U/min
Max. Axialkraft (FA)	497 N
Bremszugkraft	49,6 W
Kühlungstyp	Natürliche Konvektion
Länge	279 mm
Anzahl der Motorstufen	3
Durchmesser des Zentrierrings	114,3 mm
Tiefe des Zentrierrings	4 mm
Anzahl der Montagebohrungen	4
Durchmesser der Montagebohrungen	13,5 mm
Kreisdurchmesser der Montagebohrungen	200 mm
Distanzschaft Bundflansch	4 mm
Produktgewicht	28 kg
Bemessungsreferenz	BCH2
Anzahl der Netzphasen	3
Genauigkeitsfehler (winkelförmig)	0,044 °
Kupfertemperatur heiß	135 °C
Magnettemperatur heiß	100 °C
Magnettemperatur RT	20 °C
Trägheit	73,99 kg.cm² der Bremse 74,0 kg.cm² des Motors

Montage

Schutzart (IP)	IP50 IM V3 IP65 IM B5, IM V1
Umgebungstemperatur bei Betrieb	0…40 °C

Verpackungseinheiten

VPE 1 Art	PCE
Anzahl der Geräte pro Packung	1
VPE 1 Höhe	24,5 cm
VPE 1 Breite	29,0 cm
VPE 1 Länge	58,5 cm
Verpackungsgewicht (Lbs)	29,63 kg

Vertragliche Gewährleistung

Garantie (in Monaten)	18

Environmental Data

Schneider Electric hat sich zum Ziel gesetzt, den Net Zero-Status bis 2050 durch Lieferkettenpartnerschaften, Materialien mit geringerer Auswirkung und Kreislaufbildung über unsere laufende Kampagne "Use Better, Use Longer, Use Again" zu erreichen, um die Lebensdauer und Recyclingfähigkeit der Produkte zu verlängern.

Erläuterung der Environmental Data >

Wie wir die Produktnachhaltigkeit bewerten >

Umweltbilanz

Total lifecycle Carbon footprint	**14 905 kg CO2 eq.**
CO_2-Fußabdruck der Herstellungsphase [A1 bis A3]	**170 kg CO2 eq.**
CO_2-Fußabdruck der Distributionsphase [A4]	**4 kg CO2 eq.**
CO_2-Fußabdruck der Installationsphase [A5]	**0.2 kg CO2 eq.**
CO_2-Fußabdruck der Nutzungsphase [B2, B3, B4, B6]	**14 728 kg CO2 eq.**
CO_2-Fußabdruck der End-of-Life-Phase [C1 bis C4]	**3 kg CO2 eq.**
Umweltproduktdeklaration	**Produktumweltprofil**

Use Better

Materialien und Verpackung

Verpackung mit Recycling-Karton	**Nein**
Verpackung ohne Kunststoff	**Nein**
EU-RoHS-Richtlinie	**Konform**
REACh-Verordnung	**Produkt beinhaltet besorgniserregende Stoffe (SVHC) nicht über dem Schwellwert**
PVC-frei	**Ja**

Use Again

Reproduktion

Circular Econmomy-Eignung	**Entsorgungsinformationen**
Rücknahme	**Ja**

Maßzeichnungen

Abmessungen

Abmessungen des Motors

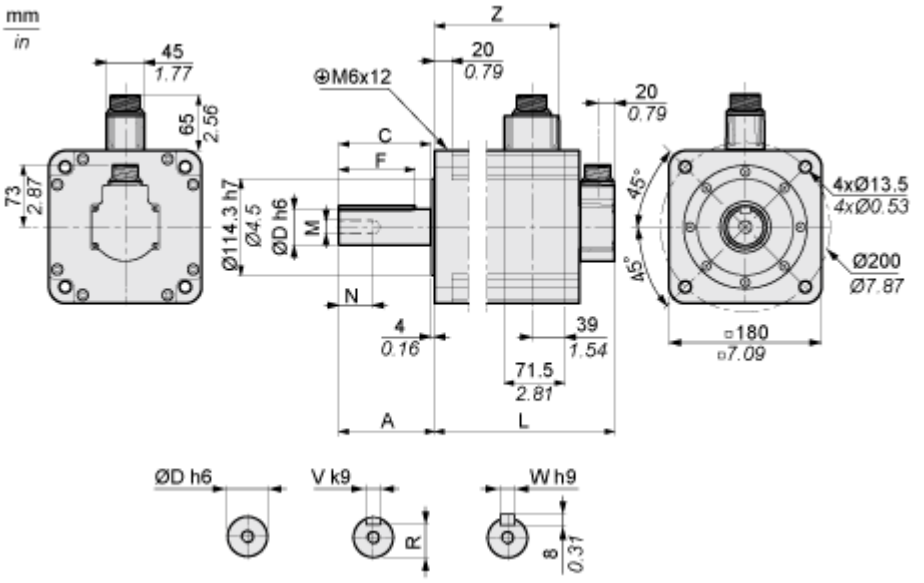

	mm	Zoll
L (ohne Haltebremse)	235	9.25
L (mit Haltebremse)	279	10.98
A	79	3.11
C	73	2.87
D	35	1.38
F	63	2.48
N	28	1.10
M	M12	
R	30	1.18
V	10	0.39
W	10	0.39
Z	169	6.65

Leistungskurven

Drehmoment/Drehzahlkurven mit 230-V-Dreiphasen-Versorgungsspannung

Servomotor mit Servoantrieb LXM28AU45•••

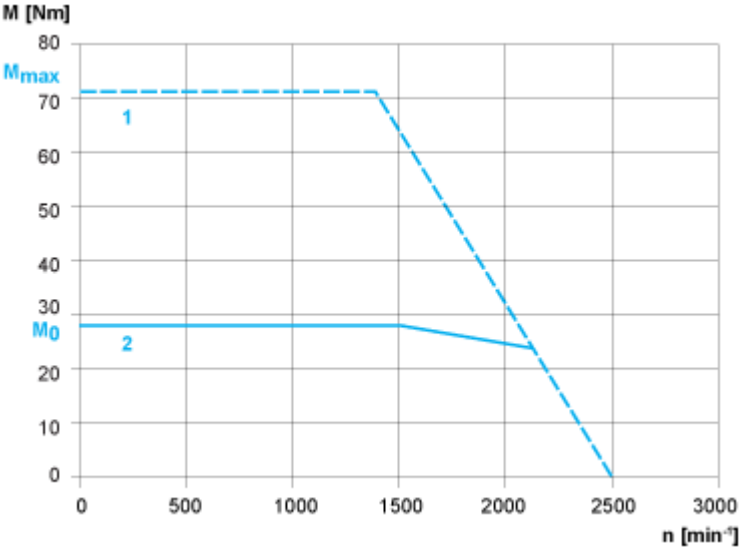

1: Spitzendrehmoment

2: Dauerdrehmoment