Produktdatenblatt

Spezifikationen



Servomotor, Lexium BMH, 70mm, 1,4Nm, glatte Welle IP54, Multiturn 16P/U, 2xM23 gerade, Bremse

BMH0701P07F1A

EAN Code: 3606485193403

Hauptmerkmale

Kurzbezeichnung des Geräts	BMH
Produkt- oder Komponententyp	Servomotor
Max. mechanische Geschwindigkeit	8000 U/min
Dauer-Drehmoment im Stillstand	1,2 Nm für LXM32.U60N4 bei 1,5 A, 400 V, 3-phasige Versorgung 1,2 Nm für LXM32.U60N4 bei 1,5 A, 480 V, 3-phasige Versorgung 1,4 Nm für LXM32.D12N4 bei 3 A, 400 V, 3-phasige Versorgung 1,4 Nm für LXM32.D12N4 bei 3 A, 480 V, 3-phasige Versorgung
Spitzenwert des Kippmoments	4,2 Nm für LXM32.U60N4 bei 1,5 A, 400 V, 3-phasige Versorgung 4,2 Nm für LXM32.U60N4 bei 1,5 A, 480 V, 3-phasige Versorgung 4,2 Nm für LXM32.D12N4 bei 3 A, 400 V, 3-phasige Versorgung 4,2 Nm für LXM32.D12N4 bei 3 A, 480 V, 3-phasige Versorgung
Nennausgangsleistung	350 W für LXM32.U60N4 bei 1,5 A, 400 V, 3-phasige Versorgung 350 W für LXM32.U60N4 bei 1,5 A, 480 V, 3-phasige Versorgung 700 W für LXM32.D12N4 bei 3 A, 400 V, 3-phasige Versorgung 700 W für LXM32.D12N4 bei 3 A, 480 V, 3-phasige Versorgung
Nenndrehmoment	1,1 Nm für LXM32.U60N4 bei 1,5 A, 400 V, 3-phasige Versorgung 1,1 Nm für LXM32.U60N4 bei 1,5 A, 480 V, 3-phasige Versorgung 1,3 Nm für LXM32.D12N4 bei 3 A, 400 V, 3-phasige Versorgung 1,3 Nm für LXM32.D12N4 bei 3 A, 480 V, 3-phasige Versorgung
Nenndrehzahl	3000 U/Min für LXM32.U60N4 bei 1,5 A, 400 V, 3-phasige Versorgung 3000 U/Min für LXM32.U60N4 bei 1,5 A, 480 V, 3-phasige Versorgung 5000 rpm für LXM32.D12N4 bei 3 A, 400 V, 3-phasige Versorgung 5000 rpm für LXM32.D12N4 bei 3 A, 480 V, 3-phasige Versorgung
Produktkompatibilität	LXM32.U60N4 bei 400-480 V 3-phasige Versorgung LXM32.D12N4 bei 400-480 V 3-phasige Versorgung
Wellenende	Glatte Welle
Schutzart (IP)	IP54 Standard
Auflösung der Geschwindigkeitsrückmeldung	32768 Punkte/Umdrehung x 4096 Umdrehungen
Haltebremse	Mit
Montagehalterung	Internationaler Standardflansch
Elektrischer Anschluss	Gerade Stecker

Zusatzmerkmale

Kompatible Produktfamilie	Lexium 32
[UH,nom] Bemessungs-Betriebsspannung	480 V
Anzahl der Netzphasen	3-phasige Versorgung
Dauerstrom im Stillstand	1,78 A
Dauerleistung	1,05 W

Bruttopreisliste für Deutschland zuzüglich Zuschläge, Frachtkosten und Mehrwertsteuer, gültig ab dem 1. Januar 2024. Irrtum und Änderungen vorbehalten. Es gelten die AGBs der Schneider Electric GmbH.

Haftungsausschluss: Diese Dokumentation dient nicht als Ersatz für die Beurteilung der Eignung oder Verlässlichkeit dieser Produkte für bestimmte Verwendungsbereiche des Benutzers und darf nicht zu diesem Zweck verwendet werden.

maximaler Strom Irms	5,97 A für LXM32.U60N4 6 A für LXM32.D12N4
Max. Dauerstrom	5,97 A
Zweite Welle	Ohne zweites Wellenende
Wellendurchmesser	11 mm
Wellenlänge	23 mm
Art der Rückkopplung	Multiturn SinCos-Hiperface
Haltemoment	3 Nm Haltebremse
Motorflanschgröße	70 mm
Anzahl der Motorstufen	1
Drehmomentkonstante	0,79 Nm/A bei 120 °C
Konstante der Gegenelektrizität	50,72 V/krpm bei 120 °C
Anzahl der Motorpole	5,0
Rotorträgheit	0,7 kg.cm²
Stator-Widerstand	8,3 Ohm bei 20 °C
Stator-Induktivität	10,35 mH bei 20 °C
Stator elektrische Zeitkonstante	2,8 ms bei 20 °C
Max. Radialkraft (FR)	660 N bei 1000 U/min 520 N bei 2000 U/min 460 N bei 3000 U/min 410 N bei 4000 U/min 380 N bei 5000 U/min 360 N bei 6000 U/min
Max. Axialkraft (FA)	0,2 x Fr
Bremszugkraft	7 W
Kühlungstyp	Natürliche Konvektion
Länge	161 mm
Durchmesser des Zentrierrings	60 mm
Tiefe des Zentrierrings	2,5 mm
Anzahl der Montagebohrungen	4
Durchmesser der Montagebohrungen	5,5 mm
Kreisdurchmesser der Montagebohrungen	82 mm
Produktgewicht	2,6 kg
Bemessungsreferenz	BMH0701P
Anzahl der Netzphasen	3
Genauigkeitsfehler (winkelförmig)	4,8 °
Kupfertemperatur heiß	135 °C
Magnettemperatur heiß	100 °C
Magnettemperatur RT	20 °C
Ausgangsstrom 3s Spitze	5,97 A
Trägheit	0,11 kg.cm² der Bremse 0,585 kg.cm² des Motors

Verpackungseinheiten

VPE 1 Art	PCE
Anzahl der Geräte pro Packung	1
VPE 1 Höhe	11,8 cm
VPE 1 Breite	17,5 cm
VPE 1 Länge	37,8 cm
Verpackungsgewicht (Lbs)	2,8 kg
VPE 2 Art	S06
VPE 2 Menge	24
VPE 2 Höhe	73,5 cm
VPE 2 Breite	60 cm
VPE 2 Länge	80 cm
VPE 2 Gewicht	71,7 kg

Vertragliche Gewährleistung

Garantie (in Monaten)	18

Environmental Data

Schneider Electric hat sich zum Ziel gesetzt, den Net Zero-Status bis 2050 durch Lieferkettenpartnerschaften, Materialien mit geringerer Auswirkung und Kreislaufbildung über unsere laufende Kampagne "Use Better, Use Longer, Use Again" zu erreichen, um die Lebensdauer und Recyclingfähigkeit der Produkte zu verlängern.

Erläuterung der Environmental Data >

Wie wir die Produktnachhaltigkeit bewerten >

Umweltbilanz

Total lifecycle Carbon footprint	**785 kg CO2 eq.**
CO_2-Fußabdruck der Herstellungsphase [A1 bis A3]	**20 kg CO2 eq.**
CO_2-Fußabdruck der Distributionsphase [A4]	**0.4 kg CO2 eq.**
CO_2-Fußabdruck der Installationsphase [A5]	**0 kg CO2 eq.**
CO_2-Fußabdruck der Nutzungsphase [B2, B3, B4, B6]	**764 kg CO2 eq.**
CO_2-Fußabdruck der End-of-Life-Phase [C1 bis C4]	**0.2 kg CO2 eq.**

Use Better

Materialien und Verpackung

Verpackung mit Recycling-Karton	**Ja**
Verpackung ohne Kunststoff	**Ja**
SCIP-Nummer	**A7df881f-135f-4256-b8c2-ea55d4c9a151**
EU-RoHS-Richtlinie	**Freistellungskonform**
REACh-Verordnung	**Produkt beinhaltet besorgniserregende Stoffe (SVHC) über dem Schwellwert**
PVC-frei	**Ja**

Use Again

Reproduktion

Circular Econmomy-Eignung	**Keine besonderen Recycling-Verfahren erforderlich**
Rücknahme	**Ja**
WEEE-Kennzeichnung	**Das Produkt muss entsprechend bestimmter Hinweise auf Märkten der Europäischen Union entsorgt werden und darf nicht in Haushaltsabfälle gelangen.**

Encombrements

Dimensions des servomoteurs

Exemple avec connecteurs droits

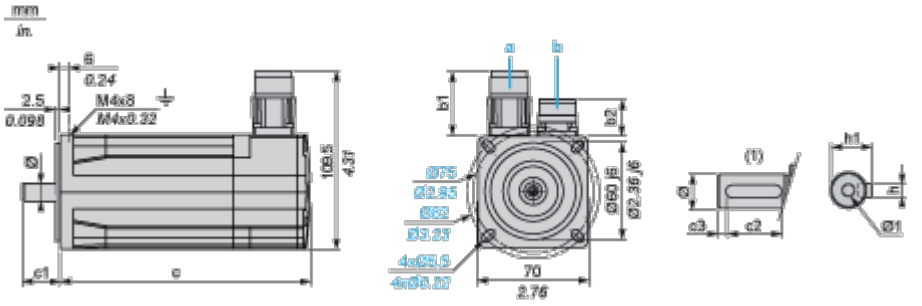

a : Alimentation du frein du servomoteur

b : Alimentation du codeur du servomoteur

(1) Type d'arbre avec clavette (en option)

Dimensions en mm

Connecteurs droits		Connecteurs coudés pivotants		c (sans frein)	c (avec frein)	c1	c2	c3	h	h1	Ø	Ø1 pour les vis
b1	b2	b1	b2									
39.5	25.5	39.5	39.5	122	161	23	18	2.5	4 h9	$12.5^{+0}_{-0.13}$	11 k6	M4 x 14

Dimensions en pouces

Connecteurs droits		Connecteurs coudés pivotants		c (sans frein)	c (avec frein)	c1	c2	c3	h	h1	Ø	Ø1 pour les vis
b1	b2	b1	b2									
1.55	1	1.55	1.55	4.80	6.33	0.90	0.70	0.09	0.16 h9	$0.49^{+0}_{-0.0051}$	0.43 k6	M4 x 0.55

Courbes de performance

Tension d'alimentation triphasée 400 V

Courbes couple/vitesse

Servomoteur avec servovariateur LXM32•U60N4

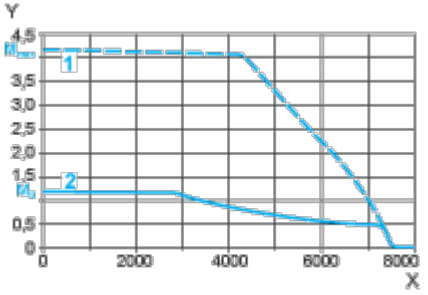

X Vitesse en rpm

Y Couple en Nm

1 Couple de crête

2 Couple continu

Servomoteur avec servovariateur LXM32•D12N4

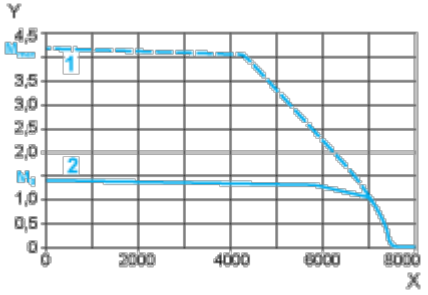

X Vitesse en rpm

Y Couple en Nm

1 Couple de crête

2 Couple continu

Tension d'alimentation triphasée 480 V

Courbes couple/vitesse

Servomoteur avec servovariateur LXM32•U60N4

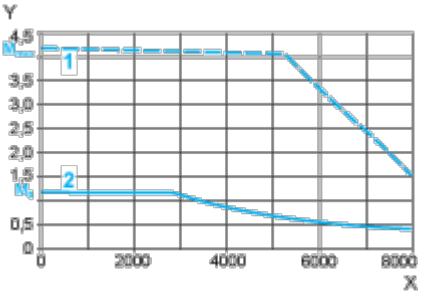

X Vitesse en rpm

Y Couple en Nm

1 Couple de crête

2 Couple continu

Servomoteur avec servovariateur LXM32•D12N4

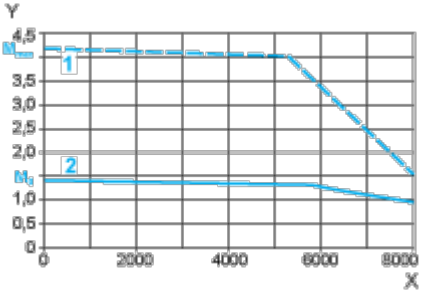

X Vitesse en rpm

Y Couple en Nm

1 Couple de crête

2 Couple continu