Produktdatenblatt

Spezifikationen



Servomotor, Lexium BMH, 100mm, 3,4Nm, glatte Welle IP65, Singelturn 128P/U, 2xM23 gerade

BMH1001T21A1A

EAN Code: 3606485200668

Hauptmerkmale

Kurzbezeichnung des Geräts	BMH
Produkt- oder Komponententyp	Servomotor
Max. mechanische Geschwindigkeit	6000 U/min
Dauer-Drehmoment im Stillstand	3,4 Nm für LXM32.D30M2 bei 10 A, 115 V, 1-phasige Versorgung 3,4 Nm für LXM32.D18M2 bei 6 A, 230 V, 1-phasige Versorgung
Spitzenwert des Kippmoments	8,9 Nm für LXM32.D30M2 bei 10 A, 115 V, 1-phasige Versorgung 10,2 Nm für LXM32.D18M2 bei 6 A, 230 V, 1-phasige Versorgung
Nennausgangsleistung	700 W für LXM32.D30M2 bei 10 A, 115 V, 1-phasige Versorgung 900 W für LXM32.D18M2 bei 6 A, 230 V, 1-phasige Versorgung
Nenndrehmoment	3,3 Nm für LXM32.D30M2 bei 10 A, 115 V, 1-phasige Versorgung 2,8 Nm für LXM32.D18M2 bei 6 A, 230 V, 1-phasige Versorgung
Nenndrehzahl	2000 U/Min für LXM32.D30M2 bei 10 A, 115 V, 1-phasige Versorgung 3000 U/Min für LXM32.D18M2 bei 6 A, 230 V, 1-phasige Versorgung
Produktkompatibilität	LXM32.D30M2 bei 115 V 1-phasige Versorgung LXM32.D18M2 bei 230 V 1-phasige Versorgung
Wellenende	Glatte Welle
Schutzart (IP)	IP65 Standard IP67 mit IP 67-Set
Auflösung der Geschwindigkeitsrückmeldung	131072 Punkte/Umdrehung
Haltebremse	Ohne
Montagehalterung	Internationaler Standardflansch
Elektrischer Anschluss	Gerade Stecker

Zusatzmerkmale

Kompatible Produktfamilie	Lexium 32
[UH,nom] Bemessungs-Betriebsspannung	240 V
Anzahl der Netzphasen	3-phasige Versorgung
Dauerstrom im Stillstand	5,11 A
Dauerleistung	1,74 W
maximaler Strom Irms	18,2 A für LXM32.D30M2 19,4 A für LXM32.D18M2
Max. Dauerstrom	19,38 A
Zweite Welle	Ohne zweites Wellenende
Wellendurchmesser	19 mm
Wellenlänge	40 mm

Bruttopreisliste für Deutschland zuzüglich Zuschläge, Frachtkosten und Mehrwertsteuer, gültig ab dem 1. Januar 2024. Irrtum und Änderungen vorbehalten. Es gelten die AGBs der Schneider Electric GmbH.

Haftungsausschluss: Diese Dokumentation dient nicht als Ersatz für die Beurteilung der Eignung oder Verlässlichkeit dieser Produkte für bestimmte Verwendungsbereiche des Benutzers und darf nicht zu diesem Zweck verwendet werden.

Art der Rückkopplung	SinCos Hiperface Singleturn
Motorflanschgröße	100 mm
Anzahl der Motorstufen	1
Drehmomentkonstante	0,67 Nm/A bei 120 °C
Konstante der Gegenelektrizität	43,3 V/krpm bei 120 °C
Anzahl der Motorpole	5,0
Rotorträgheit	3,19 kg.cm²
Stator-Widerstand	1,19 Ohm bei 20 °C
Stator-Induktivität	2,72 mH bei 20 °C
Stator elektrische Zeitkonstante	4,5 ms bei 20 °C
Max. Radialkraft (FR)	900 N bei 1000 U/min 720 N bei 2000 U/min 630 N bei 3000 U/min 570 N bei 4000 U/min 530 N bei 5000 U/min
Max. Axialkraft (FA)	0,2 x Fr
Kühlungstyp	Natürliche Konvektion
Länge	128,6 mm
Durchmesser des Zentrierrings	95 mm
Tiefe des Zentrierrings	3,5 mm
Anzahl der Montagebohrungen	4
Durchmesser der Montagebohrungen	9 mm
Kreisdurchmesser der Montagebohrungen	115 mm
Produktgewicht	3,34 kg
Bemessungsreferenz	BMH1001T
Anzahl der Netzphasen	3
Genauigkeitsfehler (winkelförmig)	1,4 °
Kupfertemperatur heiß	135 °C
Magnettemperatur heiß	100 °C
Magnettemperatur RT	20 °C
Ausgangsstrom 3s Spitze	18,2 A
Trägheit	0,0 kg.cm² der Bremse 3,186 kg.cm² des Motors

Verpackungseinheiten

VPE 1 Art	PCE
Anzahl der Geräte pro Packung	1
VPE 1 Höhe	15,6 cm
VPE 1 Breite	22,1 cm
VPE 1 Länge	44,6 cm
Verpackungsgewicht (Lbs)	3,64 kg
VPE 2 Art	S06
VPE 2 Menge	10

VPE 2 Höhe	73,5 cm
VPE 2 Breite	60 cm
VPE 2 Länge	80 cm
VPE 2 Gewicht	40,9 kg

Vertragliche Gewährleistung

Garantie (in Monaten)	18

Environmental Data

Schneider Electric hat sich zum Ziel gesetzt, den Net Zero-Status bis 2050 durch Lieferkettenpartnerschaften, Materialien mit geringerer Auswirkung und Kreislaufbildung über unsere laufende Kampagne "Use Better, Use Longer, Use Again" zu erreichen, um die Lebensdauer und Recyclingfähigkeit der Produkte zu verlängern.

Erläuterung der Environmental Data >

Wie wir die Produktnachhaltigkeit bewerten >

Umweltbilanz

Total lifecycle Carbon footprint	**1 006 kg CO2 eq.**
CO_2-Fußabdruck der Herstellungsphase [A1 bis A3]	**26 kg CO2 eq.**
CO_2-Fußabdruck der Distributionsphase [A4]	**0.5 kg CO2 eq.**
CO_2-Fußabdruck der Installationsphase [A5]	**0 kg CO2 eq.**
CO_2-Fußabdruck der Nutzungsphase [B2, B3, B4, B6]	**979 kg CO2 eq.**
CO_2-Fußabdruck der End-of-Life-Phase [C1 bis C4]	**0.3 kg CO2 eq.**

Use Better

Materialien und Verpackung

Verpackung mit Recycling-Karton	**Ja**
Verpackung ohne Kunststoff	**Ja**
SCIP-Nummer	**A7df881f-135f-4256-b8c2-ea55d4c9a151**
EU-RoHS-Richtlinie	**Freistellungskonform**
REACh-Verordnung	**Produkt beinhaltet besorgniserregende Stoffe (SVHC) über dem Schwellwert**
PVC-frei	**Ja**

Use Again

Reproduktion

Circular Econmomy-Eignung	**Keine besonderen Recycling-Verfahren erforderlich**
Rücknahme	**Ja**
WEEE-Kennzeichnung	**Das Produkt muss entsprechend bestimmter Hinweise auf Märkten der Europäischen Union entsorgt werden und darf nicht in Haushaltsabfälle gelangen.**

Encombrements

Dimensions des servomoteurs

Exemple avec connecteurs droits

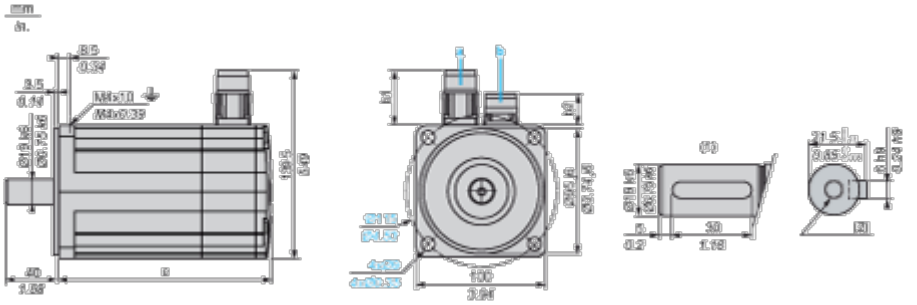

a : Alimentation du frein du servomoteur

b : Alimentation du codeur du servomoteur

(1) Type d'arbre avec clavette (en option)

(2) Pour vis M6 x 21 mm (0.83 po.)

Dimensions en mm

Connecteurs droits		Connecteurs coudés pivotants		c (sans frein)	c (avec frein)
b1	b2	b1	b2		
39.5	25.5	39.5	39.5	128	170

Dimensions en pouces

Connecteurs droits		Connecteurs coudés pivotants		c (sans frein)	c (avec frein)
b1	b2	b1	b2		
1.55	1.00	1.55	1.55	5.03	6,69

Courbes de performance

Tension d'alimentation monophasée 115 V

Courbes couple/vitesse

Servomoteur avec servovariateur LXM32•D30M2

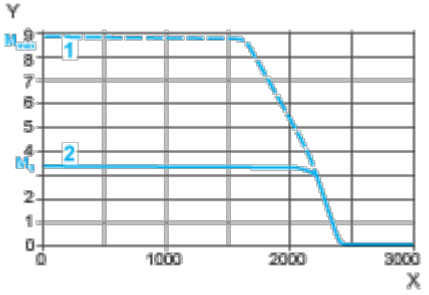

X Vitesse en rpm

Y Couple en Nm

1 Couple de crête

2 Couple continu

Tension d'alimentation monophasée 230 V

Courbes couple/vitesse

Servomoteur avec servovariateur LXM32•D18M2

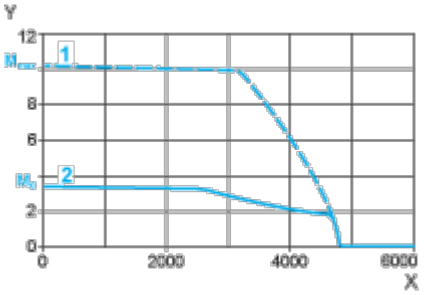

X Vitesse en rpm

Y Couple en Nm

1 Couple de crête

2 Couple continu