# Produktdatenblatt

Spezifikationen



## Servomotor, Lexium BMH, 100mm, 6,1Nm, Passfeder IP54, Multiturn 16P/U, 2xM23 abgewinkelt, Bremse

BMH1002T17F2A

**EAN Code: 3606485197739**

## Hauptmerkmale

| | |
|---|---|
| **Kurzbezeichnung des Geräts** | BMH |
| **Produkt- oder Komponententyp** | Servomotor |
| **Max. mechanische Geschwindigkeit** | 6000 U/min |
| **Dauer-Drehmoment im Stillstand** | 6 Nm für LXM32.D30M2 bei 10 A, 115 V, 1-phasige Versorgung<br>6 Nm für LXM32.D30M2 bei 10 A, 230 V, 1-phasige Versorgung |
| **Spitzenwert des Kippmoments** | 10,3 Nm für LXM32.D30M2 bei 10 A, 115 V, 1-phasige Versorgung<br>18,4 Nm für LXM32.D30M2 bei 10 A, 230 V, 1-phasige Versorgung |
| **Nennausgangsleistung** | 750 W für LXM32.D30M2 bei 10 A, 115 V, 1-phasige Versorgung<br>1450 W für LXM32.D30M2 bei 10 A, 230 V, 1-phasige Versorgung |
| **Nenndrehmoment** | 3,5 Nm für LXM32.D30M2 bei 10 A, 115 V, 1-phasige Versorgung<br>4,6 Nm für LXM32.D30M2 bei 10 A, 230 V, 1-phasige Versorgung |
| **Nenndrehzahl** | 2000 U/Min für LXM32.D30M2 bei 10 A, 115 V, 1-phasige Versorgung<br>3000 U/Min für LXM32.D30M2 bei 10 A, 230 V, 1-phasige Versorgung |
| **Produktkompatibilität** | LXM32.D30M2 bei 115 V 1-phasige Versorgung<br>LXM32.D30M2 bei 230 V 1-phasige Versorgung |
| **Wellenende** | Passfeder |
| **Schutzart (IP)** | IP54 Standard |
| **Auflösung der Geschwindigkeitsrückmeldung** | 32768 Punkte/Umdrehung x 4096 Umdrehungen |
| **Haltebremse** | Mit |
| **Montagehalterung** | Internationaler Standardflansch |
| **Elektrischer Anschluss** | Drehbare Winkelstecker |

## Zusatzmerkmale

| | |
|---|---|
| **Kompatible Produktfamilie** | Lexium 32 |
| **[UH,nom] Bemessungs-Betriebsspannung** | 240 V |
| **Anzahl der Netzphasen** | 3-phasige Versorgung |
| **Dauerstrom im Stillstand** | 8,65 A |
| **Dauerleistung** | 2,39 W |
| **maximaler Strom Irms** | 30 A für LXM32.D30M2 bei 115 V<br>30 A für LXM32.D30M2 bei 230 V |
| **Max. Dauerstrom** | 30,24 A |
| **Zweite Welle** | Ohne zweites Wellenende |
| **Wellendurchmesser** | 19 mm |
| **Wellenlänge** | 40 mm |
| **Breite der Taste** | 30 mm |

Bruttopreisliste für Deutschland zuzüglich Zuschläge, Frachtkosten und Mehrwertsteuer, gültig ab dem 1. Januar 2024. Irrtum und Änderungen vorbehalten. Es gelten die AGBs der Schneider Electric GmbH.

Haftungsausschluss: Diese Dokumentation dient nicht als Ersatz für die Beurteilung der Eignung oder Verlässlichkeit dieser Produkte für bestimmte Verwendungsbereiche des Benutzers und darf nicht zu diesem Zweck verwendet werden.

| | |
|---|---|
| **Art der Rückkopplung** | Multiturn SinCos-Hiperface |
| **Haltemoment** | 5,5 Nm Haltebremse |
| **Motorflanschgröße** | 100 mm |
| **Anzahl der Motorstufen** | 2 |
| **Drehmomentkonstante** | 0,71 Nm/A bei 120 °C |
| **Konstante der Gegenelektrizität** | 46,2 V/krpm bei 120 °C |
| **Anzahl der Motorpole** | 5,0 |
| **Rotorträgheit** | 6,77 kg.cm² |
| **Stator-Widerstand** | 0,54 Ohm bei 20 °C |
| **Stator-Induktivität** | 1,42 mH bei 20 °C |
| **Stator elektrische Zeitkonstante** | 5 ms bei 20 °C |
| **Max. Radialkraft (FR)** | 990 N bei 1000 U/min<br>790 N bei 2000 U/min<br>690 N bei 3000 U/min<br>620 N bei 4000 U/min<br>580 N bei 5000 U/min |
| **Max. Axialkraft (FA)** | 0,2 x Fr |
| **Bremszugkraft** | 12 W |
| **Kühlungstyp** | Natürliche Konvektion |
| **Länge** | 202,3 mm |
| **Durchmesser des Zentrierrings** | 95 mm |
| **Tiefe des Zentrierrings** | 3,5 mm |
| **Anzahl der Montagebohrungen** | 4 |
| **Durchmesser der Montagebohrungen** | 9 mm |
| **Kreisdurchmesser der Montagebohrungen** | 115 mm |
| **Produktgewicht** | 6,4 kg |
| **Bemessungsreferenz** | BMH1002T |
| **Anzahl der Netzphasen** | 3 |
| **Genauigkeitsfehler (winkelförmig)** | 4,8 ° |
| **Kupfertemperatur heiß** | 135 °C |
| **Magnettemperatur heiß** | 100 °C |
| **Magnettemperatur RT** | 20 °C |
| **Ausgangsstrom 3s Spitze** | 30,0 A |
| **Trägheit** | 0,49 kg.cm² der Bremse<br>6,279 kg.cm² des Motors |

## Verpackungseinheiten

| | |
|---|---|
| **VPE 1 Art** | PCE |
| **Anzahl der Geräte pro Packung** | 1 |
| **VPE 1 Höhe** | 15,6 cm |
| **VPE 1 Breite** | 22,1 cm |
| **VPE 1 Länge** | 44,6 cm |
| **Verpackungsgewicht (Lbs)** | 6,920 kg |

| | |
|---|---|
| **VPE 2 Art** | S04 |
| **VPE 2 Menge** | 2 |
| **VPE 2 Höhe** | 30 cm |
| **VPE 2 Breite** | 40 cm |
| **VPE 2 Länge** | 60 cm |
| **VPE 2 Gewicht** | 14,490 kg |
| **VPE 3 Art** | P06 |
| **VPE 3 Menge** | 8 |
| **VPE 3 Höhe** | 75,000 cm |
| **VPE 3 Breite** | 60,000 cm |
| **VPE 3 Länge** | 80,000 cm |
| **VPE 3 Gewicht** | 65,960 kg |

## Vertragliche Gewährleistung

| | |
|---|---|
| **Garantie (in Monaten)** | 18 |

## Environmental Data

Schneider Electric hat sich zum Ziel gesetzt, den Net Zero-Status bis 2050 durch Lieferkettenpartnerschaften, Materialien mit geringerer Auswirkung und Kreislaufbildung über unsere laufende Kampagne "Use Better, Use Longer, Use Again" zu erreichen, um die Lebensdauer und Recyclingfähigkeit der Produkte zu verlängern.

Erläuterung der Environmental Data >

Wie wir die Produktnachhaltigkeit bewerten >

### Umweltbilanz

| | |
|---|---|
| Total lifecycle Carbon footprint | **1 620 kg CO2 eq.** |
| $CO_2$-Fußabdruck der Herstellungsphase [A1 bis A3] | **50 kg CO2 eq.** |
| $CO_2$-Fußabdruck der Distributionsphase [A4] | **0.9 kg CO2 eq.** |
| $CO_2$-Fußabdruck der Installationsphase [A5] | **0.1 kg CO2 eq.** |
| $CO_2$-Fußabdruck der Nutzungsphase [B2, B3, B4, B6] | **1 569 kg CO2 eq.** |
| $CO_2$-Fußabdruck der End-of-Life-Phase [C1 bis C4] | **0.6 kg CO2 eq.** |

## Use Better

### Materialien und Verpackung

| | |
|---|---|
| Verpackung mit Recycling-Karton | **Ja** |
| Verpackung ohne Kunststoff | **Ja** |
| SCIP-Nummer | **A7df881f-135f-4256-b8c2-ea55d4c9a151** |
| EU-RoHS-Richtlinie | **Freistellungskonform** |
| REACh-Verordnung | **Produkt beinhaltet besorgniserregende Stoffe (SVHC) über dem Schwellwert** |
| PVC-frei | **Ja** |

## Use Again

### Reproduktion

| | |
|---|---|
| Circular Econmomy-Eignung | **Keine besonderen Recycling-Verfahren erforderlich** |
| Rücknahme | **Ja** |
| WEEE-Kennzeichnung | **Das Produkt muss entsprechend bestimmter Hinweise auf Märkten der Europäischen Union entsorgt werden und darf nicht in Haushaltsabfälle gelangen.** |

## Encombrements

### Dimensions des servomoteurs

### Exemple avec connecteurs droits

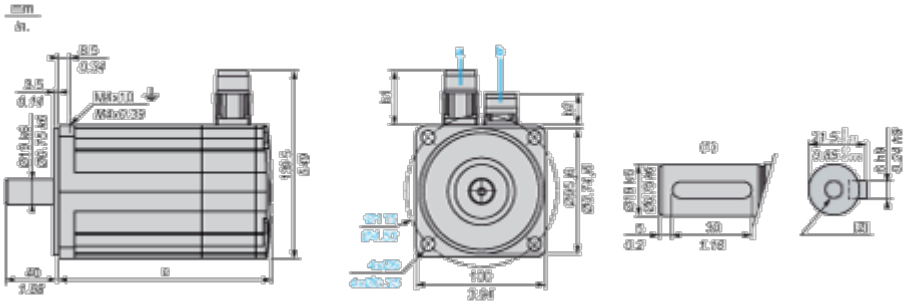

a : Alimentation du frein du servomoteur

b : Alimentation du codeur du servomoteur

(1) Type d'arbre avec clavette (en option)

(2) Pour vis M6 x 21 mm (0.83 po.)

Dimensions en mm

| Connecteurs droits | | Connecteurs coudés pivotants | | c (sans frein) | c (avec frein) |
|---|---|---|---|---|---|
| b1 | b2 | b1 | b2 | | |
| 39.5 | 25.5 | 39.5 | 39.5 | 160 | 202 |

Dimensions en pouces

| Connecteurs droits | | Connecteurs coudés pivotants | | c (sans frein) | c (avec frein) |
|---|---|---|---|---|---|
| b1 | b2 | b1 | b2 | | |
| 1.55 | 1.00 | 1.55 | 1.55 | 6.29 | 7.95 |

## Courbes de performance

### Tension d'alimentation monophasée 115 V

### Courbes couple/vitesse

**Servomoteur avec servovariateur LXM32•D30M2**

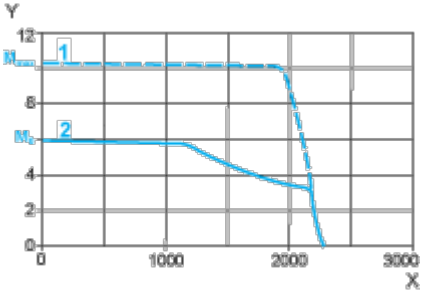


X Vitesse en rpm

Y Couple en Nm

1 Couple de crête

2 Couple continu

## Tension d'alimentation monophasée 230 V

### Courbes couple/vitesse

**Servomoteur avec servovariateur LXM32•D30M2**

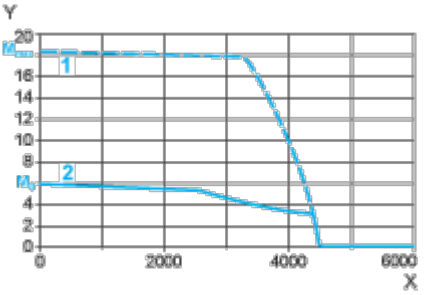


X Vitesse en rpm

Y Couple en Nm

1 Couple de crête

2 Couple continu