Produktdatenblatt

Spezifikationen



Servomotor, Lexium BMH, 100mm, 7,5Nm, glatte Welle IP54, Multiturn 16P/U, 2xM23 abgewinkelt, Bremse

BMH1003T07F2A

EAN Code: 3606485198200

Hauptmerkmale

Kurzbezeichnung des Geräts	BMH
Produkt- oder Komponententyp	Servomotor
Max. mechanische Geschwindigkeit	6000 U/min
Dauer-Drehmoment im Stillstand	8,2 Nm für LXM32.D30M2 bei 10 A, 230 V, 1-phasige Versorgung
Spitzenwert des Kippmoments	22,8 Nm für LXM32.D30M2 bei 10 A, 230 V, 1-phasige Versorgung
Nennausgangsleistung	1450 W für LXM32.D30M2 bei 10 A, 230 V, 1-phasige Versorgung
Nenndrehmoment	5,6 Nm für LXM32.D30M2 bei 10 A, 230 V, 1-phasige Versorgung
Nenndrehzahl	2500 rpm für LXM32.D30M2 bei 10 A, 230 V, 1-phasige Versorgung
Produktkompatibilität	LXM32.D30M2 bei 230 V 1-phasige Versorgung
Wellenende	Glatte Welle
Schutzart (IP)	IP54 Standard
Auflösung der Geschwindigkeitsrückmeldung	32768 Punkte/Umdrehung x 4096 Umdrehungen
Haltebremse	Mit
Montagehalterung	Internationaler Standardflansch
Elektrischer Anschluss	Drehbare Winkelstecker

Zusatzmerkmale

Kompatible Produktfamilie	Lexium 32
[UH,nom] Bemessungs-Betriebsspannung	240 V
Anzahl der Netzphasen	3-phasige Versorgung
Dauerstrom im Stillstand	10 A
Dauerleistung	2,62 W
maximaler Strom Irms	34,7 A für LXM32.D30M2
Max. Dauerstrom	33,85 A
Zweite Welle	Ohne zweites Wellenende
Wellendurchmesser	19 mm
Wellenlänge	40 mm
Art der Rückkopplung	Multiturn SinCos-Hiperface
Haltemoment	9 Nm Haltebremse
Motorflanschgröße	100 mm
Anzahl der Motorstufen	3

Bruttopreisliste für Deutschland zuzüglich Zuschläge, Frachtkosten und Mehrwertsteuer, gültig ab dem 1. Januar 2024. Irrtum und Änderungen vorbehalten. Es gelten die AGBs der Schneider Electric GmbH.

Haftungsausschluss: Diese Dokumentation dient nicht als Ersatz für die Beurteilung der Eignung oder Verlässlichkeit dieser Produkte für bestimmte Verwendungsbereiche des Benutzers und darf nicht zu diesem Zweck verwendet werden.

Drehmomentkonstante	0,82 Nm/A bei 120 °C
Konstante der Gegenelektrizität	54,8 V/krpm bei 120 °C
Anzahl der Motorpole	5,0
Rotorträgheit	10,3 kg.cm²
Stator-Widerstand	0,47 Ohm bei 20 °C
Stator-Induktivität	1,355 mH bei 20 °C
Stator elektrische Zeitkonstante	6,4 ms bei 20 °C
Max. Radialkraft (FR)	1050 N bei 1000 U/min 830 N bei 2000 U/min 730 N bei 3000 U/min 660 N bei 4000 U/min 610 N bei 5000 U/min
Max. Axialkraft (FA)	0,2 x Fr
Bremszugkraft	18 W
Kühlungstyp	Natürliche Konvektion
Länge	234,3 mm
Durchmesser des Zentrierrings	95 mm
Tiefe des Zentrierrings	3,5 mm
Anzahl der Montagebohrungen	4
Durchmesser der Montagebohrungen	9 mm
Kreisdurchmesser der Montagebohrungen	115 mm
Produktgewicht	8,15 kg
Bemessungsreferenz	BMH1003T
Anzahl der Netzphasen	3
Genauigkeitsfehler (winkelförmig)	4,8 °
Kupfertemperatur heiß	135 °C
Magnettemperatur heiß	100 °C
Magnettemperatur RT	20 °C
Ausgangsstrom 3s Spitze	34,7 A
Trägheit	0,93 kg.cm² der Bremse 9,371 kg.cm² des Motors

Verpackungseinheiten

VPE 1 Art	PCE
Anzahl der Geräte pro Packung	1
VPE 1 Höhe	15,6 cm
VPE 1 Breite	22,1 cm
VPE 1 Länge	44,6 cm
Verpackungsgewicht (Lbs)	8,45 kg
VPE 2 Art	S06
VPE 2 Menge	10
VPE 2 Höhe	73,5 cm
VPE 2 Breite	60 cm

VPE 2 Länge	80 cm
VPE 2 Gewicht	89 kg

Vertragliche Gewährleistung

Garantie (in Monaten)	18

Environmental Data

Schneider Electric hat sich zum Ziel gesetzt, den Net Zero-Status bis 2050 durch Lieferkettenpartnerschaften, Materialien mit geringerer Auswirkung und Kreislaufbildung über unsere laufende Kampagne "Use Better, Use Longer, Use Again" zu erreichen, um die Lebensdauer und Recyclingfähigkeit der Produkte zu verlängern.

Erläuterung der Environmental Data >

Wie wir die Produktnachhaltigkeit bewerten >

Umweltbilanz

Total lifecycle Carbon footprint	**1 632 kg CO2 eq.**
CO_2-Fußabdruck der Herstellungsphase [A1 bis A3]	**61 kg CO2 eq.**
CO_2-Fußabdruck der Distributionsphase [A4]	**1 kg CO2 eq.**
CO_2-Fußabdruck der Installationsphase [A5]	**0.1 kg CO2 eq.**
CO_2-Fußabdruck der Nutzungsphase [B2, B3, B4, B6]	**1 569 kg CO2 eq.**
CO_2-Fußabdruck der End-of-Life-Phase [C1 bis C4]	**0.7 kg CO2 eq.**

Use Better

Materialien und Verpackung

Verpackung mit Recycling-Karton	**Ja**
Verpackung ohne Kunststoff	**Ja**
SCIP-Nummer	**A7df881f-135f-4256-b8c2-ea55d4c9a151**
EU-RoHS-Richtlinie	**Freistellungskonform**
REACh-Verordnung	**Produkt beinhaltet besorgniserregende Stoffe (SVHC) über dem Schwellwert**
PVC-frei	**Ja**

Use Again

Reproduktion

Circular Econmomy-Eignung	**Keine besonderen Recycling-Verfahren erforderlich**
Rücknahme	**Ja**
WEEE-Kennzeichnung	**Das Produkt muss entsprechend bestimmter Hinweise auf Märkten der Europäischen Union entsorgt werden und darf nicht in Haushaltsabfälle gelangen.**

Encombrements

Dimensions des servomoteurs

Exemple avec connecteurs droits

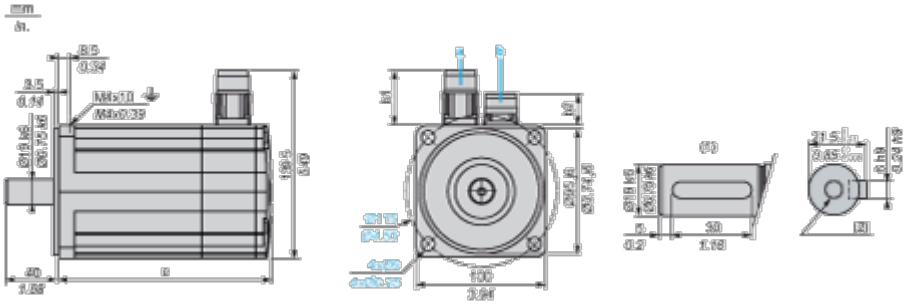

a : Alimentation du frein du servomoteur

b : Alimentation du codeur du servomoteur

(1) Type d'arbre avec clavette (en option)

(2) Pour vis M6 x 21 mm (0.83 po.)

Dimensions en mm

Connecteurs droits		Connecteurs coudés pivotants		c (sans frein)	c (avec frein)
b1	b2	b1	b2		
39.5	25.5	39.5	39.5	192	234

Dimensions en pouces

Connecteurs droits		Connecteurs coudés pivotants		c (sans frein)	c (avec frein)
b1	b2	b1	b2		
1.55	1.00	1.55	1.55	7.55	9.21

Courbes de performance

Tension d'alimentation monophasée 230 V

Courbes couple/vitesse

Servomoteur avec servovariateur LXM32•D30M2

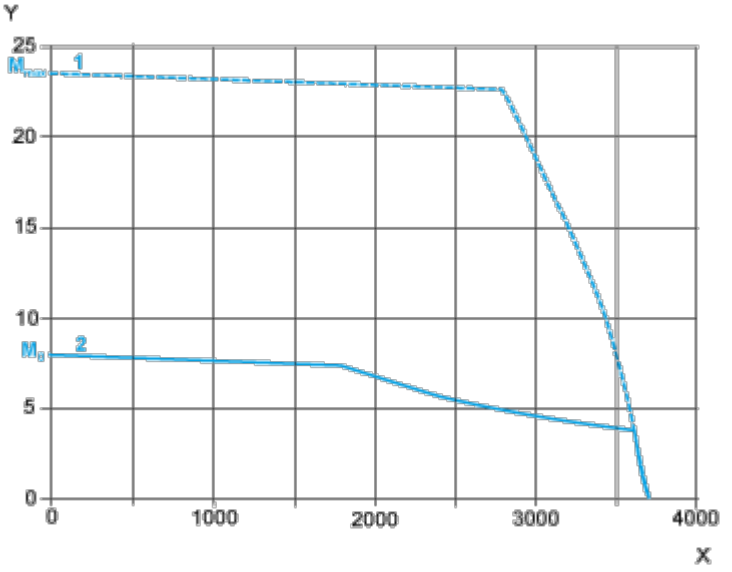

X Vitesse en rpm

Y Couple en Nm

1 Couple de crête

2 Couple continu