# Produktdatenblatt

Spezifikationen



## Integrierter Servo Lexium 32i, 70mm, 1phasig, 2,24Nm, Passfeder IP65, Singelturn128, Bremse

BMI0702T31F

**EAN Code: 3606485376219**

## Hauptmerkmale

| | |
|---|---|
| **Kompatible Produktfamilie** | Lexium 32i |
| **Kurzbezeichnung des Geräts** | BMI |
| **Produkt- oder Komponententyp** | Servomotor mit Leistungsstufe |

## Zusatzmerkmale

| | |
|---|---|
| **Max. mechanische Geschwindigkeit** | 8000 U/min |
| **[UH,nom] Bemessungs-Betriebsspannung** | 115 - 230 V -15 - +10 % |
| **Versorgungsspannungsgrenzen** | 100…240 V |
| **Anzahl der Netzphasen** | 1-phasige Versorgung |
| **Versorgungsfrequenz** | 50/60 Hz -5 - 5 % |
| **Netzfrequenz Grenzwerte** | 47,5…63 Hz |
| **EMV-Filter** | Integriert |
| **Kontinuierlicher Ausgangsstrom** | 2,6 A bei 8 kHz |
| **Ausgangsstrom 3s Spitze** | 10,5 A bei 230 V für 1 s |
| **Dauerstrom im Stillstand** | 2,6 A |
| **Dauermoment im Stillstand** | 2,48 Nm bei 115-230 V 1-phasige Versorgung |
| **Spitzenmoment im Stillstand** | 6,6 Nm bei 115 V 1-phasige Versorgung<br>6,6 Nm bei 230 V 1-phasige Versorgung |
| **Nennleistung am Ausgang** | 700 W bei 230 V 1-phasige Versorgung<br>400 W bei 115 V 1-phasige Versorgung |
| **Nenndrehmoment** | 2,2 Nm bei 115 V 1-phasige Versorgung<br>1,7 Nm bei 230 V 1-phasige Versorgung |
| **Nenndrehzahl** | 4000 rpm bei 230 V 1-phasige Versorgung<br>1700 rpm bei 115 V 1-phasige Versorgung |
| **maximaler Strom Irms** | 17,7 A bei 230 V, 1-phasige Versorgung<br>17,7 A bei 115 V, 1-phasige Versorgung |
| **Produktkompatibilität** | Antriebssteuerungseinheit LXM32i CANopen<br>Antriebssteuerungseinheit LXM32i EtherCAT |
| **Wellenende** | Passfeder |
| **Zweite Welle** | Ohne zweites Wellenende |
| **Wellendurchmesser** | 11 mm |
| **Wellenlänge** | 23 mm |
| **Breite der Taste** | 4 mm |
| **Art der Rückkopplung** | Absolut-SinCos Hiperface-Singleturn |

Bruttopreisliste für Deutschland zuzüglich Zuschläge, Frachtkosten und Mehrwertsteuer, gültig ab dem 1. Januar 2024. Irrtum und Änderungen vorbehalten. Es gelten die AGBs der Schneider Electric GmbH.

Haftungsausschluss: Diese Dokumentation dient nicht als Ersatz für die Beurteilung der Eignung oder Verlässlichkeit dieser Produkte für bestimmte Verwendungsbereiche des Benutzers und darf nicht zu diesem Zweck verwendet werden.

| | |
|---|---|
| **Auflösung der Geschwindigkeitsrückmeldung** | 131072 Punkte/Umdrehung |
| **Haltebremse** | Mit |
| **Haltemoment** | 3 Nm Haltebremse |
| **Montagehalterung** | Internationaler Standardflansch |
| **Motorflanschgröße** | 70 mm |
| **Elektrischer Anschluss** | Steckverbinder für Platine |
| **Drehmomentkonstante** | 0,63 Nm/A bei 20 °C |
| **Konstante der Gegenelektrizität** | 42,1 V/krpm bei 20 °C |
| **Anzahl der Motorpole** | 10 |
| **Rotorträgheit** | 1,24 kg.cm² |
| **Stator-Widerstand** | 2,7 Ohm bei 20 °C |
| **Stator-Induktivität** | 7,8 mH bei 20 °C |
| **Stator elektrische Zeitkonstante** | 2,89 ms bei 20 °C |
| **Max. Radialkraft (FR)** | 710 N bei 1000 U/min<br>560 N bei 2000 U/min<br>490 N bei 3000 U/min<br>450 N bei 4000 U/min<br>410 N bei 5000 U/min<br>390 N bei 6000 U/min |
| **Max. Axialkraft (FA)** | 0,2 x Fr |
| **Bremszugkraft** | 5 W |
| **Kühlungstyp** | Natürliche Konvektion |
| **Länge** | 306 mm |
| **Anzahl der Motorstufen** | 2 |
| **Durchmesser des Zentrierrings** | 60 mm |
| **Tiefe des Zentrierrings** | 2,5 mm |
| **Anzahl der Montagebohrungen** | 4 |
| **Durchmesser der Montagebohrungen** | 5,5 mm |
| **Kreisdurchmesser der Montagebohrungen** | 75…82 mm |
| **Distanzschaft Bundflansch** | 2,5 mm |

## Montage

| | |
|---|---|
| **Schutzart (IP)** | IP65 |

## Verpackungseinheiten

| | |
|---|---|
| **VPE 1 Art** | PCE |
| **Anzahl der Geräte pro Packung** | 1 |
| **VPE 1 Höhe** | 26,0 cm |
| **VPE 1 Breite** | 20,0 cm |
| **VPE 1 Länge** | 59,0 cm |
| **Verpackungsgewicht (Lbs)** | 5,4 kg |

## Vertragliche Gewährleistung

| | |
|---|---|
| **Garantie (in Monaten)** | 18 |

## Environmental Data

Schneider Electric hat sich zum Ziel gesetzt, den Net Zero-Status bis 2050 durch Lieferkettenpartnerschaften, Materialien mit geringerer Auswirkung und Kreislaufbildung über unsere laufende Kampagne "Use Better, Use Longer, Use Again" zu erreichen, um die Lebensdauer und Recyclingfähigkeit der Produkte zu verlängern.

Erläuterung der Environmental Data >

Wie wir die Produktnachhaltigkeit bewerten >

### Umweltbilanz

| | |
|---|---|
| Total lifecycle Carbon footprint | **3 kg CO2 eq.** |
| $CO_2$-Fußabdruck der Herstellungsphase [A1 bis A3] | **2 kg CO2 eq.** |
| $CO_2$-Fußabdruck der Distributionsphase [A4] | **0 kg CO2 eq.** |
| $CO_2$-Fußabdruck der Installationsphase [A5] | **0 kg CO2 eq.** |
| $CO_2$-Fußabdruck der Nutzungsphase [B2, B3, B4, B6] | **0 kg CO2 eq.** |
| $CO_2$-Fußabdruck der End-of-Life-Phase [C1 bis C4] | **0.9 kg CO2 eq.** |

## Use Better

### Materialien und Verpackung

| | |
|---|---|
| Verpackung mit Recycling-Karton | **Ja** |
| Verpackung ohne Kunststoff | **Nein** |
| EU-RoHS-Richtlinie | **Freistellungskonform** |
| REACh-Verordnung | **Produkt beinhaltet besorgniserregende Stoffe (SVHC) über dem Schwellwert** |
| PVC-frei | **Ja** |

## Use Again

### Reproduktion

| | |
|---|---|
| Recyclingfähigkeitspotential in % | **93** |
| Circular Econmomy-Eignung | **Entsorgungsinformationen** |
| Rücknahme | **Ja** |
| WEEE-Kennzeichnung | **Das Produkt muss entsprechend bestimmter Hinweise auf Märkten der Europäischen Union entsorgt werden und darf nicht in Haushaltsabfälle gelangen.** |

## Maßzeichnungen

### Äußere Abmessungen

#### Mit Standard-Bremwiderstand

**Montagetyp A**

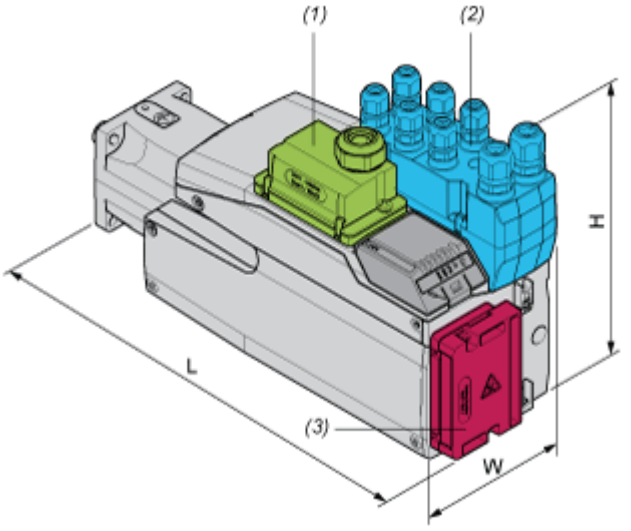


(1) Modul für Spannungsversorgung

(2) E/A-Modul

(3) Standard-Bremswiderstand

Abmessungen in mm

| W | H | L |
|---|---|---|
| 99 | 187 | 327 |

Abmessungen in in.

| W | H | L |
|---|---|---|
| 3.90 | 7.36 | 12.87 |

**Montagetyp B**

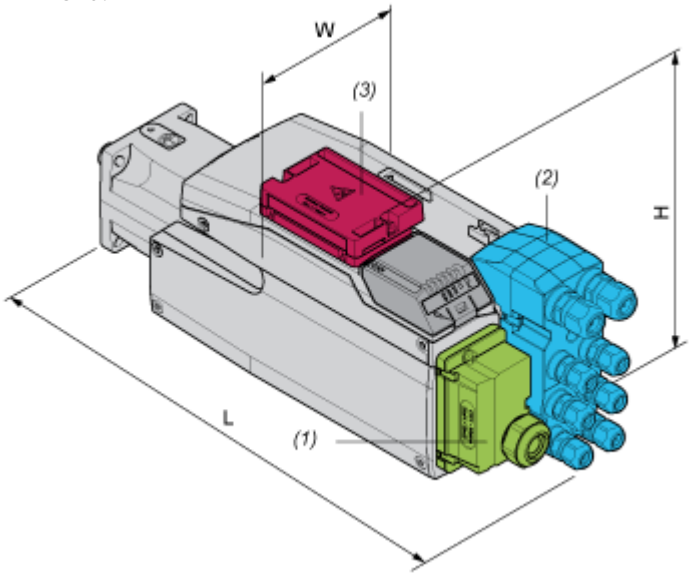


(1) Modul für Spannungsversorgung

(2) E/A-Modul

(3) Standard-Bremswiderstand

Abmessungen in mm

| W | H | L |
|---|---|---|
| 99 | 138,5 | 376 |

Abmessungen in in.

| W | H | L |
|---|---|---|
| 3.90 | 5.45 | 14.8 |

### Mit externem Bremswiderstand

**Montagetyp C**

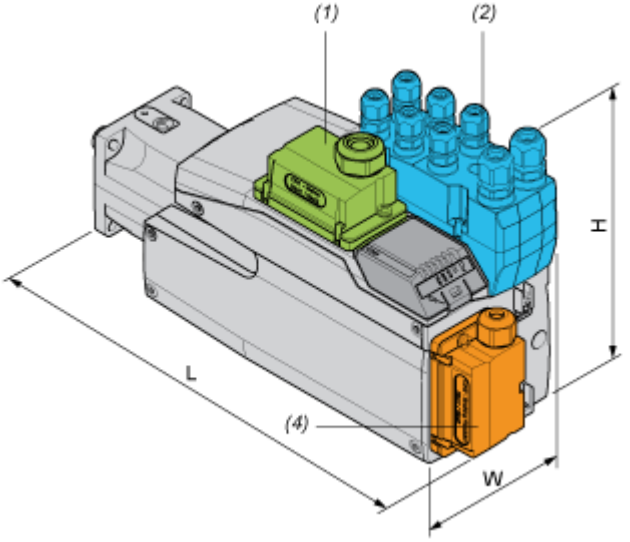


(1) Modul für Spannungsversorgung

(2) E/A-Modul

(4) Externer Bremswiderstand

Abmessungen in mm

| W | H | L |
|---|---|---|
| 99 | 187 | 339 |

Abmessungen in in.

| W | H | L |
|---|---|---|
| 3.90 | 7.36 | 13.35 |

**Montagetyp D**

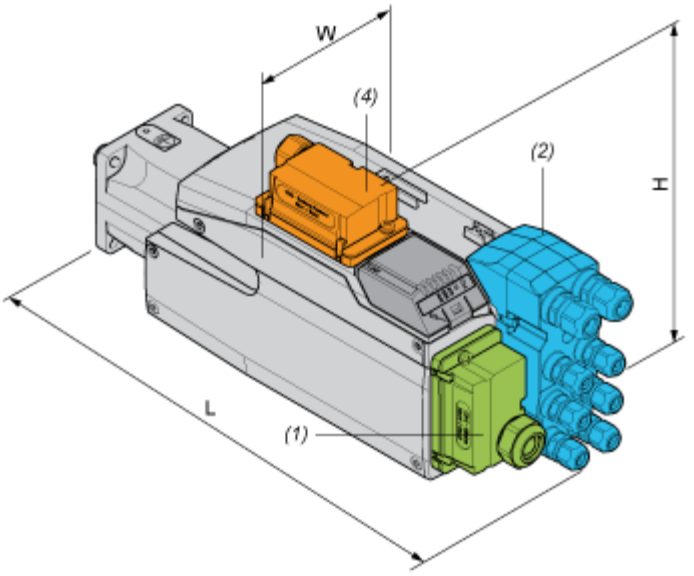


(1) Modul für Spannungsversorgung

(2) E/A-Modul

(4) Externer Bremswiderstand

Abmessungen in mm

| W | H | L |
|---|---|---|
| 99 | 160 | 376 |

Abmessungen in in.

| W | H | L |
|---|---|---|
| 3.90 | 6.3 | 14.8 |

**Montagetyp E**

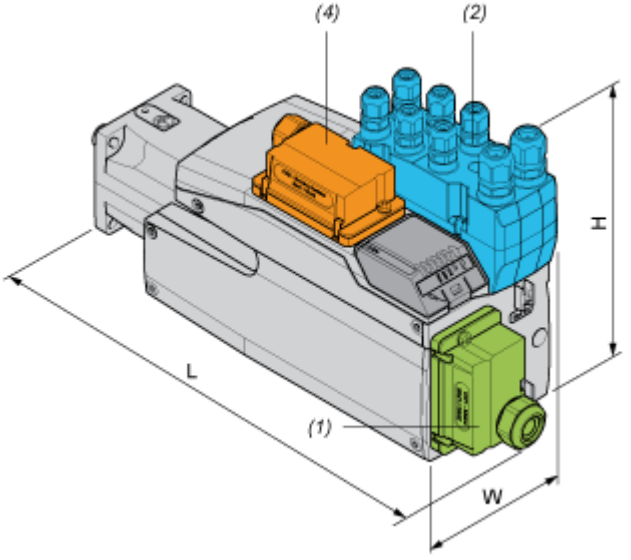


(1) Modul für Spannungsversorgung

(2) E/A-Modul

(4) Externer Bremswiderstand

Abmessungen in mm

| W | H | L |
|---|---|---|
| 99 | 187 | 366 |

Abmessungen in in.

| W | H | L |
|---|---|---|
| 3.90 | 7.36 | 14.41 |

**Montagetyp F**

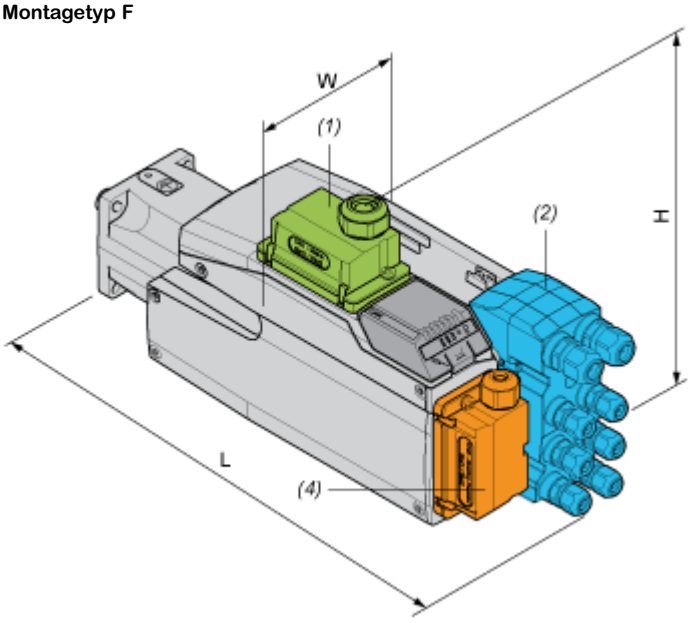


(1) Modul für Spannungsversorgung

(2) E/A-Modul

(4) Externer Bremswiderstand

Abmessungen in mm

| W | H | L |
|---|---|---|
| 99 | 180 | 376 |

Abmessungen in in.

| W | H | L |
|---|---|---|
| 3.90 | 7.09 | 14.8 |

## Leistungskurven

### Leistungskennlinien

#### Drehmoment-/Drehzahlkurven mit 115-V-Einphasen-Versorgungsspannung

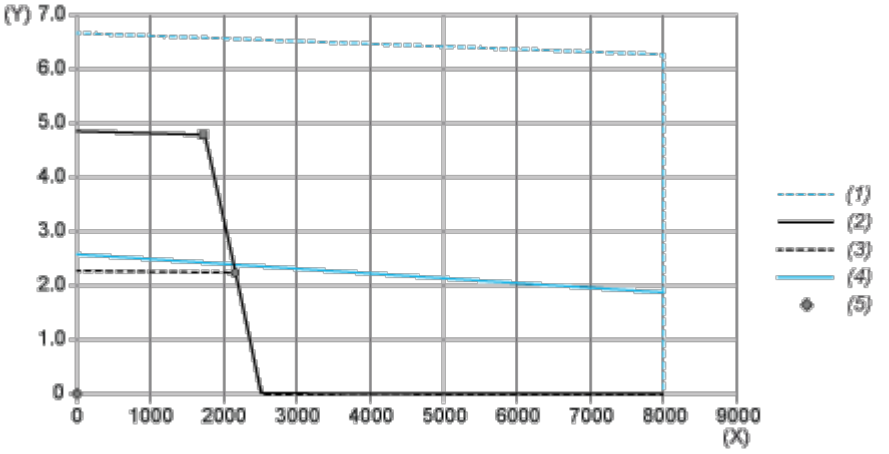


(X) Drehzahl (1/min)

(Y) Drehmoment (N.m)

(1) Motor-Spitzenwert

(2) Antrieb- Spitzenwert

(3) Antrieb-Dauerwert

(4) Motor-Dauerwert

(5) Betriebspunkt

| | | Leistung | Bei Drehzahl | Mit Drehmoment |
|---|---|---|---|---|
| max. Spitzenleistung | ■ | 860 W | 1760 1/min | 46,7 N.m |
| max. Dauerleistung (Antrieb) | ● | 499 W | 2160 1/min | 2,21 N.m |

## Leistungskennlinien

### Drehmoment-/Drehzahlkurven mit 230-V-Einphasen-Versorgungsspannung

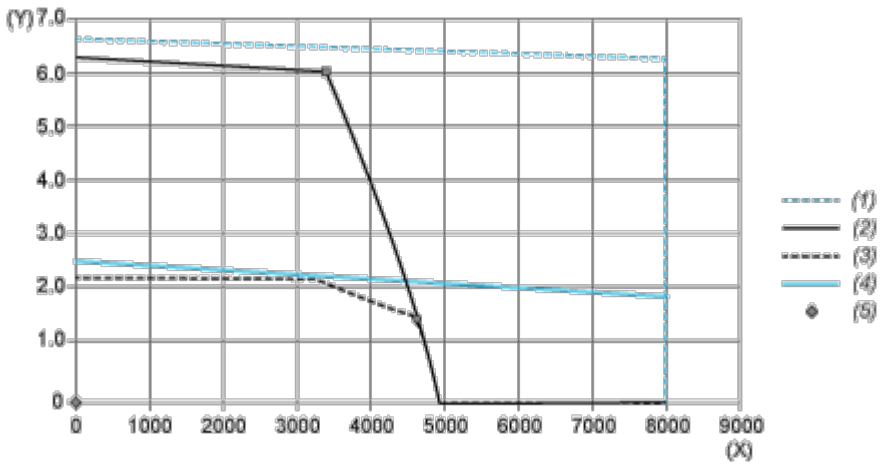


(X) Drehzahl (1/min)

(Y) Drehmoment (N.m)

(1) Motor-Spitzenwert

(2) Antrieb- Spitzenwert

(3) Antrieb-Dauerwert

(4) Motor-Dauerwert

(5) Betriebspunkt

| | | Leistung | Bei Drehzahl | Mit Drehmoment |
|---|---|---|---|---|
| max. Spitzenleistung | ■ | 2129 W | 3360 1/min | 6,05 N.m |
| max. Dauerleistung (Antrieb) | ● | 736 W | 4640 1/min | 1,51 N.m |