Produktdatenblatt

Spezifikationen



Integrierter Servo Lexium 32i, 70mm, 1phasig, 2,24Nm, Passfeder IP65, Singelturn16

BMI0702T36A

EAN Code: 3606485376240

Hauptmerkmale

Kompatible Produktfamilie	Lexium 32i
Kurzbezeichnung des Geräts	BMI
Produkt- oder Komponententyp	Servomotor mit Leistungsstufe

Zusatzmerkmale

Max. mechanische Geschwindigkeit	8000 U/min
[UH,nom] Bemessungs-Betriebsspannung	115 - 230 V -15 - +10 %
Versorgungsspannungsgrenzen	100…240 V
Anzahl der Netzphasen	1-phasige Versorgung
Versorgungsfrequenz	50/60 Hz -5 - 5 %
Netzfrequenz Grenzwerte	47,5…63 Hz
EMV-Filter	Integriert
Kontinuierlicher Ausgangsstrom	2,6 A bei 8 kHz
Ausgangsstrom 3s Spitze	10,5 A bei 230 V für 1 s
Dauerstrom im Stillstand	2,6 A
Dauermoment im Stillstand	2,48 Nm bei 115-230 V 1-phasige Versorgung
Spitzenmoment im Stillstand	6,6 Nm bei 115 V 1-phasige Versorgung 6,6 Nm bei 230 V 1-phasige Versorgung
Nennleistung am Ausgang	700 W bei 230 V 1-phasige Versorgung 400 W bei 115 V 1-phasige Versorgung
Nenndrehmoment	2,2 Nm bei 115 V 1-phasige Versorgung 1,7 Nm bei 230 V 1-phasige Versorgung
Nenndrehzahl	4000 rpm bei 230 V 1-phasige Versorgung 1700 rpm bei 115 V 1-phasige Versorgung
maximaler Strom Irms	17,7 A bei 230 V, 1-phasige Versorgung 17,7 A bei 115 V, 1-phasige Versorgung
Produktkompatibilität	Antriebssteuerungseinheit LXM32i CANopen Antriebssteuerungseinheit LXM32i EtherCAT
Wellenende	Passfeder
Zweite Welle	Ohne zweites Wellenende
Wellendurchmesser	11 mm
Wellenlänge	23 mm
Breite der Taste	4 mm
Art der Rückkopplung	Absolut-SinCos Hiperface-Singleturn

Bruttopreisliste für Deutschland zuzüglich Zuschläge, Frachtkosten und Mehrwertsteuer, gültig ab dem 1. Januar 2024. Irrtum und Änderungen vorbehalten. Es gelten die AGBs der Schneider Electric GmbH.

Haftungsausschluss: Diese Dokumentation dient nicht als Ersatz für die Beurteilung der Eignung oder Verlässlichkeit dieser Produkte für bestimmte Verwendungsbereiche des Benutzers und darf nicht zu diesem Zweck verwendet werden.

Auflösung der Geschwindigkeitsrückmeldung	32768 points/turn
Haltebremse	Ohne
Montagehalterung	Internationaler Standardflansch
Motorflanschgröße	70 mm
Elektrischer Anschluss	Steckverbinder für Platine
Drehmomentkonstante	0,63 Nm/A bei 20 °C
Konstante der Gegenelektrizität	42,1 V/krpm bei 20 °C
Anzahl der Motorpole	10
Rotorträgheit	1,13 kg.cm²
Stator-Widerstand	2,7 Ohm bei 20 °C
Stator-Induktivität	7,8 mH bei 20 °C
Stator elektrische Zeitkonstante	2,89 ms bei 20 °C
Max. Radialkraft (FR)	710 N bei 1000 U/min 560 N bei 2000 U/min 490 N bei 3000 U/min 450 N bei 4000 U/min 410 N bei 5000 U/min 390 N bei 6000 U/min
Max. Axialkraft (FA)	0,2 x Fr
Kühlungstyp	Natürliche Konvektion
Länge	268 mm
Anzahl der Motorstufen	2
Durchmesser des Zentrierrings	60 mm
Tiefe des Zentrierrings	2,5 mm
Anzahl der Montagebohrungen	4
Durchmesser der Montagebohrungen	5,5 mm
Kreisdurchmesser der Montagebohrungen	75…82 mm
Distanzschaft Bundflansch	2,5 mm

Montage

Schutzart (IP)	IP65

Verpackungseinheiten

VPE 1 Art	PCE
Anzahl der Geräte pro Packung	1
VPE 1 Höhe	26,0 cm
VPE 1 Breite	20,0 cm
VPE 1 Länge	59,0 cm
Verpackungsgewicht (Lbs)	5,4 kg

Vertragliche Gewährleistung

Garantie (in Monaten)	18

Environmental Data

Schneider Electric hat sich zum Ziel gesetzt, den Net Zero-Status bis 2050 durch Lieferkettenpartnerschaften, Materialien mit geringerer Auswirkung und Kreislaufbildung über unsere laufende Kampagne "Use Better, Use Longer, Use Again" zu erreichen, um die Lebensdauer und Recyclingfähigkeit der Produkte zu verlängern.

Erläuterung der Environmental Data >

Wie wir die Produktnachhaltigkeit bewerten >

Umweltbilanz

Total lifecycle Carbon footprint	**3 kg CO2 eq.**
CO_2-Fußabdruck der Herstellungsphase [A1 bis A3]	**2 kg CO2 eq.**
CO_2-Fußabdruck der Distributionsphase [A4]	**0 kg CO2 eq.**
CO_2-Fußabdruck der Installationsphase [A5]	**0 kg CO2 eq.**
CO_2-Fußabdruck der Nutzungsphase [B2, B3, B4, B6]	**0 kg CO2 eq.**
CO_2-Fußabdruck der End-of-Life-Phase [C1 bis C4]	**0.9 kg CO2 eq.**

Use Better

Materialien und Verpackung

Verpackung mit Recycling-Karton	**Ja**
Verpackung ohne Kunststoff	**Nein**
EU-RoHS-Richtlinie	**Freistellungskonform**
REACh-Verordnung	**Produkt beinhaltet besorgniserregende Stoffe (SVHC) über dem Schwellwert**
PVC-frei	**Ja**

Use Again

Reproduktion

Recyclingfähigkeitspotential in %	**93**
Circular Econmomy-Eignung	**Entsorgungsinformationen**
Rücknahme	**Ja**
WEEE-Kennzeichnung	**Das Produkt muss entsprechend bestimmter Hinweise auf Märkten der Europäischen Union entsorgt werden und darf nicht in Haushaltsabfälle gelangen.**

Maßzeichnungen

Äußere Abmessungen

Mit Standard-Bremwiderstand

Montagetyp A

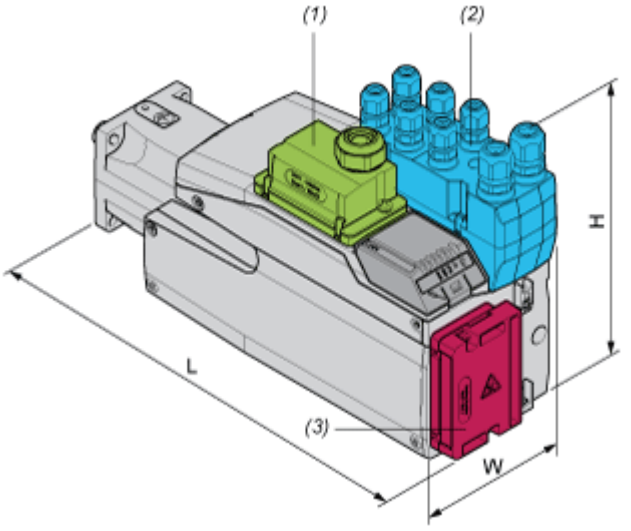

(1) Modul für Spannungsversorgung

(2) E/A-Modul

(3) Standard-Bremswiderstand

Abmessungen in mm

W	H	L
99	187	289

Abmessungen in in.

W	H	L
3.9	7.36	11.38

Montagetyp B

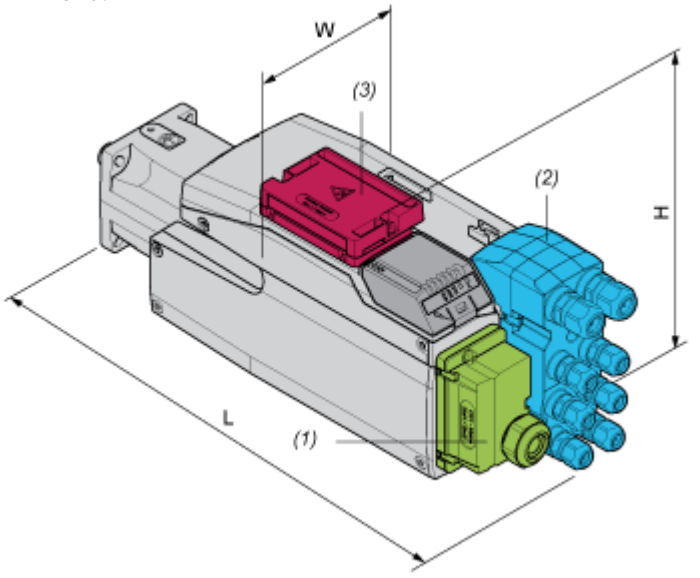

(1) Modul für Spannungsversorgung

(2) E/A-Modul

(3) Standard-Bremswiderstand

Abmessungen in mm

W	H	L
99	138,5	338

Abmessungen in in.

W	H	L
3.9	5.45	13.31

Mit externem Bremswiderstand

Montagetyp C

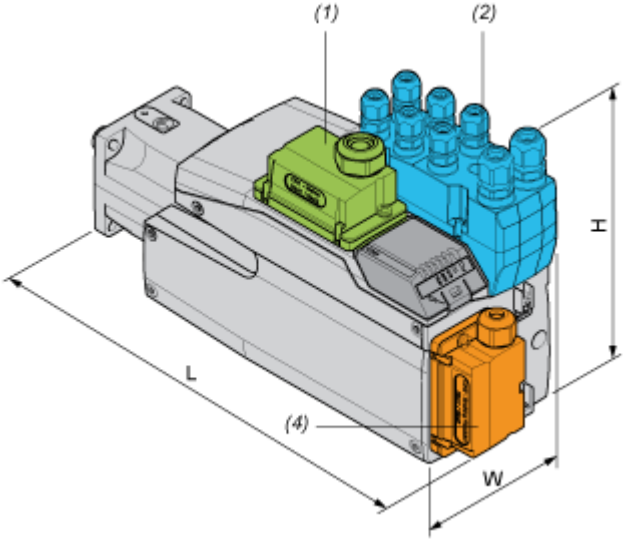

(1) Modul für Spannungsversorgung

(2) E/A-Modul

(4) Externer Bremswiderstand

Abmessungen in mm

W	H	L
99	187	301

Abmessungen in in.

W	H	L
3.9	7.36	11.85

Montagetyp D

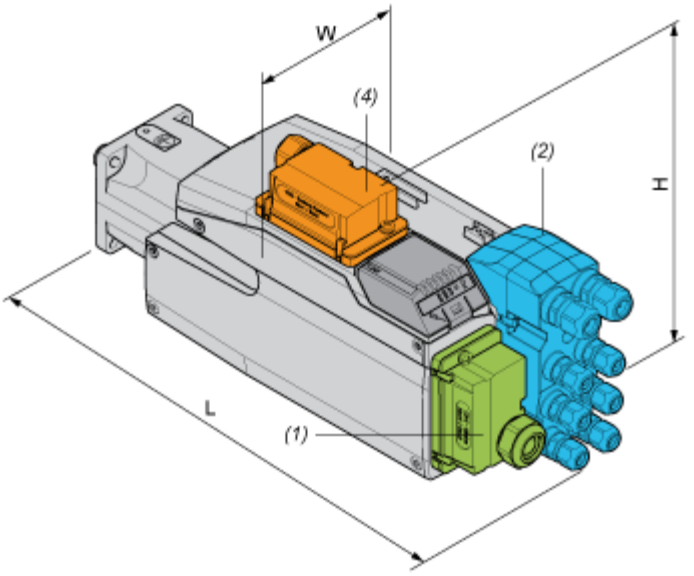

(1) Modul für Spannungsversorgung

(2) E/A-Modul

(4) Externer Bremswiderstand

Abmessungen in mm

W	H	L
99	160	338

Abmessungen in in.

W	H	L
3.9	6.3	13.31

Montagetyp E

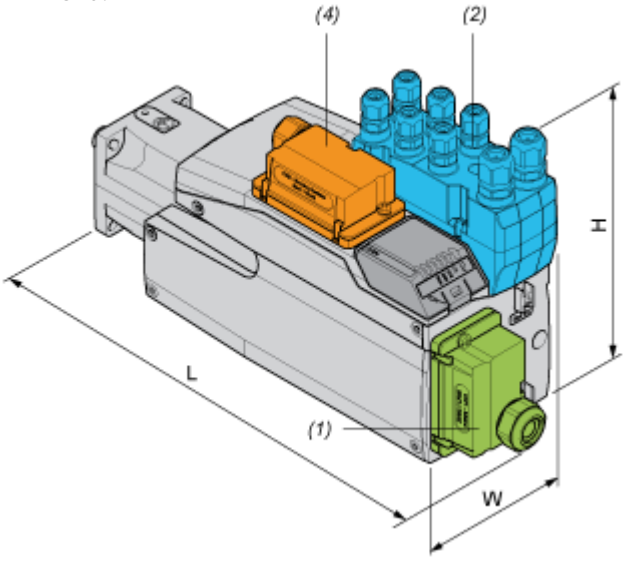

(1) Modul für Spannungsversorgung

(2) E/A-Modul

(4) Externer Bremswiderstand

Abmessungen in mm

W	H	L
99	187	328

Abmessungen in in.

W	H	L
3.9	7.36	12.91

Montagetyp F

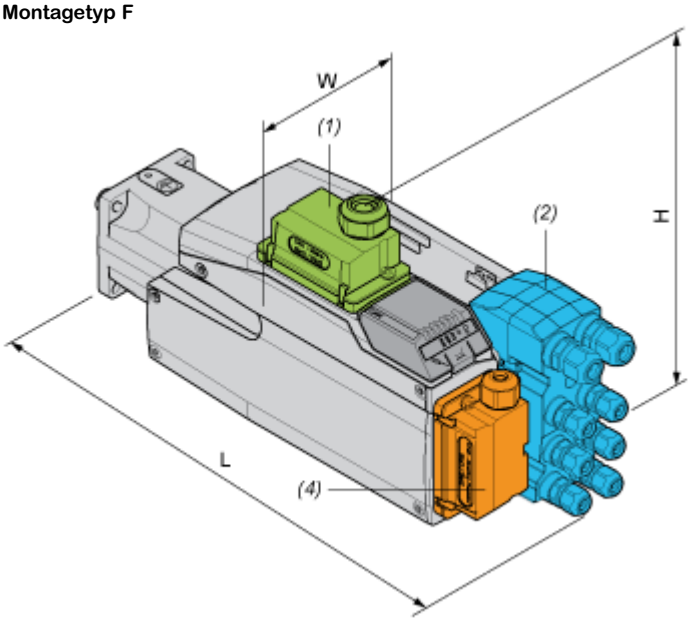

(1) Modul für Spannungsversorgung

(2) E/A-Modul

(4) Externer Bremswiderstand

Abmessungen in mm

W	H	L
99	180	338

Abmessungen in in.

W	H	L
3.9	7.09	13.31

Leistungskurven

Leistungskennlinien

Drehmoment-/Drehzahlkurven mit 115-V-Einphasen-Versorgungsspannung

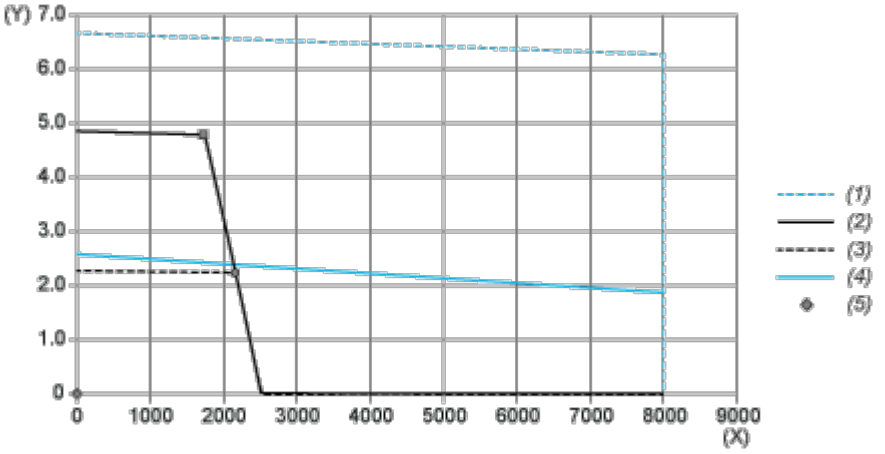

(X) Drehzahl (1/min)

(Y) Drehmoment (N.m)

(1) Motor-Spitzenwert

(2) Antrieb- Spitzenwert

(3) Antrieb-Dauerwert

(4) Motor-Dauerwert

(5) Betriebspunkt

		Leistung	Bei Drehzahl	Mit Drehmoment
max. Spitzenleistung	■	860 W	1760 1/min	46,7 N.m
max. Dauerleistung (Antrieb)	●	499 W	2160 1/min	2,21 N.m

Leistungskennlinien

Drehmoment-/Drehzahlkurven mit 230-V-Einphasen-Versorgungsspannung

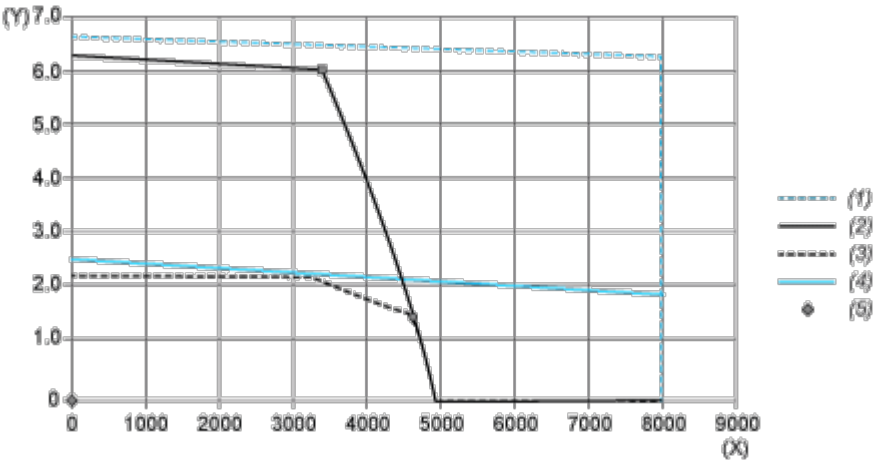

(X) Drehzahl (1/min)

(Y) Drehmoment (N.m)

(1) Motor-Spitzenwert

(2) Antrieb- Spitzenwert

(3) Antrieb-Dauerwert

(4) Motor-Dauerwert

(5) Betriebspunkt

		Leistung	Bei Drehzahl	Mit Drehmoment
max. Spitzenleistung	■	2129 W	3360 1/min	6,05 N.m
max. Dauerleistung (Antrieb)	●	736 W	4640 1/min	1,51 N.m