Produktdatenblatt

Spezifikationen

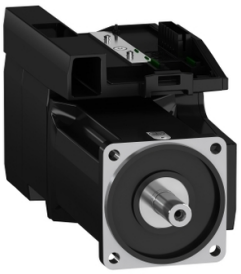

Integrierter Servo Lexium 32i, 100mm, 3phasig, 4,99Nm, Passfeder IP65, Singelturn128

BMI1002P31A

EAN Code: 3606485377162

Hauptmerkmale

Kompatible Produktfamilie	Lexium 32i
Kurzbezeichnung des Geräts	BMI
Produkt- oder Komponententyp	Servomotor mit Leistungsstufe

Zusatzmerkmale

Max. mechanische Geschwindigkeit	6000 U/min
[UH,nom] Bemessungs-Betriebsspannung	208 - 480 V -15 - +10 %
Versorgungsspannungsgrenzen	208…480 V
Anzahl der Netzphasen	3-phasige Versorgung
Versorgungsfrequenz	50/60 Hz -5 - 5 %
Netzfrequenz Grenzwerte	47,5…63 Hz
EMV-Filter	Integriert
Kontinuierlicher Ausgangsstrom	4 A bei 8 kHz
Ausgangsstrom 3s Spitze	12 A bei 400 V für 3 s
Dauerstrom im Stillstand	4 A
Dauermoment im Stillstand	6 Nm bei 208-480 V 3-phasige Versorgung
Spitzenmoment im Stillstand	14 Nm bei 208 V 3-phasige Versorgung 14 Nm bei 400 V 3-phasige Versorgung 14 Nm bei 480 V 3-phasige Versorgung
Nennleistung am Ausgang	1000 W bei 208 V 3-phasige Versorgung 1900 W bei 400 V 3-phasige Versorgung 1900 W bei 480 V 3-phasige Versorgung
Nenndrehmoment	5,1 Nm bei 400 V 3-phasige Versorgung 5,4 Nm bei 208 V 3-phasige Versorgung 4,1 Nm bei 480 V 3-phasige Versorgung
Nenndrehzahl	1900 rpm bei 208 V 3-phasige Versorgung 3800 rpm bei 400 V 3-phasige Versorgung 4700 rpm bei 480 V 3-phasige Versorgung
maximaler Strom Irms	17,5 A bei 208 V, 3-phasige Versorgung 17,5 A bei 400 V, 3-phasige Versorgung 17,5 A bei 480 V, 3-phasige Versorgung
Produktkompatibilität	Antriebssteuerungseinheit LXM32i CANopen Antriebssteuerungseinheit LXM32i EtherCAT
Wellenende	Passfeder
Zweite Welle	Ohne zweites Wellenende
Wellendurchmesser	19 mm
Wellenlänge	40 mm

Bruttopreisliste für Deutschland zuzüglich Zuschläge, Frachtkosten und Mehrwertsteuer, gültig ab dem 1. Januar 2024. Irrtum und Änderungen vorbehalten. Es gelten die AGBs der Schneider Electric GmbH.

Haftungsausschluss: Diese Dokumentation dient nicht als Ersatz für die Beurteilung der Eignung oder Verlässlichkeit dieser Produkte für bestimmte Verwendungsbereiche des Benutzers und darf nicht zu diesem Zweck verwendet werden.

Breite der Taste	6 mm
Art der Rückkopplung	Absolut-SinCos Hiperface-Singleturn
Auflösung der Geschwindigkeitsrückmeldung	131072 Punkte/Umdrehung
Haltebremse	Ohne
Montagehalterung	Internationaler Standardflansch
Motorflanschgröße	100 mm
Elektrischer Anschluss	Steckverbinder für Platine
Drehmomentkonstante	1,28 Nm/A bei 20 °C
Konstante der Gegenelektrizität	84,52 V/krpm bei 20 °C
Anzahl der Motorpole	10
Rotorträgheit	6,28 kg.cm²
Stator-Widerstand	2,347 Ohm bei 20 °C
Stator-Induktivität	9,79 mH bei 20 °C
Stator elektrische Zeitkonstante	4,17 ms bei 20 °C
Max. Radialkraft (FR)	990 N bei 1000 U/min 790 N bei 2000 U/min 690 N bei 3000 U/min 620 N bei 4000 U/min 580 N bei 5000 U/min
Max. Axialkraft (FA)	0,2 x Fr
Kühlungstyp	Natürliche Konvektion
Länge	273 mm
Anzahl der Motorstufen	2
Durchmesser des Zentrierrings	95 mm
Tiefe des Zentrierrings	3,5 mm
Anzahl der Montagebohrungen	4
Durchmesser der Montagebohrungen	9 mm
Kreisdurchmesser der Montagebohrungen	115 mm
Distanzschaft Bundflansch	3,5 mm

Montage

Schutzart (IP)	IP65

Verpackungseinheiten

VPE 1 Art	PCE
Anzahl der Geräte pro Packung	1
VPE 1 Höhe	25,0 cm
VPE 1 Breite	18,6 cm
VPE 1 Länge	55,0 cm
Verpackungsgewicht (Lbs)	9,5 kg

Vertragliche Gewährleistung

Garantie (in Monaten)	18

Environmental Data

Schneider Electric hat sich zum Ziel gesetzt, den Net Zero-Status bis 2050 durch Lieferkettenpartnerschaften, Materialien mit geringerer Auswirkung und Kreislaufbildung über unsere laufende Kampagne "Use Better, Use Longer, Use Again" zu erreichen, um die Lebensdauer und Recyclingfähigkeit der Produkte zu verlängern.

Erläuterung der Environmental Data >

Wie wir die Produktnachhaltigkeit bewerten >

Umweltbilanz

Total lifecycle Carbon footprint	**5 kg CO2 eq.**
CO_2-Fußabdruck der Herstellungsphase [A1 bis A3]	**4 kg CO2 eq.**
CO_2-Fußabdruck der Distributionsphase [A4]	**0 kg CO2 eq.**
CO_2-Fußabdruck der Installationsphase [A5]	**0 kg CO2 eq.**
CO_2-Fußabdruck der Nutzungsphase [B2, B3, B4, B6]	**0 kg CO2 eq.**
CO_2-Fußabdruck der End-of-Life-Phase [C1 bis C4]	**1 kg CO2 eq.**

Use Better

Materialien und Verpackung

Verpackung mit Recycling-Karton	**Ja**
Verpackung ohne Kunststoff	**Nein**
EU-RoHS-Richtlinie	**Freistellungskonform**
REACh-Verordnung	**Produkt beinhaltet besorgniserregende Stoffe (SVHC) über dem Schwellwert**
PVC-frei	**Ja**

Use Again

Reproduktion

Recyclingfähigkeitspotential in %	**93**
Circular Econmomy-Eignung	**Entsorgungsinformationen**
Rücknahme	**Ja**
WEEE-Kennzeichnung	**Das Produkt muss entsprechend bestimmter Hinweise auf Märkten der Europäischen Union entsorgt werden und darf nicht in Haushaltsabfälle gelangen.**

Maßzeichnungen

Äußere Abmessungen

Mit Standard-Bremwiderstand

Montagetyp A

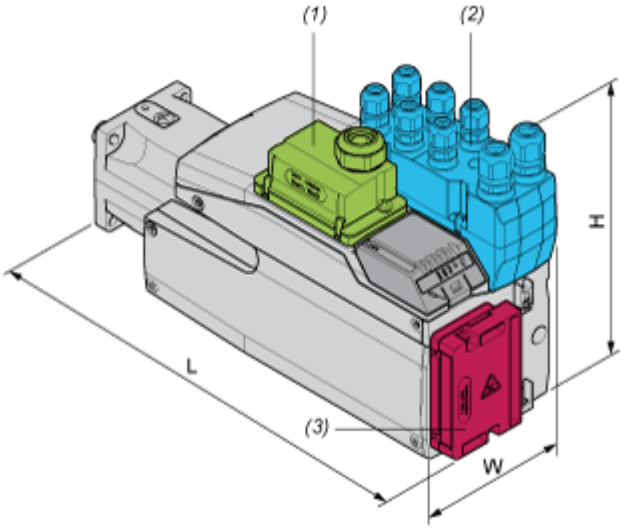

(1) Modul für Spannungsversorgung

(2) E/A-Modul

(3) Standard-Bremswiderstand

Abmessungen in mm

W	H	L
132,6	217	294

Abmessungen in in.

W	H	L
5.22	8.54	11.57

Montagetyp B

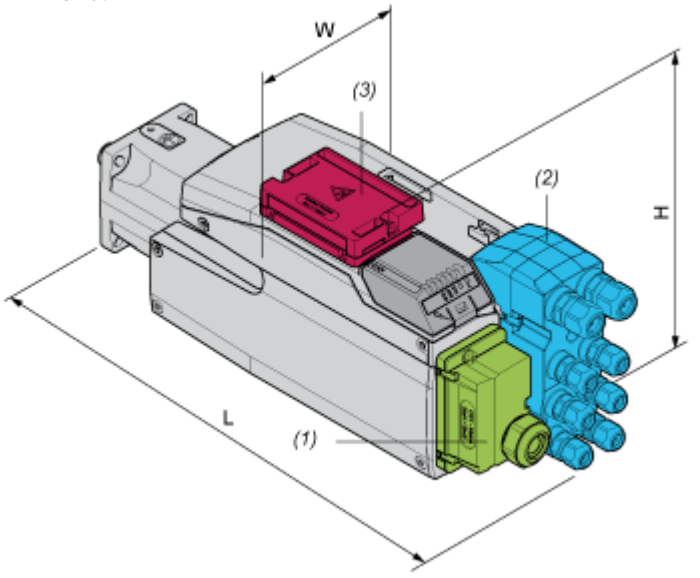

(1) Modul für Spannungsversorgung

(2) E/A-Modul

(3) Standard-Bremswiderstand

Abmessungen in mm

W	H	L
132,6	168	343

Abmessungen in in.

W	H	L
5.22	6.61	13.5

Mit externem Bremswiderstand

Montagetyp C

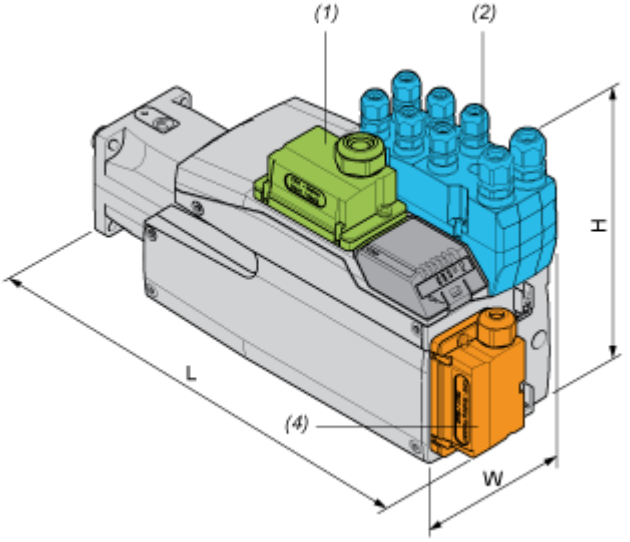

(1) Modul für Spannungsversorgung

(2) E/A-Modul

(4) Externer Bremswiderstand

Abmessungen in mm

W	H	L
132,6	217	306

Abmessungen in in.

W	H	L
5.22	8.54	12.05

Montagetyp D

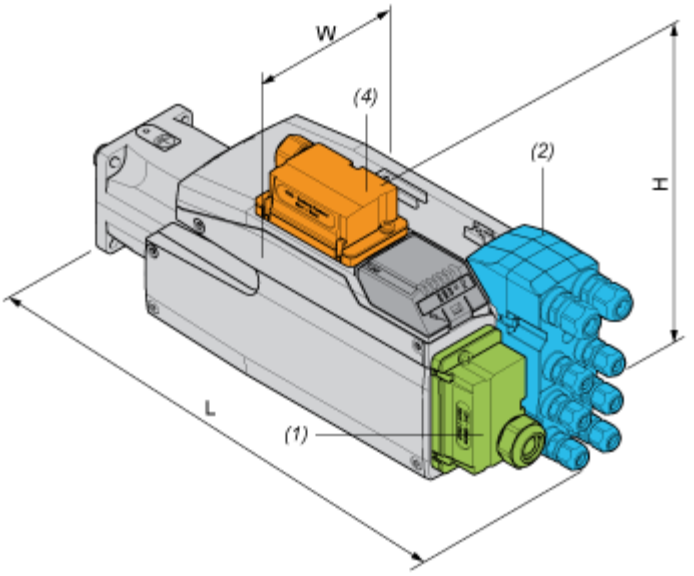

(1) Modul für Spannungsversorgung

(2) E/A-Modul

(4) Externer Bremswiderstand

Abmessungen in mm

W	H	L
132,6	180	343

Abmessungen in in.

W	H	L
5.22	7.09	13.5

Montagetyp E

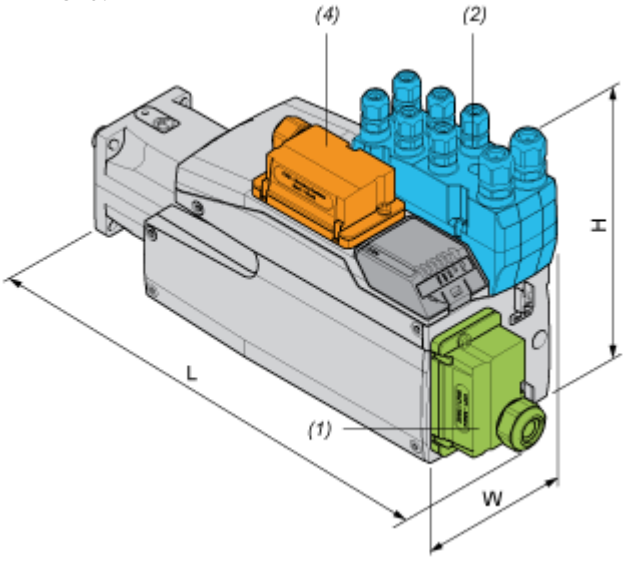

(1) Modul für Spannungsversorgung

(2) E/A-Modul

(4) Externer Bremswiderstand

Abmessungen in mm

W	H	L
132,6	217	333

Abmessungen in in.

W	H	L
5.22	8.54	13.11

Montagetyp F

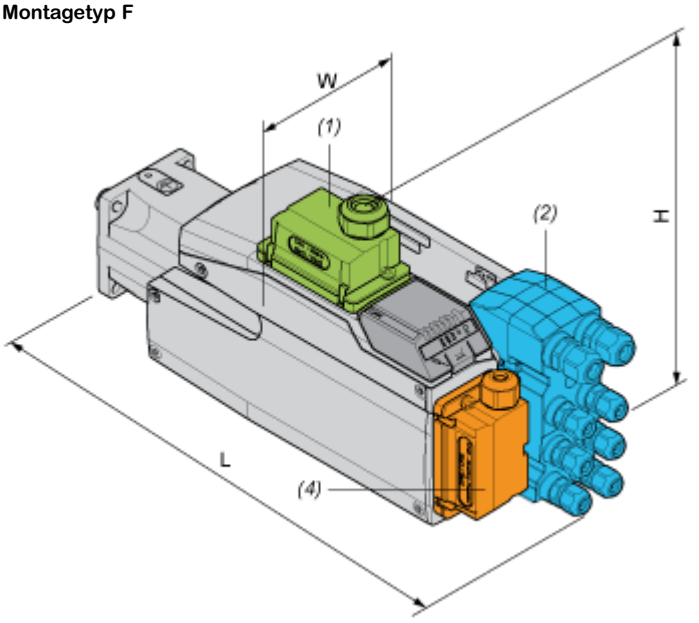

(1) Modul für Spannungsversorgung

(2) E/A-Modul

(4) Externer Bremswiderstand

Abmessungen in mm

W	H	L
132,6	206,5	343

Abmessungen in in.

W	H	L
5.22	8.13	13.5

Leistungskurven

Leistungskennlinien

Drehmoment-/Drehzahlkurven mit 208-V-Dreiphasen-Versorgungsspannung

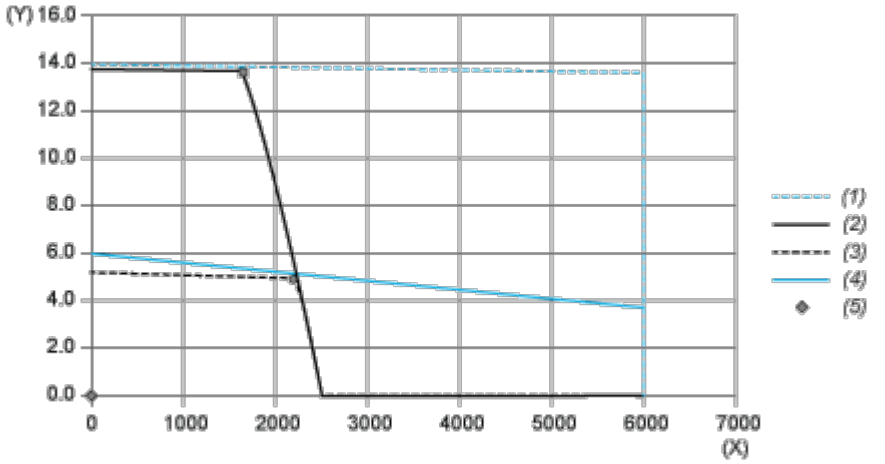

(X) Drehzahl (1/min)

(Y) Drehmoment (N.m)

(1) Motor-Spitzenwert

(2) Antrieb- Spitzenwert

(3) Antrieb-Dauerwert

(4) Motor-Dauerwert

(5) Betriebspunkt

		Leistung	Bei Drehzahl	Mit Drehmoment
max. Spitzenleistung	■	2499 W	1740 1/min	13,72 N.m
max. Dauerleistung (Antrieb)	●	1109	2160 1/min	4,90 N.m

Leistungskennlinien

Drehmoment-/Drehzahlkurven mit 400-V-Dreiphasen-Versorgungsspannung

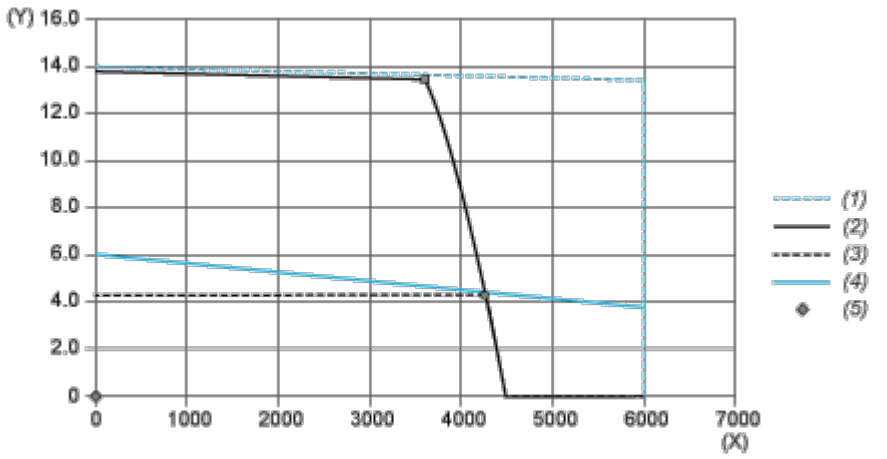

(X) Drehzahl (1/min)

(Y) Drehmoment (N.m)

(1) Motor-Spitzenwert

(2) Antrieb- Spitzenwert

(3) Antrieb-Dauerwert

(4) Motor-Dauerwert

(5) Betriebspunkt

		Leistung	Bei Drehzahl	Mit Drehmoment
max. Spitzenleistung	■	5090 W	3600 1/min	13,50 N.m
max. Dauerleistung (Antrieb)	●	1954 W	4320 1/min	4,32 N.m

Leistungskennlinien

Drehmoment-/Drehzahlkurven mit 480-V-Dreiphasen-Versorgungsspannung

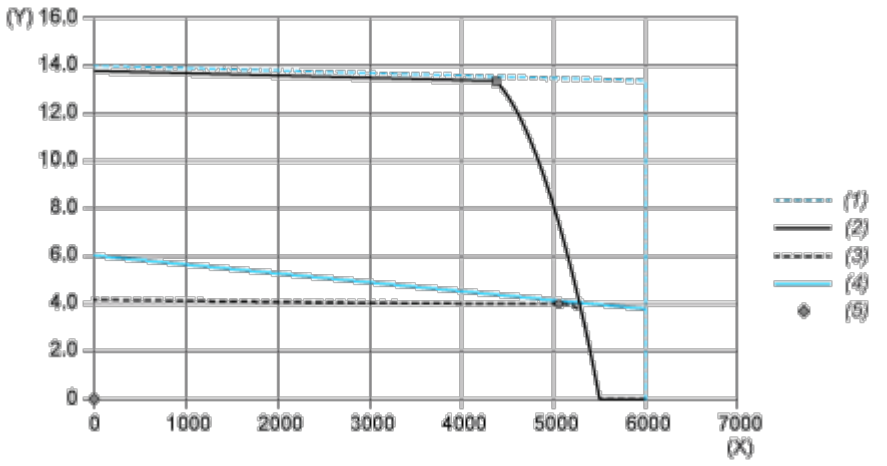

(X) Drehzahl (1/min)

(Y) Drehmoment (N.m)

(1) Motor-Spitzenwert

(2) Antrieb- Spitzenwert

(3) Antrieb-Dauerwert

(4) Motor-Dauerwert

(5) Betriebspunkt

		Leistung	Bei Drehzahl	Mit Drehmoment
max. Spitzenleistung	■	6117 W	4380 1/min	13,34 N.m
max. Dauerleistung (Antrieb)	●	2080 W	5040 1/min	3,94 N.m