Produktdatenblatt

Spezifikationen

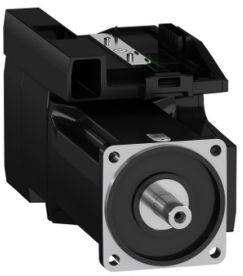

Integrierter Servo Lexium 32i, 100mm, 1phasig, 5,07Nm, glatte Welle IP54, Multiturn16, Bremse

BMI1002T07F

EAN Code: 3606485377315

Hauptmerkmale

Kompatible Produktfamilie	Lexium 32i
Kurzbezeichnung des Geräts	BMI
Produkt- oder Komponententyp	Servomotor mit Leistungsstufe

Zusatzmerkmale

Max. mechanische Geschwindigkeit	6000 U/min
[UH,nom] Bemessungs-Betriebsspannung	115 - 230 V -15 - +10 %
Versorgungsspannungsgrenzen	100…240 V
Anzahl der Netzphasen	1-phasige Versorgung
Versorgungsfrequenz	50/60 Hz -5 - 5 %
Netzfrequenz Grenzwerte	47,5…63 Hz
EMV-Filter	Integriert
Kontinuierlicher Ausgangsstrom	6 A bei 8 kHz
Ausgangsstrom 3s Spitze	18 A bei 230 V für 3 s
Dauerstrom im Stillstand	6 A
Dauermoment im Stillstand	6 Nm bei 115-230 V 1-phasige Versorgung
Spitzenmoment im Stillstand	14,5 Nm bei 115 V 1-phasige Versorgung 14,5 Nm bei 230 V 1-phasige Versorgung
Nennleistung am Ausgang	750 W bei 115 V 1-phasige Versorgung 1300 W bei 230 V 1-phasige Versorgung
Nenndrehmoment	5,4 Nm bei 115 V 1-phasige Versorgung 4,4 Nm bei 230 V 1-phasige Versorgung
Nenndrehzahl	1400 rpm bei 115 V 1-phasige Versorgung 3000 U/Min bei 230 V 1-phasige Versorgung
maximaler Strom Irms	30 A bei 115 V, 1-phasige Versorgung 30 A bei 230 V, 1-phasige Versorgung
Produktkompatibilität	Antriebssteuerungseinheit LXM32i CANopen Antriebssteuerungseinheit LXM32i EtherCAT
Wellenende	Glatte Welle
Zweite Welle	Ohne zweites Wellenende
Wellendurchmesser	19 mm
Wellenlänge	40 mm
Art der Rückkopplung	Absolut-SinCos Hiperface-Multiturn
Auflösung der Geschwindigkeitsrückmeldung	32768 Punkte/Umdrehung x 4096 Umdrehungen

Bruttopreisliste für Deutschland zuzüglich Zuschläge, Frachtkosten und Mehrwertsteuer, gültig ab dem 1. Januar 2024. Irrtum und Änderungen vorbehalten. Es gelten die AGBs der Schneider Electric GmbH.

Haftungsausschluss: Diese Dokumentation dient nicht als Ersatz für die Beurteilung der Eignung oder Verlässlichkeit dieser Produkte für bestimmte Verwendungsbereiche des Benutzers und darf nicht zu diesem Zweck verwendet werden.

Haltebremse	Mit
Haltemoment	5,5 Nm Haltebremse
Montagehalterung	Internationaler Standardflansch
Motorflanschgröße	100 mm
Elektrischer Anschluss	Steckverbinder für Platine
Drehmomentkonstante	0,89 Nm/A bei 20 °C
Konstante der Gegenelektrizität	58,5 V/krpm bei 20 °C
Anzahl der Motorpole	10
Rotorträgheit	6,77 kg.cm²
Stator-Widerstand	1,08 Ohm bei 20 °C
Stator-Induktivität	4,7 mH bei 20 °C
Stator elektrische Zeitkonstante	4,35 ms bei 20 °C
Max. Radialkraft (FR)	990 N bei 1000 U/min 790 N bei 2000 U/min 690 N bei 3000 U/min 620 N bei 4000 U/min 580 N bei 5000 U/min
Max. Axialkraft (FA)	0,2 x Fr
Bremszugkraft	8 W
Kühlungstyp	Natürliche Konvektion
Länge	282 mm
Anzahl der Motorstufen	2
Durchmesser des Zentrierrings	95 mm
Tiefe des Zentrierrings	3,5 mm
Anzahl der Montagebohrungen	4
Durchmesser der Montagebohrungen	9 mm
Kreisdurchmesser der Montagebohrungen	115 mm
Distanzschaft Bundflansch	3,5 mm

Montage

Schutzart (IP)	Welle: IP54 Gehäuse: IP65

Verpackungseinheiten

VPE 1 Art	PCE
Anzahl der Geräte pro Packung	1
VPE 1 Höhe	25,800 cm
VPE 1 Breite	20,000 cm
VPE 1 Länge	59,000 cm
Verpackungsgewicht (Lbs)	9,500 kg
VPE 2 Art	P06
VPE 2 Menge	8
VPE 2 Höhe	75,000 cm

VPE 2 Breite	60,000 cm
VPE 2 Länge	80,000 cm
VPE 2 Gewicht	84,500 kg

Vertragliche Gewährleistung

Garantie (in Monaten)	18

Environmental Data

Schneider Electric hat sich zum Ziel gesetzt, den Net Zero-Status bis 2050 durch Lieferkettenpartnerschaften, Materialien mit geringerer Auswirkung und Kreislaufbildung über unsere laufende Kampagne "Use Better, Use Longer, Use Again" zu erreichen, um die Lebensdauer und Recyclingfähigkeit der Produkte zu verlängern.

Erläuterung der Environmental Data >

Wie wir die Produktnachhaltigkeit bewerten >

Umweltbilanz

Total lifecycle Carbon footprint	**5 kg CO2 eq.**
CO_2-Fußabdruck der Herstellungsphase [A1 bis A3]	**4 kg CO2 eq.**
CO_2-Fußabdruck der Distributionsphase [A4]	**0 kg CO2 eq.**
CO_2-Fußabdruck der Installationsphase [A5]	**0 kg CO2 eq.**
CO_2-Fußabdruck der Nutzungsphase [B2, B3, B4, B6]	**0 kg CO2 eq.**
CO_2-Fußabdruck der End-of-Life-Phase [C1 bis C4]	**1 kg CO2 eq.**

Use Better

Materialien und Verpackung

Verpackung mit Recycling-Karton	**Ja**
Verpackung ohne Kunststoff	**Nein**
EU-RoHS-Richtlinie	**Freistellungskonform**
REACh-Verordnung	**Produkt beinhaltet besorgniserregende Stoffe (SVHC) über dem Schwellwert**
PVC-frei	**Ja**

Use Again

Reproduktion

Recyclingfähigkeitspotential in %	**93**
Circular Econmomy-Eignung	**Entsorgungsinformationen**
Rücknahme	**Ja**
WEEE-Kennzeichnung	**Das Produkt muss entsprechend bestimmter Hinweise auf Märkten der Europäischen Union entsorgt werden und darf nicht in Haushaltsabfälle gelangen.**

Maßzeichnungen

Äußere Abmessungen

Mit Standard-Bremwiderstand

Montagetyp A

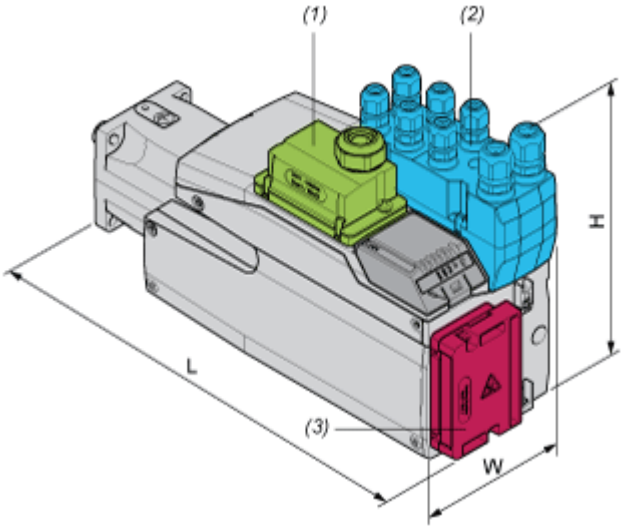

(1) Modul für Spannungsversorgung

(2) E/A-Modul

(3) Standard-Bremswiderstand

Abmessungen in mm

W	H	L
132,6	217	337

Abmessungen in in.

W	H	L
5.22	8.54	13.27

Montagetyp B

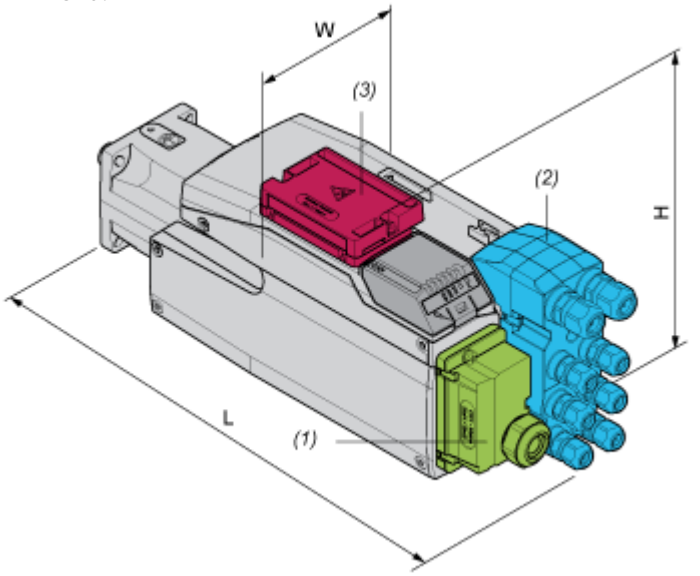

(1) Modul für Spannungsversorgung

(2) E/A-Modul

(3) Standard-Bremswiderstand

Abmessungen in mm

W	H	L
132,6	168	386

Abmessungen in in.

W	H	L
5.22	6.61	15.2

Mit externem Bremswiderstand

Montagetyp C

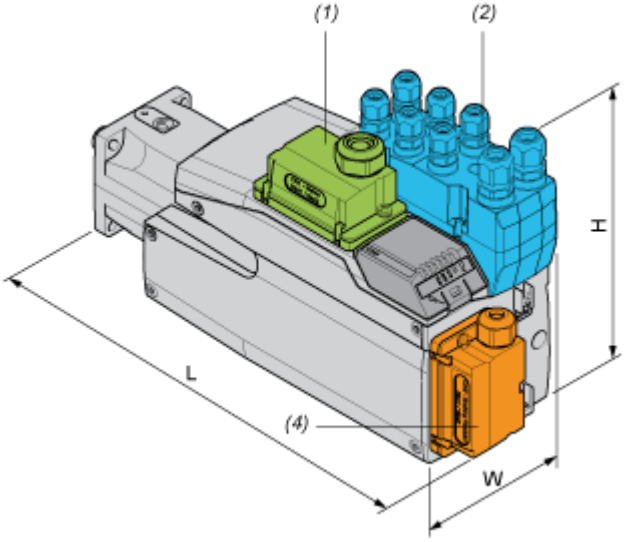

(1) Modul für Spannungsversorgung

(2) E/A-Modul

(4) Externer Bremswiderstand

Abmessungen in mm

W	H	L
132,6	217	349

Abmessungen in in.

W	H	L
5.22	8.54	13.74

Montagetyp D

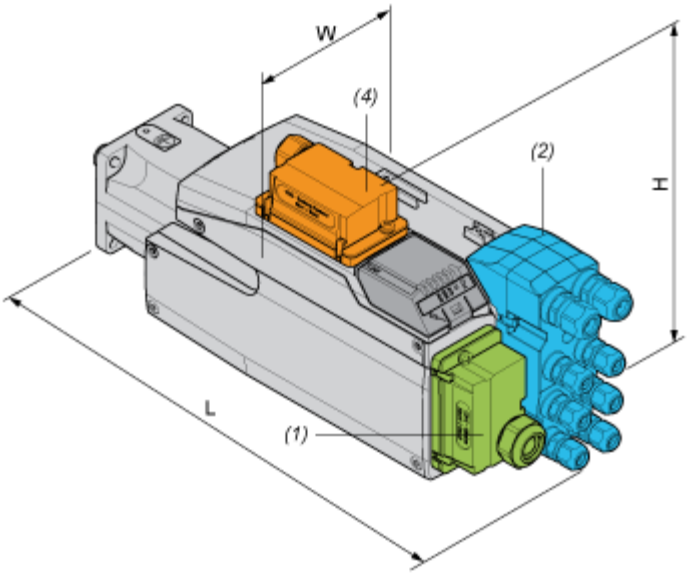

(1) Modul für Spannungsversorgung

(2) E/A-Modul

(4) Externer Bremswiderstand

Abmessungen in mm

W	H	L
132,6	180	386

Abmessungen in in.

W	H	L
5.22	7.09	15.2

Montagetyp E

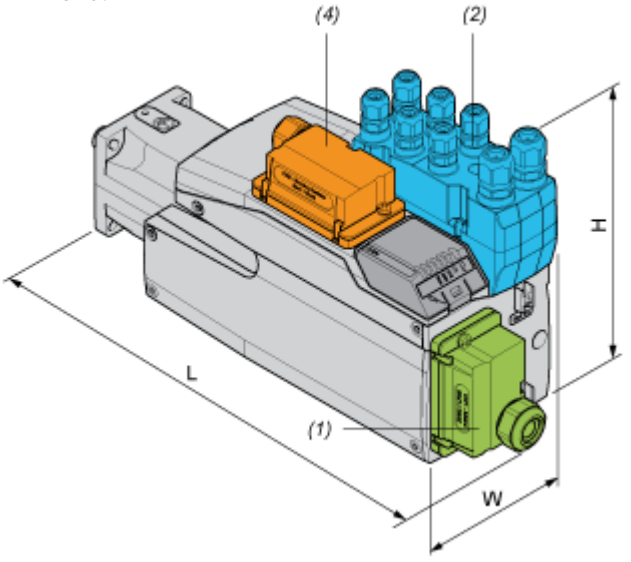

(1) Modul für Spannungsversorgung

(2) E/A-Modul

(4) Externer Bremswiderstand

Abmessungen in mm

W	H	L
132,6	217	376

Abmessungen in in.

W	H	L
5.22	8.54	14.8

Montagetyp F

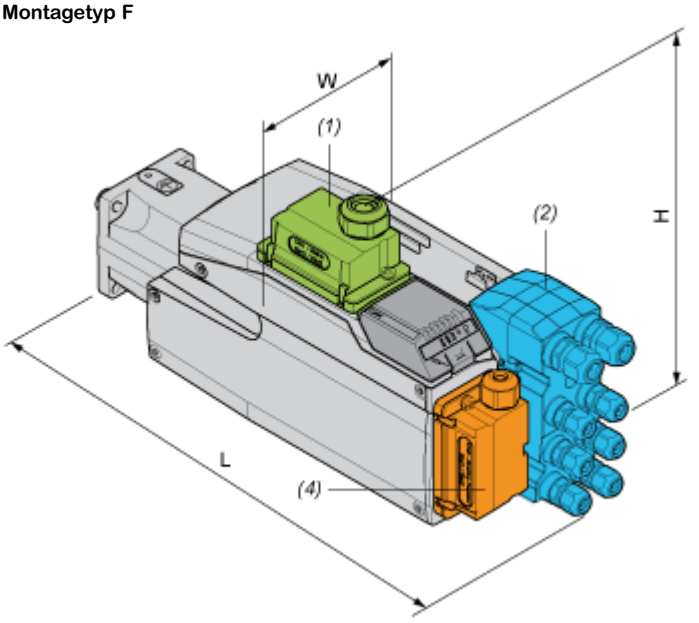

(1) Modul für Spannungsversorgung

(2) E/A-Modul

(4) Externer Bremswiderstand

Abmessungen in mm

W	H	L
132,6	206,5	386

Abmessungen in in.

W	H	L
5.22	8.13	15.2

Leistungskurven

Leistungskennlinien

Drehmoment-/Drehzahlkurven mit 115-V-Einphasen-Versorgungsspannung

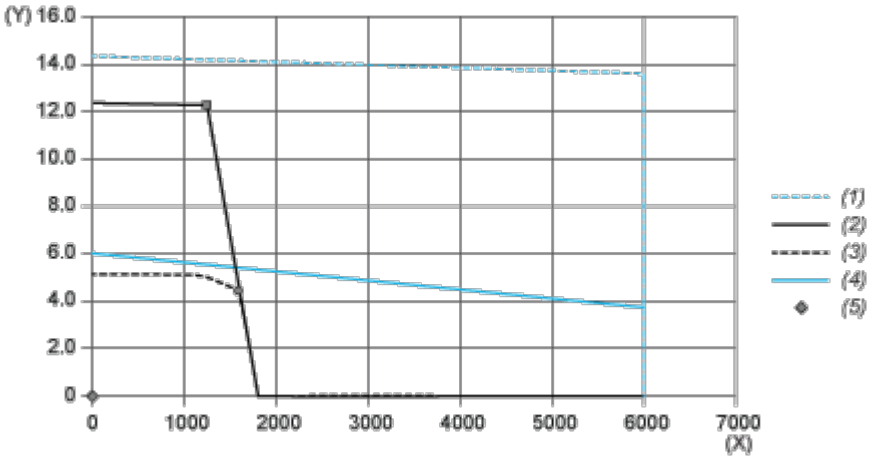

(X) Drehzahl (1/min)

(Y) Drehmoment (N.m)

(1) Motor-Spitzenwert

(2) Antrieb- Spitzenwert

(3) Antrieb-Dauerwert

(4) Motor-Dauerwert

(5) Betriebspunkt

		Leistung	Bei Drehzahl	Mit Drehmoment
max. Spitzenleistung	■	1721 W	1380 1/min	11,91 N.m
max. Dauerleistung (Antrieb)	●	757 W	1620 1/min	4,46 N.m

Leistungskennlinien

Drehmoment-/Drehzahlkurven mit 230-V-Einphasen-Versorgungsspannung

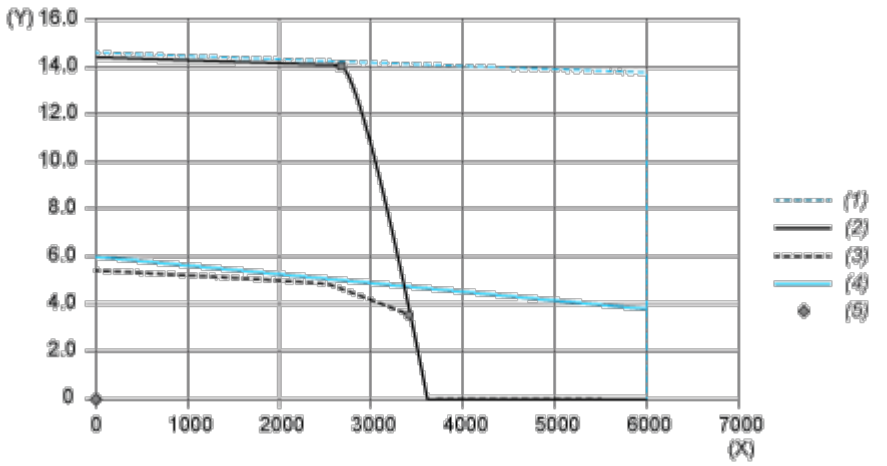

(X) Drehzahl (1/min)

(Y) Drehmoment (N.m)

(1) Motor-Spitzenwert

(2) Antrieb- Spitzenwert

(3) Antrieb-Dauerwert

(4) Motor-Dauerwert

(5) Betriebspunkt

		Leistung	Bei Drehzahl	Mit Drehmoment
max. Spitzenleistung	■	4069 W	2760 1/min	14,08 N.m
max. Dauerleistung (Antrieb)	●	1257 W	3420 1/min	3,51 N.m