Produktdatenblatt

Spezifikationen



Synchronmotor, BMP, 480VAC, 0,55 kW, IP65, IEC

BMP0702F3NA2A

EAN Code: 3606480564406

Hauptmerkmale

Produkt- oder Komponententyp	Synchronmotor
Kurzbezeichnung des Geräts	BMP
Max. mechanische Geschwindigkeit	3600 U/min
Nennleistung am Ausgang	550 W mit Antrieb ATV32 bei 0,55 kW 400 V 3-phasige Versorgung 550 W mit Antrieb ATV320 bei 0,55 kW 400 V 3-phasige Versorgung
Nenndrehmoment	1,75 Nm mit Antrieb ATV32 bei 0,55 kW 400 V 3-phasige Versorgung 1,75 Nm mit Antrieb ATV320 bei 0,55 kW 400 V 3-phasige Versorgung
Nenndrehzahl	3000 U/Min mit Antrieb ATV32 bei 0,55 kW 400 V 3-phasige Versorgung 3000 U/Min mit Antrieb ATV320 bei 0,55 kW 400 V 3-phasige Versorgung
Produktkompatibilität	Antrieb mit variabler Geschwindigkeit ATV32 bei 0,55 kW 400 V 3-phasige Versorgung Antrieb mit variabler Geschwindigkeit ATV320 bei 0,55 kW 380-500 V 3-phasige Versorgung
Wellenende	Passfeder
Schutzart (IP)	IP65 Standard IP67 mit IP 67-Set
Haltebremse	Ohne
Montagehalterung	Internationaler Standardflansch
Elektrischer Anschluss	Drehbarer Winkelstecker

Zusatzmerkmale

Kompatible Produktfamilie	Altivar Maschine ATV320 Altivar 32
[UH,nom] Bemessungs-Betriebsspannung	480 V
Anzahl der Netzphasen	3-phasige Versorgung
maximaler Strom Irms	2,9 A mit Antrieb ATV32 bei 0,55 kW 400 V 3-phasige Versorgung 2,9 A mit Antrieb ATV320 bei 0,55 kW 400 V 3-phasige Versorgung
Nennbetriebsfrequenz	250 Hz mit Antrieb ATV32 bei 0,55 kW 400 V 3-phasige Versorgung 250 Hz mit Antrieb ATV320 bei 0,55 kW 400 V 3-phasige Versorgung
Minimale Betriebsfrequenz	25 Hz mit Antrieb ATV32 bei 0,55 kW 400 V 3-phasige Versorgung 25 Hz mit Antrieb ATV320 bei 0,55 kW 400 V 3-phasige Versorgung
Maximale Betriebsfrequenz	300 Hz mit Antrieb ATV32 bei 0,55 kW 400 V 3-phasige Versorgung 300 Hz mit Antrieb ATV320 bei 0,55 kW 400 V 3-phasige Versorgung
Wellendurchmesser	11 mm
Wellenlänge	23 mm
Breite der Taste	4 mm
Motorflanschgröße	70 mm

Bruttopreisliste für Deutschland zuzüglich Zuschläge, Frachtkosten und Mehrwertsteuer, gültig ab dem 1. Januar 2024. Irrtum und Änderungen vorbehalten. Es gelten die AGBs der Schneider Electric GmbH.

Haftungsausschluss: Diese Dokumentation dient nicht als Ersatz für die Beurteilung der Eignung oder Verlässlichkeit dieser Produkte für bestimmte Verwendungsbereiche des Benutzers und darf nicht zu diesem Zweck verwendet werden.

Drehmomentkonstante	1,51 Nm/A bei 40 °C
Anzahl der Motorpole	5
Anzahl der Motorstufen	2
Rotorträgheit	1,13 kg.cm²
Stator-Widerstand	6,96 Ohm bei 40 °C
Statorinduktivität	20,7 mH für Q-Achsen-Wicklung bei 40 °C 20,7 mH für D-Achsen-Wicklung bei 40 °C
Max. Radialkraft (FR)	710 N bei 1000 U/min 560 N bei 2000 U/min 490 N bei 3000 U/min 450 N bei 4000 U/min
Max. Axialkraft (FA)	0,2 x Fr
Kühlungstyp	Natürliche Konvektion
Länge	154 mm
Durchmesser des Zentrierrings	60 mm
Tiefe des Zentrierrings	2,5 mm
Anzahl der Montagebohrungen	4
Durchmesser der Montagebohrungen	5,5 mm
Kreisdurchmesser der Montagebohrungen	75…82 mm
Produktgewicht	1,8 kg

Verpackungseinheiten

VPE 1 Art	PCE
Anzahl der Geräte pro Packung	1
VPE 1 Höhe	11,8 cm
VPE 1 Breite	17,5 cm
VPE 1 Länge	37,8 cm
Verpackungsgewicht (Lbs)	2,783 kg
VPE 2 Art	S04
VPE 2 Menge	3
VPE 2 Höhe	30 cm
VPE 2 Breite	40 cm
VPE 2 Länge	60 cm
VPE 2 Gewicht	8,986 kg
VPE 3 Art	P06
VPE 3 Menge	24
VPE 3 Höhe	75,000 cm
VPE 3 Breite	80,000 cm
VPE 3 Länge	60,000 cm
VPE 3 Gewicht	83,38 kg

Vertragliche Gewährleistung

Garantie (in Monaten)	18

Environmental Data

Schneider Electric hat sich zum Ziel gesetzt, den Net Zero-Status bis 2050 durch Lieferkettenpartnerschaften, Materialien mit geringerer Auswirkung und Kreislaufbildung über unsere laufende Kampagne "Use Better, Use Longer, Use Again" zu erreichen, um die Lebensdauer und Recyclingfähigkeit der Produkte zu verlängern.

Erläuterung der Environmental Data >

Wie wir die Produktnachhaltigkeit bewerten >

Use Better

Materialien und Verpackung

Verpackung mit Recycling-Karton	**Ja**
Verpackung ohne Kunststoff	**Nein**
SCIP-Nummer	**011fd9f0-94c4-44f0-a356-8c78f14f682f**
EU-RoHS-Richtlinie	**Freistellungskonform**
REACh-Verordnung	**Produkt beinhaltet besorgniserregende Stoffe (SVHC) über dem Schwellwert**
PVC-frei	**Ja**

Use Again

Reproduktion

Rücknahme	**Ja**
WEEE-Kennzeichnung	**Das Produkt muss entsprechend bestimmter Hinweise auf Märkten der Europäischen Union entsorgt werden und darf nicht in Haushaltsabfälle gelangen.**

Maßzeichnungen

Abmessungen

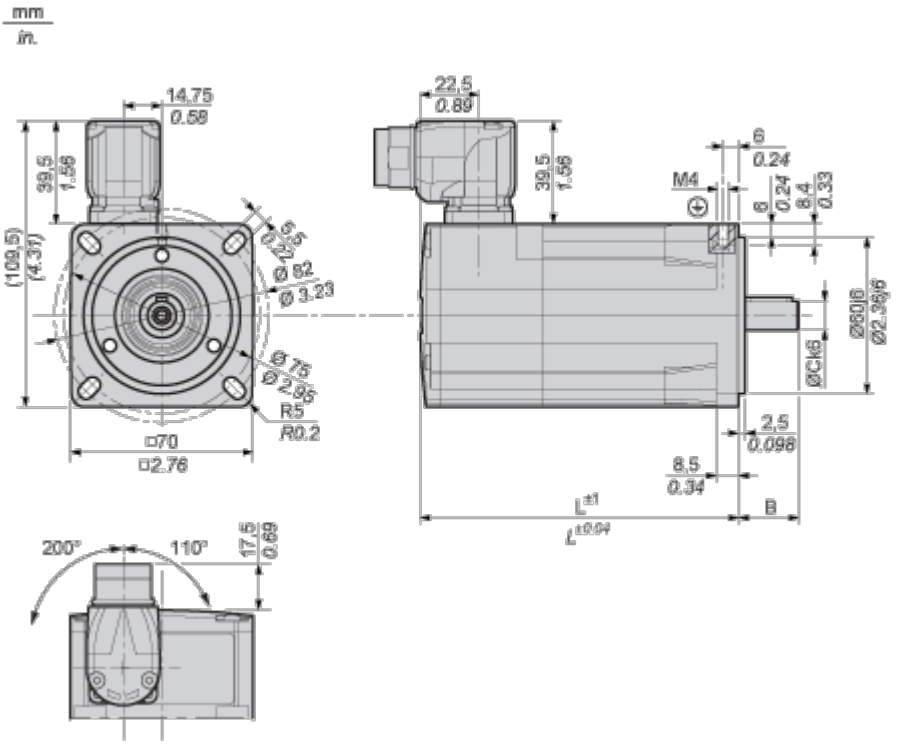

Parallelschlüssel nach DIN 6885 A

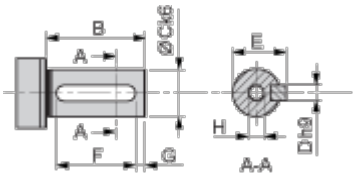

Muttergewinde der Welle nach DIN 332-D

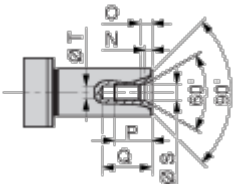

L	mm	154
	in.	6.06
B	mm	23
	in.	0.90
C	mm	11

	in.	0.43
D	mm	4
	in.	0.16
E	mm	12,5
	in.	0.49
F	mm	18
	in.	0.71
G	mm	2,5
	in.	0.10
H		M4
N	mm	2,1
	in.	0.08
O	mm	3,2
	in.	0.12
P	mm	10
	in.	0.39
Q	mm	14
	in.	0.55
S	mm	4,3
	in.	0.17
T	mm	3,3
	in.	0.13

Leistungskurven

Leistungskennlinien

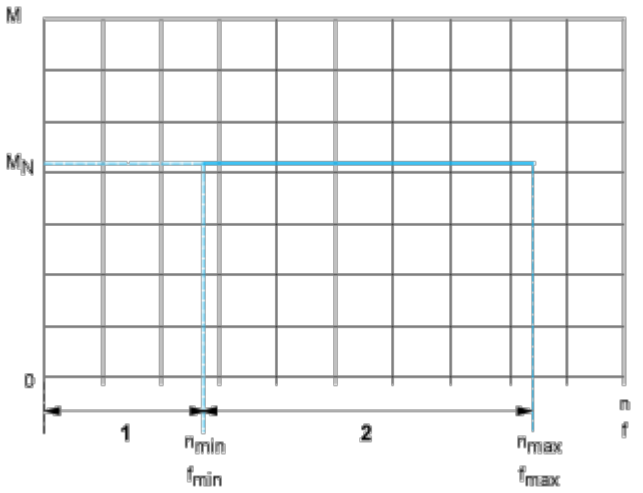

M: Drehmoment in Nm

n: Geschwindigkeit in 1/min

f: Frequenz in Hz

1: Nur zulässig während der Beschleunigungs- und Verzögerungsphase.

2: Dauerbetrieb mit den Standardwerten aus der Konfigurationsdatei.