# Produktdatenblatt

Spezifikationen



## Synchronmotor, BMP, 230V AC, 0,55 kW, IP65, IEC

BMP0702R3NA2A

**EAN Code: 3606480564413**

## Hauptmerkmale

| | |
|---|---|
| **Produkt- oder Komponententyp** | Synchronmotor |
| **Kurzbezeichnung des Geräts** | BMP |
| **Max. mechanische Geschwindigkeit** | 3600 U/min |
| **Nennleistung am Ausgang** | 550 W mit Antrieb ATV32 bei 0,55 kW 200 V 1-phasige Versorgung<br>550 W mit Antrieb ATV320 bei 0,55 kW 200 V 1-phasige Versorgung |
| **Nenndrehmoment** | 1,75 Nm mit Antrieb ATV32 bei 0,55 kW 200 V 1-phasige Versorgung<br>1,75 Nm mit Antrieb ATV320 bei 0,55 kW 200 V 1-phasige Versorgung |
| **Nenndrehzahl** | 3000 U/Min mit Antrieb ATV32 bei 0,55 kW 200 V 1-phasige Versorgung<br>3000 U/Min mit Antrieb ATV320 bei 0,55 kW 200 V 1-phasige Versorgung |
| **Produktkompatibilität** | Antrieb mit variabler Geschwindigkeit ATV32 bei 0,55 kW 200 V 1-phasige Versorgung<br>Antrieb mit variabler Geschwindigkeit ATV320 bei 0,55 kW 200 - 240 V 1-phasige Versorgung |
| **Wellenende** | Passfeder |
| **Schutzart (IP)** | IP65 Standard<br>IP67 mit IP 67-Set |
| **Haltebremse** | Ohne |
| **Montagehalterung** | Internationaler Standardflansch |
| **Elektrischer Anschluss** | Drehbarer Winkelstecker |

## Zusatzmerkmale

| | |
|---|---|
| **Kompatible Produktfamilie** | Altivar 32<br>Altivar Maschine ATV320 |
| **[UH,nom] Bemessungs-Betriebsspannung** | 230 V |
| **Anzahl der Netzphasen** | 1-phasige Versorgung |
| **maximaler Strom Irms** | 5,6 A mit Antrieb ATV32 bei 0,55 kW 200 V 1-phasige Versorgung<br>5,6 A mit Antrieb ATV320 bei 0,55 kW 200 V 1-phasige Versorgung |
| **Nennbetriebsfrequenz** | 250 Hz mit Antrieb ATV32 bei 0,55 kW 200 V 1-phasige Versorgung<br>250 Hz mit Antrieb ATV320 bei 0,55 kW 200 V 1-phasige Versorgung |
| **Minimale Betriebsfrequenz** | 25 Hz mit Antrieb ATV32 bei 0,55 kW 200 V 1-phasige Versorgung<br>25 Hz mit Antrieb ATV320 bei 0,55 kW 200 V 1-phasige Versorgung |
| **Maximale Betriebsfrequenz** | 300 Hz mit Antrieb ATV32 bei 0,55 kW 200 V 1-phasige Versorgung<br>300 Hz mit Antrieb ATV320 bei 0,55 kW 200 V 1-phasige Versorgung |
| **Wellendurchmesser** | 11 mm |
| **Wellenlänge** | 23 mm |
| **Breite der Taste** | 4 mm |
| **Motorflanschgröße** | 70 mm |

Bruttopreisliste für Deutschland zuzüglich Zuschläge, Frachtkosten und Mehrwertsteuer, gültig ab dem 1. Januar 2024. Irrtum und Änderungen vorbehalten. Es gelten die AGBs der Schneider Electric GmbH.

Haftungsausschluss: Diese Dokumentation dient nicht als Ersatz für die Beurteilung der Eignung oder Verlässlichkeit dieser Produkte für bestimmte Verwendungsbereiche des Benutzers und darf nicht zu diesem Zweck verwendet werden.

| | |
|---|---|
| **Drehmomentkonstante** | 0,84 Nm/A bei 40 °C |
| **Anzahl der Motorpole** | 5 |
| **Anzahl der Motorstufen** | 2 |
| **Rotorträgheit** | 1,13 kg.cm² |
| **Stator-Widerstand** | 2,19 Ohm bei 40 °C |
| **Statorinduktivität** | 6,45 mH für Q-Achsen-Wicklung bei 40 °C<br>6,45 mH für D-Achsen-Wicklung bei 40 °C |
| **Max. Radialkraft (FR)** | 710 N bei 1000 U/min<br>560 N bei 2000 U/min<br>490 N bei 3000 U/min<br>450 N bei 4000 U/min |
| **Max. Axialkraft (FA)** | 0,2 x Fr |
| **Kühlungstyp** | Natürliche Konvektion |
| **Länge** | 154 mm |
| **Durchmesser des Zentrierrings** | 60 mm |
| **Tiefe des Zentrierrings** | 2,5 mm |
| **Anzahl der Montagebohrungen** | 4 |
| **Durchmesser der Montagebohrungen** | 5,5 mm |
| **Kreisdurchmesser der Montagebohrungen** | 75…82 mm |
| **Produktgewicht** | 1,8 kg |

## Verpackungseinheiten

| | |
|---|---|
| **VPE 1 Art** | PCE |
| **Anzahl der Geräte pro Packung** | 1 |
| **VPE 1 Höhe** | 11,8 cm |
| **VPE 1 Breite** | 17,5 cm |
| **VPE 1 Länge** | 37,8 cm |
| **Verpackungsgewicht (Lbs)** | 2,798 kg |
| **VPE 2 Art** | S04 |
| **VPE 2 Menge** | 6 |
| **VPE 2 Höhe** | 30 cm |
| **VPE 2 Breite** | 40 cm |
| **VPE 2 Länge** | 60 cm |
| **VPE 2 Gewicht** | 17,438 kg |
| **VPE 3 Art** | P12 |
| **VPE 3 Menge** | 24 |
| **VPE 3 Höhe** | 45,000 cm |
| **VPE 3 Breite** | 80,000 cm |
| **VPE 3 Länge** | 120,000 cm |
| **VPE 3 Gewicht** | 81,752 kg |

## Vertragliche Gewährleistung

| | |
|---|---|
| **Garantie (in Monaten)** | 18 |

## Environmental Data

Schneider Electric hat sich zum Ziel gesetzt, den Net Zero-Status bis 2050 durch Lieferkettenpartnerschaften, Materialien mit geringerer Auswirkung und Kreislaufbildung über unsere laufende Kampagne "Use Better, Use Longer, Use Again" zu erreichen, um die Lebensdauer und Recyclingfähigkeit der Produkte zu verlängern.

Erläuterung der Environmental Data >

Wie wir die Produktnachhaltigkeit bewerten >

### Use Better

#### Materialien und Verpackung

| | |
|---|---|
| Verpackung mit Recycling-Karton | **Ja** |
| Verpackung ohne Kunststoff | **Nein** |
| SCIP-Nummer | **011fd9f0-94c4-44f0-a356-8c78f14f682f** |
| EU-RoHS-Richtlinie | **Freistellungskonform** |
| REACh-Verordnung | **Produkt beinhaltet besorgniserregende Stoffe (SVHC) über dem Schwellwert** |
| PVC-frei | **Ja** |

### Use Again

#### Reproduktion

| | |
|---|---|
| Rücknahme | **Ja** |
| WEEE-Kennzeichnung | **Das Produkt muss entsprechend bestimmter Hinweise auf Märkten der Europäischen Union entsorgt werden und darf nicht in Haushaltsabfälle gelangen.** |

Maßzeichnungen

## Abmessungen

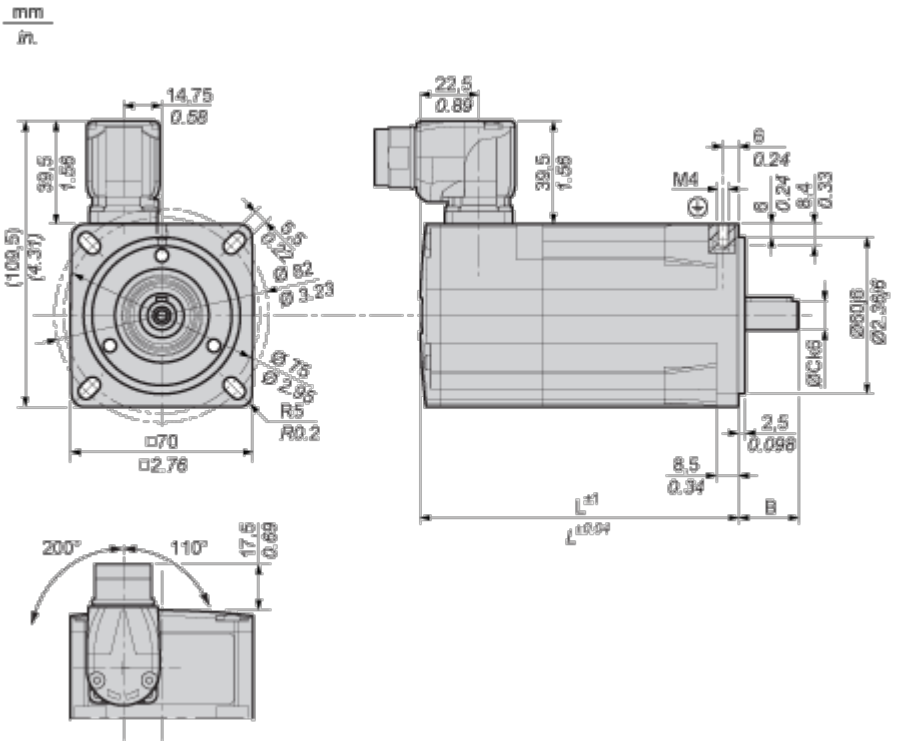


### Parallelschlüssel nach DIN 6885 A

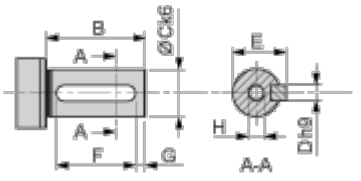


### Muttergewinde der Welle nach DIN 332-D

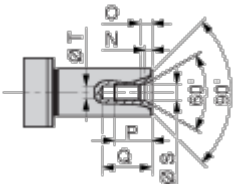


| | | |
|---|---|---|
| L | mm | 154 |
| | in. | 6.06 |
| B | mm | 23 |
| | in. | 0.90 |
| C | mm | 11 |

| | | |
|---|---|---|
| | in. | 0.43 |
| D | mm | 4 |
| | in. | 0.16 |
| E | mm | 12,5 |
| | in. | 0.49 |
| F | mm | 18 |
| | in. | 0.71 |
| G | mm | 2,5 |
| | in. | 0.10 |
| H | | M4 |
| N | mm | 2,1 |
| | in. | 0.08 |
| O | mm | 3,2 |
| | in. | 0.12 |
| P | mm | 10 |
| | in. | 0.39 |
| Q | mm | 14 |
| | in. | 0.55 |
| S | mm | 4,3 |
| | in. | 0.17 |
| T | mm | 3,3 |
| | in. | 0.13 |

## Leistungskurven

### Leistungskennlinien

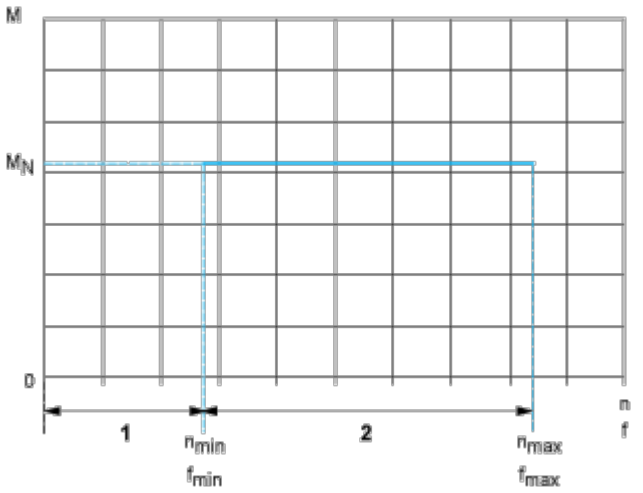


M: Drehmoment in Nm

n: Geschwindigkeit in 1/min

f: Frequenz in Hz

1: Nur zulässig während der Beschleunigungs- und Verzögerungsphase.

2: Dauerbetrieb mit den Standardwerten aus der Konfigurationsdatei.