Produktdatenblatt

Spezifikationen



Synchronmotor, BMP, 230VAC, 2,2 kW, IP65, IEC

BMP1401R3NA2A

EAN Code: 3606480564482

Hauptmerkmale

Produkt- oder Komponententyp	Synchronmotor
Kurzbezeichnung des Geräts	BMP
Max. mechanische Geschwindigkeit	3600 U/min
Nennleistung am Ausgang	2000 W mit Antrieb ATV32 bei 2,2 kW 200 V 1-phasige Versorgung 2000 W mit Antrieb ATV320 bei 2,2 kW 200 V 1-phasige Versorgung
Nenndrehmoment	6,37 Nm mit Antrieb ATV32 bei 2,2 kW 200 V 1-phasige Versorgung 6,37 Nm mit Antrieb ATV320 bei 2,2 kW 200 V 1-phasige Versorgung
Nenndrehzahl	3000 U/Min mit Antrieb ATV32 bei 2,2 kW 200 V 1-phasige Versorgung 3000 U/Min mit Antrieb ATV320 bei 2,2 kW 200 V 1-phasige Versorgung
Produktkompatibilität	Antrieb mit variabler Geschwindigkeit ATV32 bei 2,2 kW 200 V 1-phasige Versorgung Antrieb mit variabler Geschwindigkeit ATV320 bei 2,2 kW 200 - 240 V 1-phasige Versorgung
Wellenende	Passfeder
Schutzart (IP)	IP65 Standard IP67 mit IP 67-Set
Haltebremse	Ohne
Montagehalterung	Internationaler Standardflansch
Elektrischer Anschluss	Drehbarer Winkelstecker

Zusatzmerkmale

Kompatible Produktfamilie	Altivar Maschine ATV320 Altivar 32
[UH,nom] Bemessungs-Betriebsspannung	230 V
Anzahl der Netzphasen	1-phasige Versorgung
maximaler Strom Irms	16,5 A mit Antrieb ATV32 bei 2,2 kW 200 V 1-phasige Versorgung 16,5 A mit Antrieb ATV320 bei 2,2 kW 200 V 1-phasige Versorgung
Nennbetriebsfrequenz	250 Hz mit Antrieb ATV32 bei 2,2 kW 200 V 1-phasige Versorgung 250 Hz mit Antrieb ATV320 bei 2,2 kW 200 V 1-phasige Versorgung
Minimale Betriebsfrequenz	25 Hz mit Antrieb ATV32 bei 2,2 kW 200 V 1-phasige Versorgung 25 Hz mit Antrieb ATV320 bei 2,2 kW 200 V 1-phasige Versorgung
Maximale Betriebsfrequenz	300 Hz mit Antrieb ATV32 bei 2,2 kW 200 V 1-phasige Versorgung 300 Hz mit Antrieb ATV320 bei 2,2 kW 200 V 1-phasige Versorgung
Wellendurchmesser	24 mm
Wellenlänge	50 mm
Breite der Taste	8 mm
Motorflanschgröße	140 mm

Bruttopreisliste für Deutschland zuzüglich Zuschläge, Frachtkosten und Mehrwertsteuer, gültig ab dem 1. Januar 2024. Irrtum und Änderungen vorbehalten. Es gelten die AGBs der Schneider Electric GmbH.

Haftungsausschluss: Diese Dokumentation dient nicht als Ersatz für die Beurteilung der Eignung oder Verlässlichkeit dieser Produkte für bestimmte Verwendungsbereiche des Benutzers und darf nicht zu diesem Zweck verwendet werden.

Drehmomentkonstante	0,82 Nm/A bei 40 °C
Anzahl der Motorpole	5
Anzahl der Motorstufen	1
Rotorträgheit	16,46 kg.cm²
Stator-Widerstand	0,2 Ohm bei 40 °C
Statorinduktivität	1,76 mH für Q-Achsen-Wicklung bei 40 °C 1,47 mH für D-Achsen-Wicklung bei 40 °C
Max. Radialkraft (FR)	1930 N bei 1000 U/min 1530 N bei 2000 U/min 1340 N bei 3000 U/min
Max. Axialkraft (FA)	0,2 x Fr
Kühlungstyp	Natürliche Konvektion
Länge	152 mm
Durchmesser des Zentrierrings	130 mm
Tiefe des Zentrierrings	3,5 mm
Anzahl der Montagebohrungen	4
Durchmesser der Montagebohrungen	11 mm
Kreisdurchmesser der Montagebohrungen	165 mm
Produktgewicht	8 kg

Verpackungseinheiten

VPE 1 Art	PCE
Anzahl der Geräte pro Packung	1
VPE 1 Höhe	20,900 cm
VPE 1 Breite	26,400 cm
VPE 1 Länge	60,300 cm
Verpackungsgewicht (Lbs)	9,694 kg
VPE 2 Art	P06
VPE 2 Menge	4
VPE 2 Höhe	77,000 cm
VPE 2 Breite	80,000 cm
VPE 2 Länge	60,000 cm
VPE 2 Gewicht	47,236 kg

Vertragliche Gewährleistung

Garantie (in Monaten)	18

Environmental Data

Schneider Electric hat sich zum Ziel gesetzt, den Net Zero-Status bis 2050 durch Lieferkettenpartnerschaften, Materialien mit geringerer Auswirkung und Kreislaufbildung über unsere laufende Kampagne "Use Better, Use Longer, Use Again" zu erreichen, um die Lebensdauer und Recyclingfähigkeit der Produkte zu verlängern.

Erläuterung der Environmental Data >

Wie wir die Produktnachhaltigkeit bewerten >

Use Better

Materialien und Verpackung

Verpackung mit Recycling-Karton	**Ja**
Verpackung ohne Kunststoff	**Nein**
SCIP-Nummer	**A3568f2f-7705-444f-9d71-5a3a5139f9b8**
EU-RoHS-Richtlinie	**Freistellungskonform**
REACh-Verordnung	**Produkt beinhaltet besorgniserregende Stoffe (SVHC) über dem Schwellwert**
PVC-frei	**Ja**

Use Again

Reproduktion

Rücknahme	**Ja**
WEEE-Kennzeichnung	**Das Produkt muss entsprechend bestimmter Hinweise auf Märkten der Europäischen Union entsorgt werden und darf nicht in Haushaltsabfälle gelangen.**

Maßzeichnungen

Abmessungen

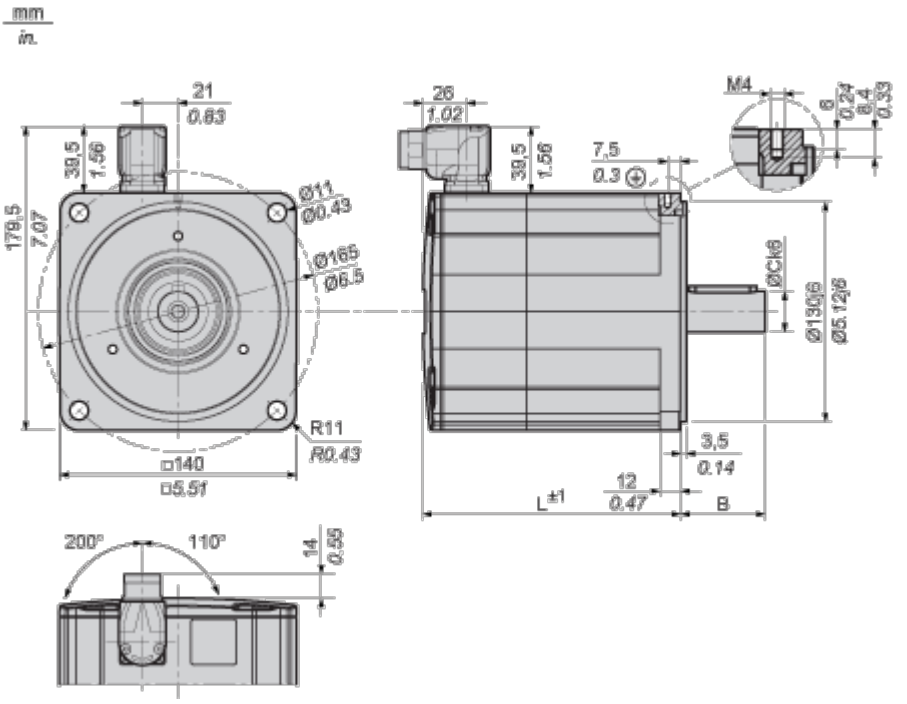

Parallelschlüssel nach DIN 6885 A

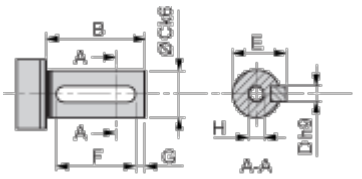

Muttergewinde der Welle nach DIN 332-D

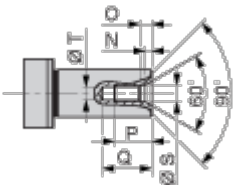

L	mm	152
	in.	5.98
B	mm	50
	in.	1.97
C	mm	24

	in.	0.94
D	mm	8
	in.	0.31
E	mm	27
	in.	1.06
F	mm	40
	in.	1.57
G	mm	5
	in.	0.20
H		M8
N	mm	3,3
	in.	0.13
O	mm	6
	in.	0.24
P	mm	19
	in.	0.75
Q	mm	25
	in.	0.98
S	mm	8,4
	in.	0.33
T	mm	6,8
	in.	0.27

Leistungskurven

Leistungskennlinien

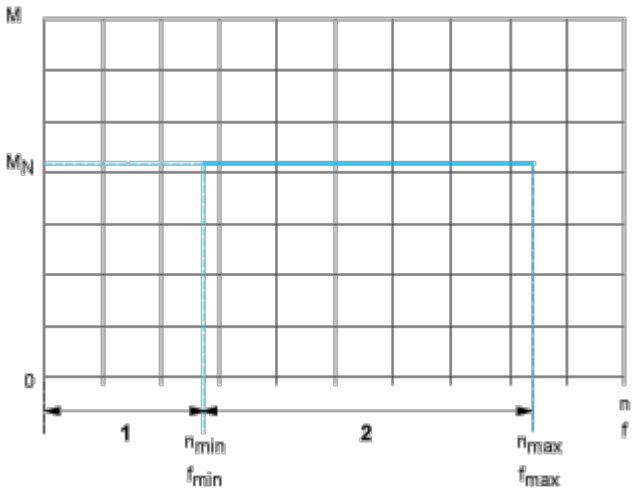

M: Drehmoment in Nm

n: Geschwindigkeit in 1/min

f: Frequenz in Hz

1: Nur zulässig während der Beschleunigungs- und Verzögerungsphase.

2: Dauerbetrieb mit den Standardwerten aus der Konfigurationsdatei.