Produktdatenblatt

Spezifikationen



Modicon X80-E/A-Modul, 8 dig. Eingänge, 24V DC, 8 dig. Relais-Ausgänge, 24-240V AC 3A pos. Logik, robuste Ausführung

BMXDDM16025H

EAN Code: 3595864025742

Hauptmerkmale

Baureihe	Modicon X80
Produkt- oder Komponententyp	Digitales E/A-Modul
Anzahl diskrete Eingänge	8

Zusatzmerkmale

Eingangsimpedanz	6800 Ohm
Parallelisierung der Eingänge	Nein
Min. Schaltstrom	1 mA 5 V DC
Reaktionszeit am Ausgang	<= 8 ms Deaktivierung <= 10 ms Aktivierung
Isolationswiderstand	> 10 MOhm 500 V DC
DC typical response time	4 ms
DC maximum response time	7 ms
Taktfrequenz	1 Hz
maximale Schaltspannung	125 V DC 264 V AC
MTBF Zuverlässigkeit	940000 H
Schutzfunktionen	1 externe Sicherung pro Eingangskanalgruppe0,5 A flinke Feinsicherung Verpolungsschutz am Eingang 1 externe Sicherung pro Ausgangskanal oder Ausgangskanalgruppe flinke Feinsicherung
Spannungserfassungsgrenzwert	< 14 V DC Sensor Fehler > 18 V DC Sensor OK
Produktgewicht	0,135 kg

Montage

Schutzart (IP)	IP20
Beschichtung	Schutzlackierung
Richtlinien	2014/35/EU - Niederspannungsrichtlinie 2014/30/EU - elektromagnetische Verträglichkeit
Spannungsfestigkeit	1500 V AC bei 50/60 Hz 1 Minute, primär/sekundär 2830 V AC bei 50/60 Hz 1 Minute, Ausgang Relais 500 V DC 1 Minute, zwischen Gruppen von E/A
Relative Luftfeuchtigkeit	5…95 % bei 55 °C Betauung nicht zulässig

Bruttopreisliste für Deutschland zuzüglich Zuschläge, Frachtkosten und Mehrwertsteuer, gültig ab dem 1. Januar 2024. Irrtum und Änderungen vorbehalten. Es gelten die AGBs der Schneider Electric GmbH.

Haftungsausschluss: Diese Dokumentation dient nicht als Ersatz für die Beurteilung der Eignung oder Verlässlichkeit dieser Produkte für bestimmte Verwendungsbereiche des Benutzers und darf nicht zu diesem Zweck verwendet werden.

Umgebungseigenschaften	Gasbeständig Klasse Gx Gasbeständig Klasse 3C4 Staubbeständig Klasse 3S4 Sandbeständigkeit Klasse 3S4 Salzbeständig Level 2 Spritzgussbeständigkeit Klasse 3B2 Pilzsporen-resistent Klasse 3B2

Verpackungseinheiten

VPE 1 Art	PCE
Anzahl der Geräte pro Packung	1
VPE 1 Höhe	5,500 cm
VPE 1 Breite	11,000 cm
VPE 1 Länge	12,000 cm
Verpackungsgewicht (Lbs)	168,000 g
VPE 2 Art	S02
VPE 2 Menge	15
VPE 2 Höhe	15,000 cm
VPE 2 Breite	30,000 cm
VPE 2 Länge	40,000 cm
VPE 2 Gewicht	2,625 kg

Vertragliche Gewährleistung

Garantie (in Monaten)	18

Environmental Data

Schneider Electric hat sich zum Ziel gesetzt, den Net Zero-Status bis 2050 durch Lieferkettenpartnerschaften, Materialien mit geringerer Auswirkung und Kreislaufbildung über unsere laufende Kampagne "Use Better, Use Longer, Use Again" zu erreichen, um die Lebensdauer und Recyclingfähigkeit der Produkte zu verlängern.

Erläuterung der Environmental Data >

Wie wir die Produktnachhaltigkeit bewerten >

Umweltbilanz

Total lifecycle Carbon footprint	**35 kg CO2 eq.**
CO_2-Fußabdruck der Herstellungsphase [A1 bis A3]	**21 kg CO2 eq.**
CO_2-Fußabdruck der Distributionsphase [A4]	**0 kg CO2 eq.**
CO_2-Fußabdruck der Installationsphase [A5]	**0 kg CO2 eq.**
CO_2-Fußabdruck der Nutzungsphase [B2, B3, B4, B6]	**13 kg CO2 eq.**
CO_2-Fußabdruck der End-of-Life-Phase [C1 bis C4]	**0.3 kg CO2 eq.**
Umweltproduktdeklaration	**Produktumweltprofil**

Use Better

Materialien und Verpackung

Verpackung mit Recycling-Karton	**Ja**
Verpackung ohne Kunststoff	**Ja**
EU-RoHS-Richtlinie	**Freistellungskonform**
REACh-Verordnung	**Produkt beinhaltet besorgniserregende Stoffe (SVHC) über dem Schwellwert**

Use Again

Reproduktion

Recyclingfähigkeitspotential in %	**3**
Circular Econmomy-Eignung	**Entsorgungsinformationen**
Rücknahme	**Ja**

Maßzeichnungen

Auf Racks montierte Module

Abmessungen

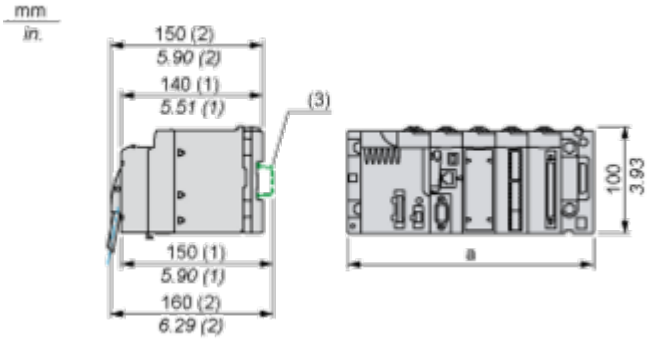

(1) Mit abnehmbarer Klemmenleiste (Schaltkäfig, Schraube oder Feder).
(2) Mit FCN-Stecker.
(3) Auf AM1 ED-Schiene: 35 mm breit, 15 mm tief. Nur möglich mit BMXXBP0400/0400H/0600/0600H/0800/0800H-Rack.

Rack-Referenzen	a in mm	a in in.
BMXXBP0400 und BMXXBP0400H	242,4	09,54
BMXXBP0600 und BMXXBP0600H	307,6	12,11
BMXXBP0800 und BMXXBP0800H	372,8	14,68
BMXXBP1200 und BMXXBP1200H	503,2	19,81

Anschlüsse und Schema

Anschluss des Moduls

Eingangsschaltplan

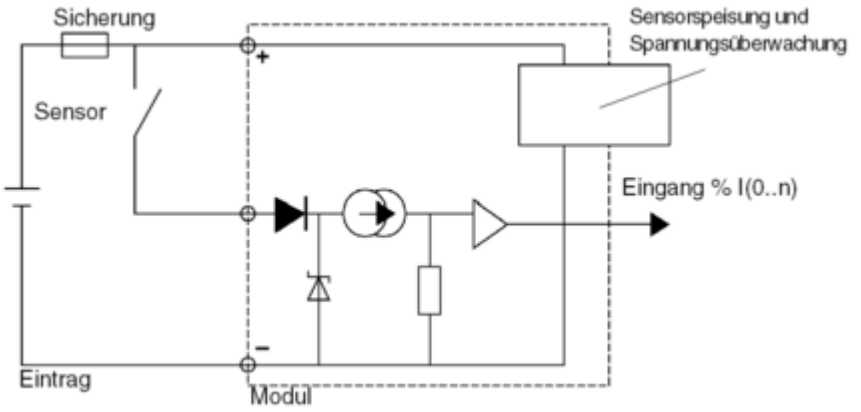

Ausgangsschaltplan

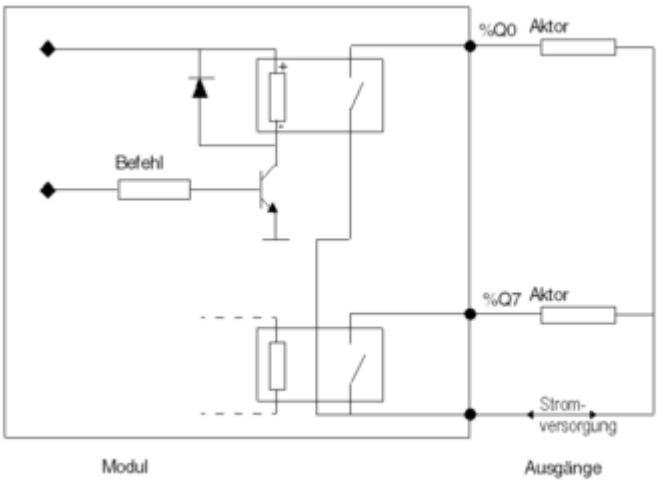

Anschluss des Moduls

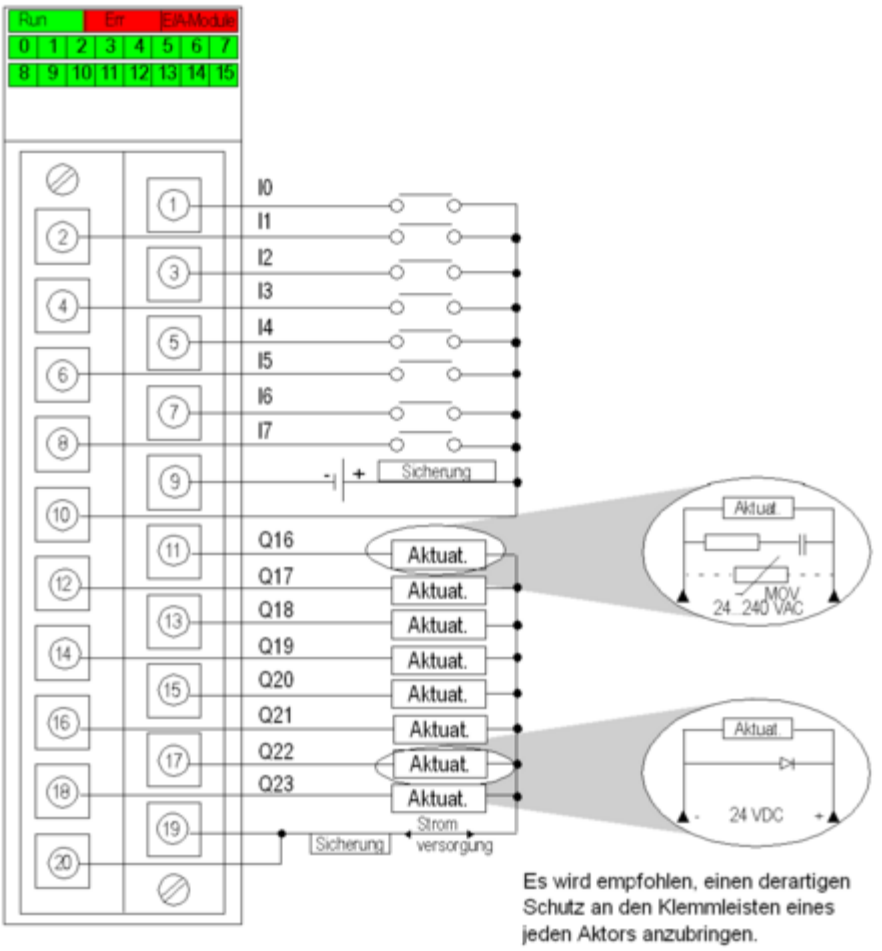

Eingangsspannungsversorgung 24 VDC
Ausgangsversorgung 24 VDC oder 24 bis 240 VAC
Eingangssicherung 1 Schnell durchbrennende 0,5-A-Sicherung
Ausgangssicherung 1 Schnell durchbrennende 12-A-Sicherung
Vorakt. Voraktor

Image of product / Alternate images

Alternative












SN:XXXXXXXXXXX
PV:XX
RL:XX