Produktdatenblatt

Spezifikationen



Modicon X80-E/A-Modul, 32 Transistorausgänge, 12/24V DC positive Logik, 0,5A, robuste Ausführung

BMXDDO3202H

EAN Code: 3606482177970

Hauptmerkmale

Baureihe	Modicon X80
Produkt- oder Komponententyp	Diskretes Ausgangsmodul
Diskrete Ausgangslogik	Positiv

Zusatzmerkmale

Reaktionszeit am Ausgang	0.3 ms
Max. Spannungsabfall	<1,2 V in Zustand 1
Isolationswiderstand	> 10 MOhm 500 V DC
Strom pro Kanal	0,55 A
Maximaler Strom je Modul	17,6 A
Parallelisierung der Ausgänge	Ja: maximal 3
Taktfrequenz	0,5/LI² Hz
Lastimpedanz ohmsch	> 54.54 Ohm
Verpolungsschutz	Sperrdiode
MTBF Zuverlässigkeit	833000 H
Schutzfunktionen	Externe Sicherung Verpolungsschutz Kurzschlussschutz Überlastschutz Überspannungsschutz
Spannungserfassungsgrenzwert	< 14 V DC Vorbetätigung Fehler > 18 V DC Vorbetätigung im Zustand 0
Produktgewicht	143,92 g

Montage

Schutzart (IP)	IP20
Beschichtung	Schutzlackierung
Richtlinien	2014/35/EU - Niederspannungsrichtlinie 2014/30/EU - elektromagnetische Verträglichkeit
Spannungsfestigkeit	1780 V AC bei 50/60 Hz 1 Minute, Ausgang/Masse 1 Minute, Ausgang / interne Logik
Relative Luftfeuchtigkeit	5…95 % bei 55 °C Betauung nicht zulässig

Bruttopreisliste für Deutschland zuzüglich Zuschläge, Frachtkosten und Mehrwertsteuer, gültig ab dem 1. Januar 2024. Irrtum und Änderungen vorbehalten. Es gelten die AGBs der Schneider Electric GmbH.

Haftungsausschluss: Diese Dokumentation dient nicht als Ersatz für die Beurteilung der Eignung oder Verlässlichkeit dieser Produkte für bestimmte Verwendungsbereiche des Benutzers und darf nicht zu diesem Zweck verwendet werden.

Umgebungseigenschaften	Gasbeständig Klasse Gx Gasbeständig Klasse 3C4 Staubbeständig Klasse 3S4 Sandbeständigkeit Klasse 3S4 Salzbeständig Level 2 Spritzgussbeständigkeit Klasse 3B2 Pilzsporen-resistent Klasse 3B2

Verpackungseinheiten

VPE 1 Art	PCE
Anzahl der Geräte pro Packung	1
VPE 1 Höhe	5,800 cm
VPE 1 Breite	18,000 cm
VPE 1 Länge	26,500 cm
Verpackungsgewicht (Lbs)	313,000 g
VPE 2 Art	S03
VPE 2 Menge	10
VPE 2 Höhe	30,000 cm
VPE 2 Breite	30,000 cm
VPE 2 Länge	40,000 cm
VPE 2 Gewicht	3,869 kg

Vertragliche Gewährleistung

Garantie (in Monaten)	18

Environmental Data

Schneider Electric hat sich zum Ziel gesetzt, den Net Zero-Status bis 2050 durch Lieferkettenpartnerschaften, Materialien mit geringerer Auswirkung und Kreislaufbildung über unsere laufende Kampagne "Use Better, Use Longer, Use Again" zu erreichen, um die Lebensdauer und Recyclingfähigkeit der Produkte zu verlängern.

Erläuterung der Environmental Data >

Wie wir die Produktnachhaltigkeit bewerten >

Umweltbilanz

Total lifecycle Carbon footprint	**32 kg CO2 eq.**
CO_2-Fußabdruck der Herstellungsphase [A1 bis A3]	**18 kg CO2 eq.**
CO_2-Fußabdruck der Distributionsphase [A4]	**0 kg CO2 eq.**
CO_2-Fußabdruck der Installationsphase [A5]	**0.3 kg CO2 eq.**
CO_2-Fußabdruck der Nutzungsphase [B2, B3, B4, B6]	**14 kg CO2 eq.**
CO_2-Fußabdruck der End-of-Life-Phase [C1 bis C4]	**0.4 kg CO2 eq.**
Umweltproduktdeklaration	**Produktumweltprofil**

Use Better

Materialien und Verpackung

Verpackung mit Recycling-Karton	**Ja**
Verpackung ohne Kunststoff	**Ja**
EU-RoHS-Richtlinie	**Freistellungskonform**
REACh-Verordnung	**Produkt beinhaltet besorgniserregende Stoffe (SVHC) über dem Schwellwert**

Use Again

Reproduktion

Recyclingfähigkeitspotential in %	**0**
Circular Econmomy-Eignung	**Entsorgungsinformationen**
Rücknahme	**Ja**

Maßzeichnungen

Auf Racks installierte Module

Abmessungen

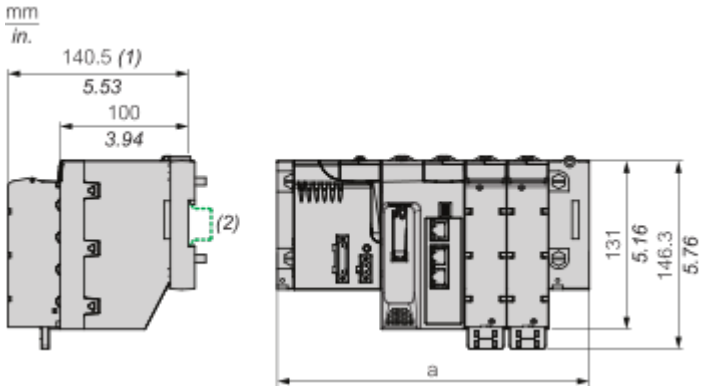

(1) Mit abnehmbarer Klemmenleiste (Käfigzugfeder, Schraube oder Feder).
(2) Auf Schiene AM1 ED: 35 mm breit, 15 mm tief.

Rackreferenzen	a in mm	a in in.
BMXXBP0400 und BMXXBP0400H	242,4	9,54
BMXXBP0600 und BMXXBP0600H	307,6	12,11
BMXXBP0800 und BMXXBP0800H	372,8	14,68
BMXXBP1200 und BMXXBP1200H	503,2	19,81
BMEXBP0400 und BMEXBP0400H	242,4	9,54
BMEXBP0800 und BMEXBP0800H	372,8	14,68
BMEXBP1200 und BMEXBP1200H	503,2	19.81
BMEXBP0602 und BMEXBP0602H	375,8	14,8
BMEXBP1002 und BMEXBP1002H	506,2	19.93

Anschlüsse und Schema

Anschluss des Moduls

Ausgangsschaltplan

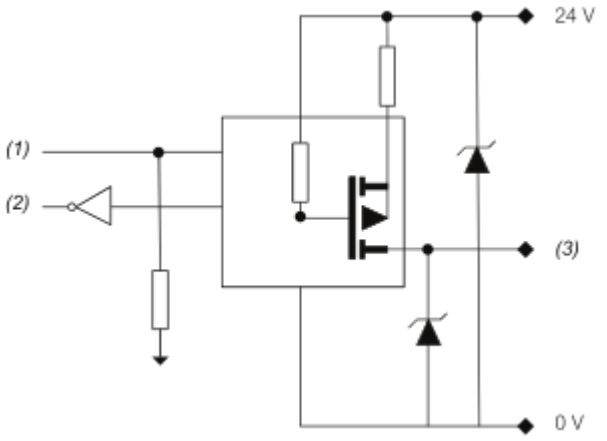

(1) Befehl
(2) Erkannter Fehler
(3) Ausgang

Anschluss des Moduls

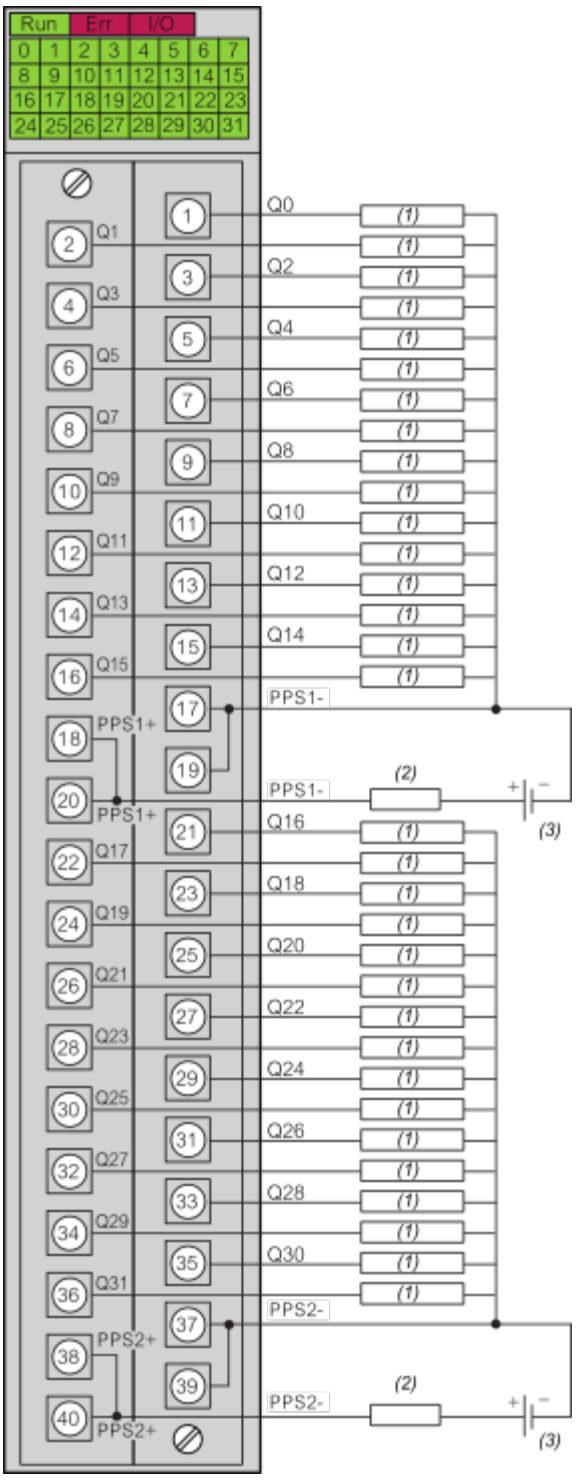

(1) Vorstellglied
(2) Flinke Sicherung für jede 16-Kanalgruppe. Die Sicherungsleistung wird entsprechend der Last eingestellt.
(3) Vorstellgliedversorgung (PPSn) 12 VDC/24 VDC

Image of product / Alternate images

Alternative











