Produktdatenblatt

Spezifikationen

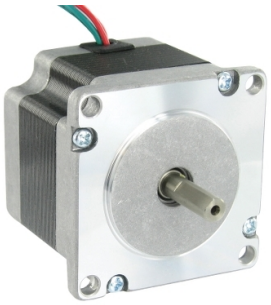

Demnächst nicht mehr lieferbar

2-phasiger Schrittmotor, 1,69 Nm, Welle Ø 6,35mm, L=76mm, ohne Bremse, 3A

BRS2573A300

Der Verkauf wird eingestellt am: 11.12.2027

Der Service wird eingestellt am: 11.12.2030

EAN Code: 3606480211133

Hauptmerkmale

Kompatible Produktfamilie	Lexium SD2
Produkt- oder Komponententyp	Motor, Motion Control
Kurzbezeichnung des Geräts	BRS2
Motortyp	2-phasiger Schrittmotor

Zusatzmerkmale

Max. mechanische Geschwindigkeit	1800 U/min
Versorgungsspannungsgrenzen	12…48 V DC
Montagehalterung	Flansch
Motorflanschgröße	56,4 mm
Länge	76 mm
Anzahl der Motorstufen	3
Durchmesser des Zentrierrings	38 mm
Tiefe des Zentrierrings	1,6 mm
Anzahl der Montagebohrungen	4
Durchmesser der Montagebohrungen	5 mm
Kreisdurchmesser der Montagebohrungen	66,6 mm
Elektrischer Anschluss	Loser Leiter
Haltebremse	Ohne
Wellenende	Glatte Welle
Zweite Welle	Ohne zweites Wellenende
Wellendurchmesser	6,35 mm
Wellenlänge	19 mm
Haltemoment	1,69 Nm
Rotorträgheit	0,46 kg.cm²
Auflösung	200 Schritte Anzahl an vollen Schritten pro Umdrehung 1,8 ° Schrittwinkel
[In] Bemessungsstrom	3 A
Widerstand	0,95 Ohm (Wicklung)

Bruttopreisliste für Deutschland zuzüglich Zuschläge, Frachtkosten und Mehrwertsteuer, gültig ab dem 1. Januar 2024. Irrtum und Änderungen vorbehalten. Es gelten die AGBs der Schneider Electric GmbH.

Haftungsausschluss: Diese Dokumentation dient nicht als Ersatz für die Beurteilung der Eignung oder Verlässlichkeit dieser Produkte für bestimmte Verwendungsbereiche des Benutzers und darf nicht zu diesem Zweck verwendet werden.

Montage

Umgebungstemperatur bei Betrieb	-25…40 °C
Umgebungstemperatur bei Lagerung	-25…70 °C
Betriebshöhe	= 1.000 m ohne Leistungsminderung
Relative Luftfeuchtigkeit	15…85 % Betauung nicht zulässig
Schutzart (IP)	IP20 entspricht IEC/EN 60034-1
Temperaturklasse	B Wicklung entspricht IEC/EN 60034-1

Verpackungseinheiten

VPE 1 Art	PCE
Anzahl der Geräte pro Packung	1
VPE 1 Höhe	20,0 cm
VPE 1 Breite	29,2 cm
VPE 1 Länge	38,4 cm
Verpackungsgewicht (Lbs)	1,109 kg
VPE 2 Art	CAR
VPE 2 Menge	10
VPE 2 Höhe	20,0 cm
VPE 2 Breite	29,2 cm
VPE 2 Länge	38,4 cm
VPE 2 Gewicht	11,098 kg
VPE 3 Art	S06
VPE 3 Menge	40
VPE 3 Höhe	73,5 cm
VPE 3 Breite	60,0 cm
VPE 3 Länge	80,0 cm
VPE 3 Gewicht	57,392 kg

Vertragliche Gewährleistung

Garantie (in Monaten)	18

Environmental Data

Schneider Electric hat sich zum Ziel gesetzt, den Net Zero-Status bis 2050 durch Lieferkettenpartnerschaften, Materialien mit geringerer Auswirkung und Kreislaufbildung über unsere laufende Kampagne "Use Better, Use Longer, Use Again" zu erreichen, um die Lebensdauer und Recyclingfähigkeit der Produkte zu verlängern.

Erläuterung der Environmental Data >

Wie wir die Produktnachhaltigkeit bewerten >

Umweltbilanz

Total lifecycle Carbon footprint	**471 kg CO2 eq.**
CO_2-Fußabdruck der Herstellungsphase [A1 bis A3]	**4 kg CO2 eq.**
CO_2-Fußabdruck der Distributionsphase [A4]	**0.1 kg CO2 eq.**
CO_2-Fußabdruck der Installationsphase [A5]	**0 kg CO2 eq.**
CO_2-Fußabdruck der Nutzungsphase [B2, B3, B4, B6]	**466 kg CO2 eq.**
CO_2-Fußabdruck der End-of-Life-Phase [C1 bis C4]	**0.1 kg CO2 eq.**

Use Better

Materialien und Verpackung

Verpackung mit Recycling-Karton	**Nein**
Verpackung ohne Kunststoff	**Nein**
EU-RoHS-Richtlinie	**Freistellungskonform**
REACh-Verordnung	**Produkt beinhaltet besorgniserregende Stoffe (SVHC) nicht über dem Schwellwert**
PVC-frei	**Ja**

Use Again

Reproduktion

Rücknahme	**Ja**

Maßzeichnungen

Abmessungen

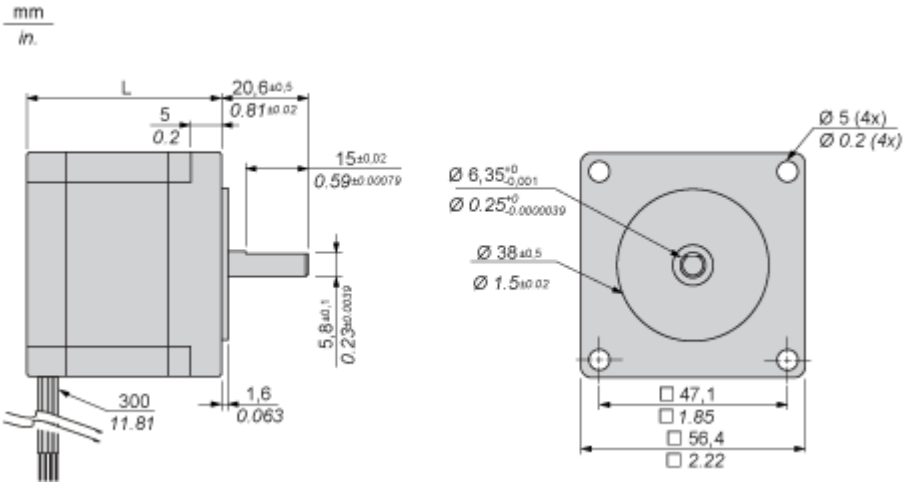

Abmessungen in mm

L
76

Abmessungen in in.

L
2.99

Leistungskurven

Drehmomentkennlinien

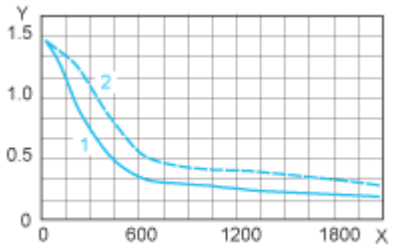

X: Drehzahl in 1/min

Y: Drehmoment in Nm

1: 24 VDC

2: 48 VDC