Produktdatenblatt

Spezifikationen

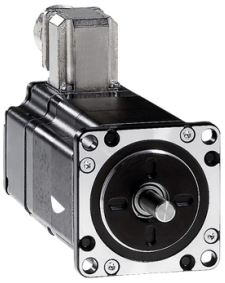

3-phasiger Schrittmotor, 1,02 Nm, Welle Ø 6,35mm, L=56mm, ohne Bremse, Steck.

BRS366H030ACA

EAN Code: 3606485150604

Hauptmerkmale

Kompatible Produktfamilie	Lexium SD3
Produkt- oder Komponententyp	Motor, Motion Control
Kurzbezeichnung des Geräts	BRS3
Max. mechanische Geschwindigkeit	3000 U/min
Motortyp	Drehstrom-Schrittmotor
Anzahl der Motorpole	6
Versorgungsspannungsgrenzen	34 V DC 48 V DC
Montagehalterung	Flansch
Motorflanschgröße	57,2 mm
Länge	93 mm
Durchmesser des Zentrierrings	38 mm

Zusatzmerkmale

Tiefe des Zentrierrings	1,6 mm
Anzahl der Montagebohrungen	4
Durchmesser der Montagebohrungen	5,2 mm
Kreisdurchmesser der Montagebohrungen	66,6 mm
Elektrischer Anschluss	Stecker
Haltebremse	Ohne
Wellenende	Glatte Welle
Zweite Welle	Ohne zweites Wellenende
Wellendurchmesser	6,35 mm
Wellenlänge	21 mm
Nenndrehmoment	0,9 Nm
Haltemoment	1,02 Nm
Rotorträgheit	0,22 kg.cm²
Auflösung	1,8 °, 0,9 °, 0,72 °, 0,36 °, 0,18 °, 0,09 °, 0,072 °, 0,036 ° Schrittwinkel 200, 400, 500, 1000, 2000, 4000, 5000, 10000 Schritte Anzahl an vollen Schritten pro Umdrehung
Genauigkeitsfehler	+/- 6 Bogenminuten
maximale Startfrequenz	8 kHz
[In] Bemessungsstrom	5,8 A

Bruttopreisliste für Deutschland zuzüglich Zuschläge, Frachtkosten und Mehrwertsteuer, gültig ab dem 1. Januar 2024. Irrtum und Änderungen vorbehalten. Es gelten die AGBs der Schneider Electric GmbH.

Haftungsausschluss: Diese Dokumentation dient nicht als Ersatz für die Beurteilung der Eignung oder Verlässlichkeit dieser Produkte für bestimmte Verwendungsbereiche des Benutzers und darf nicht zu diesem Zweck verwendet werden.

Widerstand	0,5 Ohm (Wicklung)
Zeitkonstante	3,3 ms
maximale Radialkraft Fr	25 N (zweites Wellenende) 24 N (erstes Wellenende)
Maximale Axialkraft Fa	100 N (Zugkraft) 8,4 N (Kraft/Druck)
Betriebslebensdauer in Std.	20000 h (Lager)
Winkelbeschleunigung	200000 rad/s²
Produktgewicht	1,6 kg

Montage

Normen	IEC 60072-1 IEC 50347
Kühlungstyp	Natürliche Konvektion
Umgebungstemperatur bei Betrieb	-25…40 °C
Umgebungstemperatur bei Lagerung	-25…70 °C
Betriebshöhe	= 1.000 m ohne Leistungsminderung
Relative Luftfeuchtigkeit	15…85 % Betauung nicht zulässig
Vibrationsfestigkeit	Max. 20 m/s² A entspricht IEC 60034-14
Schutzart (IP)	IP56 gesamt, außer Wellenlager: entspricht IEC 60034-5 IP41 Wellenlager ohne Wellendichtungsring: entspricht IEC 60034-5
Temperaturklasse	F Wicklung entspricht IEC 60034-1

Verpackungseinheiten

VPE 1 Art	PCE
Anzahl der Geräte pro Packung	1
VPE 1 Höhe	11,200 cm
VPE 1 Breite	24,500 cm
VPE 1 Länge	17,100 cm
Verpackungsgewicht (Lbs)	1,176 kg

Vertragliche Gewährleistung

Garantie (in Monaten)	18

Environmental Data

Schneider Electric hat sich zum Ziel gesetzt, den Net Zero-Status bis 2050 durch Lieferkettenpartnerschaften, Materialien mit geringerer Auswirkung und Kreislaufbildung über unsere laufende Kampagne "Use Better, Use Longer, Use Again" zu erreichen, um die Lebensdauer und Recyclingfähigkeit der Produkte zu verlängern.

Erläuterung der Environmental Data >

Wie wir die Produktnachhaltigkeit bewerten >

Umweltbilanz

Total lifecycle Carbon footprint	**385 kg CO2 eq.**
CO_2-Fußabdruck der Herstellungsphase [A1 bis A3]	**42 kg CO2 eq.**
CO_2-Fußabdruck der Distributionsphase [A4]	**0.7 kg CO2 eq.**
CO_2-Fußabdruck der Installationsphase [A5]	**0.7 kg CO2 eq.**
CO_2-Fußabdruck der Nutzungsphase [B2, B3, B4, B6]	**340 kg CO2 eq.**
CO_2-Fußabdruck der End-of-Life-Phase [C1 bis C4]	**2 kg CO2 eq.**

Use Better

Materialien und Verpackung

Verpackung mit Recycling-Karton	**Ja**
Verpackung ohne Kunststoff	**Nein**
EU-RoHS-Richtlinie	**Freistellungskonform**
REACh-Verordnung	**Produkt beinhaltet besorgniserregende Stoffe (SVHC) über dem Schwellwert**
PVC-frei	**Ja**

Use Again

Reproduktion

Recyclingfähigkeitspotential in %	**93**
Circular Econmomy-Eignung	**Keine besonderen Recycling-Verfahren erforderlich**
Rücknahme	**Ja**
WEEE-Kennzeichnung	**Das Produkt muss entsprechend bestimmter Hinweise auf Märkten der Europäischen Union entsorgt werden und darf nicht in Haushaltsabfälle gelangen.**

Maßzeichnungen

Abmessungen

Dreiphasiger Schrittmotor in Steckerausführung

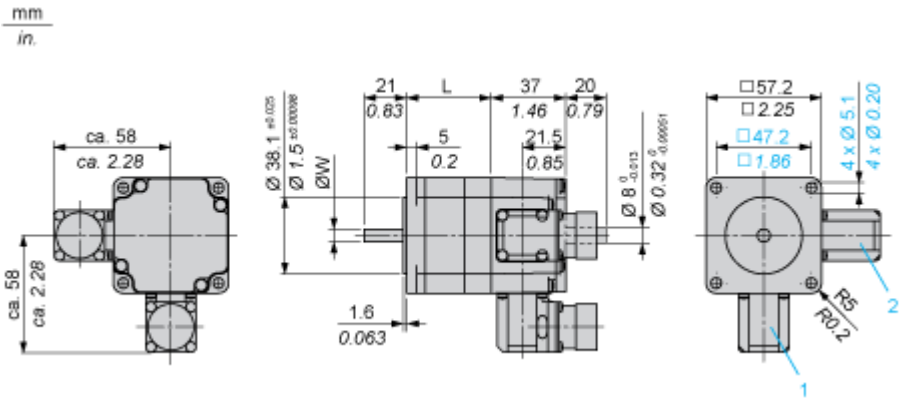

1: Steckverbinder Geber (optional), 12-polig

2: Steckverbinder Motor, 6-polig

Abmessungen in mm

L	Wellendurchmesser ØW
56 ±0,5	6,35 ±0,013

Abmessungen in in.

L	Wellendurchmesser ØW
2.20 ±0.020	0.25 ±0.00051

Leistungskurven

Drehmomentkennlinien

Messung bei 1000 Schritte/Umdrehung, Nennspannung DC-Bus U_N und Phasenstrom I_N

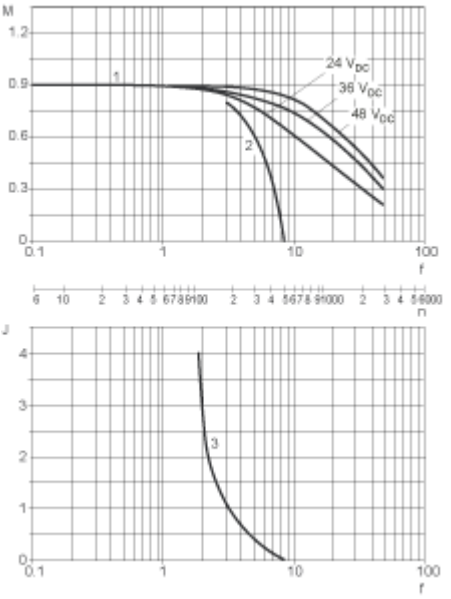

M: Drehmoment in Nm

n: Drehzahl in 1/min

f: Frequenz in kHz

J: Rotorträgheit in $kg.cm^2$

1: Kippmoment

2: Anlaufmoment

3: Maximale Lastträgheit