# Produktdatenblatt

Spezifikationen

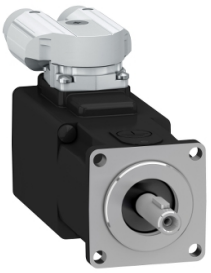

## Servomotor, Lexium BSH, 40mm, 0,21Nm, Passfeder IP54, Singelturn 16P/U, 2xYTEC, Bremse

BSH0401P16F2A

**EAN Code: 3606485467177**

## Hauptmerkmale

| | |
|---|---|
| **Kurzbezeichnung des Geräts** | BSH |
| **Produkt- oder Komponententyp** | Servomotor |
| **Max. mechanische Geschwindigkeit** | 10000 U/min |
| **Dauer-Drehmoment im Stillstand** | 0,21 Nm für LXM32.U60N4 bei 1,5 A, 480 V, 3-phasige Versorgung<br>0,21 Nm für LXM32.U60N4 bei 1,5 A, 400 V, 3-phasige Versorgung<br>0,21 Nm für LXM32.U45M2 bei 1,5 A, 230 V, 1-phasige Versorgung |
| **Spitzenwert des Kippmoments** | 0,8 Nm für LXM32.U60N4 bei 1,5 A, 480 V, 3-phasige Versorgung<br>0,8 Nm für LXM32.U60N4 bei 1,5 A, 400 V, 3-phasige Versorgung<br>0,8 Nm für LXM32.U45M2 bei 1,5 A, 230 V, 1-phasige Versorgung |
| **Nennausgangsleistung** | 166 W für LXM32.U60N4 bei 1,5 A, 480 V, 3-phasige Versorgung<br>166 W für LXM32.U60N4 bei 1,5 A, 400 V, 3-phasige Versorgung<br>77 W für LXM32.U45M2 bei 1,5 A, 230 V, 1-phasige Versorgung |
| **Nenndrehmoment** | 0,176 Nm für LXM32.U60N4 bei 1,5 A, 480 V, 3-phasige Versorgung<br>0,176 Nm für LXM32.U60N4 bei 1,5 A, 400 V, 3-phasige Versorgung<br>0,184 Nm für LXM32.U45M2 bei 1,5 A, 230 V, 1-phasige Versorgung |
| **Nenndrehzahl** | 9000 r/min für LXM32.U60N4 bei 1,5 A, 480 V, 3-phasige Versorgung<br>9000 r/min für LXM32.U60N4 bei 1,5 A, 400 V, 3-phasige Versorgung<br>4000 rpm für LXM32.U45M2 bei 1,5 A, 230 V, 1-phasige Versorgung |
| **Wellenende** | Passfeder |
| **Schutzart (IP)** | IP50 Standard |
| **Auflösung der Geschwindigkeitsrückmeldung** | 32768 points/turn |
| **Haltebremse** | Mit |
| **Montagehalterung** | Internationaler Standardflansch |
| **Elektrischer Anschluss** | Drehbare Winkelstecker |

## Zusatzmerkmale

| | |
|---|---|
| **Kompatible Produktfamilie** | Lexium 32 |
| **maximale Versorgungsspannung** | 400 V |
| **Anzahl der Netzphasen** | 3-phasige Versorgung |
| **Dauerstrom im Stillstand** | 1,12 A |
| **maximale Dauerleistung** | 220 W |
| **maximaler Strom Irms** | 4,7 A für LXM32.U60N4 bei 480 V<br>4,7 A für LXM32.U60N4 bei 400 V<br>4,7 A für LXM32.U45M2 bei 230 V |
| **Max. Dauerstrom** | 1,12 A |
| **Taktfrequenz** | 8 kHz |
| **Zweite Welle** | Ohne zweites Wellenende |

Bruttopreisliste für Deutschland zuzüglich Zuschläge, Frachtkosten und Mehrwertsteuer, gültig ab dem 1. Januar 2024. Irrtum und Änderungen vorbehalten. Es gelten die AGBs der Schneider Electric GmbH.

Haftungsausschluss: Diese Dokumentation dient nicht als Ersatz für die Beurteilung der Eignung oder Verlässlichkeit dieser Produkte für bestimmte Verwendungsbereiche des Benutzers und darf nicht zu diesem Zweck verwendet werden.

| | |
|---|---|
| **Wellendurchmesser** | 8 mm |
| **Wellenlänge** | 25 mm |
| **Breite der Taste** | 12 mm |
| **Art der Rückkopplung** | SinCos Hiperface Singleturn |
| **Haltemoment** | 0,4 Nm Haltebremse |
| **Motorflanschgröße** | 40 mm |
| **Anzahl der Motorstufen** | 1 |
| **Drehmomentkonstante** | 0,19 Nm/A bei 120 °C |
| **Konstante der Gegenelektrizität** | 13,6 V/krpm bei 20 °C |
| **Anzahl der Motorpole** | 5,0 |
| **Rotorträgheit** | 0,04 kg.cm² |
| **Stator-Widerstand** | 17,2 Ohm bei 20 °C |
| **Stator-Induktivität** | 7,3 mH bei 20 °C |
| **Stator elektrische Zeitkonstante** | 0,85 ms bei 20 °C |
| **Max. Axialkraft (FA)** | 0,2 x Fr |
| **Bremszugkraft** | 5,8 W |
| **Kühlungstyp** | Natürliche Konvektion |
| **Länge** | 99,4 mm |
| **Durchmesser des Zentrierrings** | 30 mm |
| **Tiefe des Zentrierrings** | 2,5 mm |
| **Anzahl der Montagebohrungen** | 4 |
| **Durchmesser der Montagebohrungen** | 4,5 mm |
| **Kreisdurchmesser der Montagebohrungen** | 46 mm |
| **Produktgewicht** | 0,6 kg |
| **Bemessungsreferenz** | BSH0401P |
| **Anzahl der Netzphasen** | 3 |
| **Genauigkeitsfehler (winkelförmig)** | 0,08 ° |
| **Kupfertemperatur heiß** | 120 °C |
| **Magnettemperatur heiß** | 100 °C |
| **Magnettemperatur RT** | 20 °C |
| **Ausgangsstrom 3s Spitze** | 4,5 A |
| **Trägheit** | 0,017 kg.cm² der Bremse<br>0,023 kg.cm² des Motors |

## Verpackungseinheiten

| | |
|---|---|
| **VPE 1 Art** | PCE |
| **Anzahl der Geräte pro Packung** | 1 |
| **VPE 1 Höhe** | 11,0 cm |
| **VPE 1 Breite** | 17,0 cm |
| **VPE 1 Länge** | 24,0 cm |
| **Verpackungsgewicht (Lbs)** | 627,0 g |

## Vertragliche Gewährleistung

| | |
|---|---|
| **Garantie (in Monaten)** | 18 |

## Environmental Data

Schneider Electric hat sich zum Ziel gesetzt, den Net Zero-Status bis 2050 durch Lieferkettenpartnerschaften, Materialien mit geringerer Auswirkung und Kreislaufbildung über unsere laufende Kampagne "Use Better, Use Longer, Use Again" zu erreichen, um die Lebensdauer und Recyclingfähigkeit der Produkte zu verlängern.

Erläuterung der Environmental Data >

Wie wir die Produktnachhaltigkeit bewerten >

### Umweltbilanz

| | |
|---|---|
| Total lifecycle Carbon footprint | **198 kg CO2 eq.** |
| $CO_2$-Fußabdruck der Herstellungsphase [A1 bis A3] | **3 kg CO2 eq.** |
| $CO_2$-Fußabdruck der Distributionsphase [A4] | **0.1 kg CO2 eq.** |
| $CO_2$-Fußabdruck der Installationsphase [A5] | **0 kg CO2 eq.** |
| $CO_2$-Fußabdruck der Nutzungsphase [B2, B3, B4, B6] | **195 kg CO2 eq.** |
| $CO_2$-Fußabdruck der End-of-Life-Phase [C1 bis C4] | **0.1 kg CO2 eq.** |

## Use Better

### Materialien und Verpackung

| | |
|---|---|
| Verpackung mit Recycling-Karton | **Ja** |
| Verpackung ohne Kunststoff | **Nein** |
| SCIP-Nummer | **8c11b0c9-e501-4810-83eb-05fc6605ede4** |
| EU-RoHS-Richtlinie | **Freistellungskonform** |
| REACh-Verordnung | **Produkt beinhaltet besorgniserregende Stoffe (SVHC) über dem Schwellwert** |
| PVC-frei | **Ja** |

## Use Again

### Reproduktion

| | |
|---|---|
| Circular Econmomy-Eignung | **Keine besonderen Recycling-Verfahren erforderlich** |
| Rücknahme | **Ja** |
| WEEE-Kennzeichnung | **Das Produkt muss entsprechend bestimmter Hinweise auf Märkten der Europäischen Union entsorgt werden und darf nicht in Haushaltsabfälle gelangen.** |

Maßzeichnungen

## Abmessungen des Servomotors

### Für Servomotoren mit Bremse

**Vorderansicht**

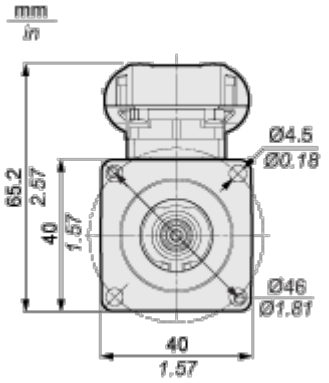


**Linksseitige Ansicht**

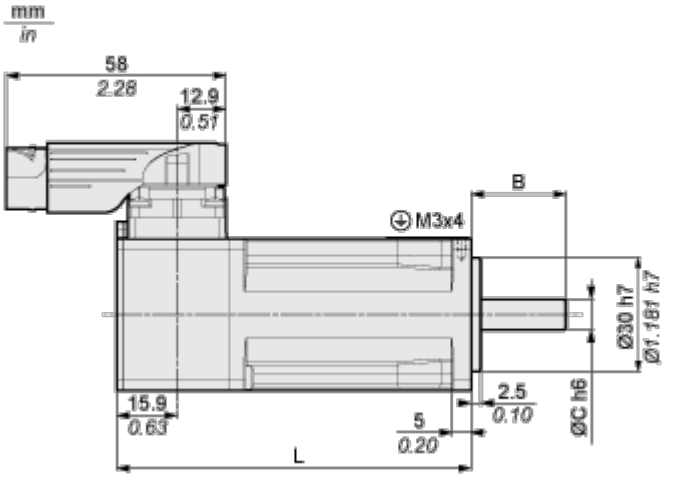


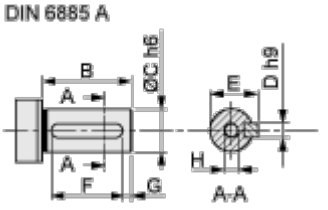


| | Abmessungen in mm | Abmessungen in in. |
|---|---|---|
| **L** | 99,4 | 3.91 |
| **B** | 25 | 0.98 |
| **C** | 8 | 0.31 |
| **D** | 3 | 0.12 |
| **E** | 9,2 | 0.36 |
| **F** | 12 | 0.47 |

| | Abmessungen in mm | Abmessungen in in. |
|---|---|---|
| **G** | 4 | 0.16 |
| **H** | DIN 332 DS M3 x 9 | |
| **A** | DIN 6885-A3x3x12 | |