Produktdatenblatt

Spezifikationen

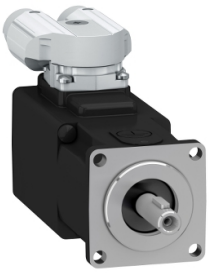

Servomotor, Lexium BSH, 40mm, 0,21Nm, Passfeder IP65, Multiturn 16P/U, 2xYTEC, Bremse

BSH0401P37F2A

EAN Code: 3606485468068

Hauptmerkmale

Kurzbezeichnung des Geräts	BSH
Produkt- oder Komponententyp	Servomotor
Max. mechanische Geschwindigkeit	10000 U/min
Dauer-Drehmoment im Stillstand	0,21 Nm für LXM32.U60N4 bei 1,5 A, 480 V, 3-phasige Versorgung 0,21 Nm für LXM32.U60N4 bei 1,5 A, 400 V, 3-phasige Versorgung 0,21 Nm für LXM32.U45M2 bei 1,5 A, 230 V, 1-phasige Versorgung
Spitzenwert des Kippmoments	0,8 Nm für LXM32.U60N4 bei 1,5 A, 480 V, 3-phasige Versorgung 0,8 Nm für LXM32.U60N4 bei 1,5 A, 400 V, 3-phasige Versorgung 0,8 Nm für LXM32.U45M2 bei 1,5 A, 230 V, 1-phasige Versorgung
Nennausgangsleistung	166 W für LXM32.U60N4 bei 1,5 A, 480 V, 3-phasige Versorgung 166 W für LXM32.U60N4 bei 1,5 A, 400 V, 3-phasige Versorgung 77 W für LXM32.U45M2 bei 1,5 A, 230 V, 1-phasige Versorgung
Nenndrehmoment	0,176 Nm für LXM32.U60N4 bei 1,5 A, 480 V, 3-phasige Versorgung 0,176 Nm für LXM32.U60N4 bei 1,5 A, 400 V, 3-phasige Versorgung 0,184 Nm für LXM32.U45M2 bei 1,5 A, 230 V, 1-phasige Versorgung
Nenndrehzahl	9000 r/min für LXM32.U60N4 bei 1,5 A, 480 V, 3-phasige Versorgung 9000 r/min für LXM32.U60N4 bei 1,5 A, 400 V, 3-phasige Versorgung 4000 rpm für LXM32.U45M2 bei 1,5 A, 230 V, 1-phasige Versorgung
Wellenende	Passfeder
Schutzart (IP)	IP65 Standard
Auflösung der Geschwindigkeitsrückmeldung	32768 Punkte/Umdrehung x 4096 Umdrehungen
Haltebremse	Mit
Montagehalterung	Internationaler Standardflansch
Elektrischer Anschluss	Drehbare Winkelstecker

Zusatzmerkmale

Kompatible Produktfamilie	Lexium 32
maximale Versorgungsspannung	400 V
Anzahl der Netzphasen	3-phasige Versorgung
Dauerstrom im Stillstand	1,12 A
maximale Dauerleistung	220 W
maximaler Strom Irms	4,7 A für LXM32.U60N4 bei 480 V 4,7 A für LXM32.U60N4 bei 400 V 4,7 A für LXM32.U45M2 bei 230 V
Max. Dauerstrom	1,12 A
Taktfrequenz	8 kHz
Zweite Welle	Ohne zweites Wellenende

Bruttopreisliste für Deutschland zuzüglich Zuschläge, Frachtkosten und Mehrwertsteuer, gültig ab dem 1. Januar 2024. Irrtum und Änderungen vorbehalten. Es gelten die AGBs der Schneider Electric GmbH.

Haftungsausschluss: Diese Dokumentation dient nicht als Ersatz für die Beurteilung der Eignung oder Verlässlichkeit dieser Produkte für bestimmte Verwendungsbereiche des Benutzers und darf nicht zu diesem Zweck verwendet werden.

Wellendurchmesser	8 mm
Wellenlänge	25 mm
Breite der Taste	12 mm
Art der Rückkopplung	Multiturn SinCos-Hiperface
Haltemoment	0,4 Nm Haltebremse
Motorflanschgröße	40 mm
Anzahl der Motorstufen	1
Drehmomentkonstante	0,19 Nm/A bei 120 °C
Konstante der Gegenelektrizität	13,6 V/krpm bei 20 °C
Anzahl der Motorpole	5,0
Rotorträgheit	0,04 kg.cm²
Stator-Widerstand	17,2 Ohm bei 20 °C
Stator-Induktivität	7,3 mH bei 20 °C
Stator elektrische Zeitkonstante	0,85 ms bei 20 °C
Max. Axialkraft (FA)	0,2 x Fr
Bremszugkraft	5,8 W
Kühlungstyp	Natürliche Konvektion
Länge	99,4 mm
Durchmesser des Zentrierrings	30 mm
Tiefe des Zentrierrings	2,5 mm
Anzahl der Montagebohrungen	4
Durchmesser der Montagebohrungen	4,5 mm
Kreisdurchmesser der Montagebohrungen	46 mm
Produktgewicht	0,6 kg
Bemessungsreferenz	BSH0401P
Anzahl der Netzphasen	3
Genauigkeitsfehler (winkelförmig)	0,08 °
Kupfertemperatur heiß	120 °C
Magnettemperatur heiß	100 °C
Magnettemperatur RT	20 °C
Ausgangsstrom 3s Spitze	4,5 A
Trägheit	0,017 kg.cm² der Bremse 0,023 kg.cm² des Motors

Verpackungseinheiten

VPE 1 Art	PCE
Anzahl der Geräte pro Packung	1
VPE 1 Höhe	11,0 cm
VPE 1 Breite	17,0 cm
VPE 1 Länge	24,0 cm
Verpackungsgewicht (Lbs)	821,0 g

Vertragliche Gewährleistung

Garantie (in Monaten)	18

Environmental Data

Schneider Electric hat sich zum Ziel gesetzt, den Net Zero-Status bis 2050 durch Lieferkettenpartnerschaften, Materialien mit geringerer Auswirkung und Kreislaufbildung über unsere laufende Kampagne "Use Better, Use Longer, Use Again" zu erreichen, um die Lebensdauer und Recyclingfähigkeit der Produkte zu verlängern.

Erläuterung der Environmental Data >

Wie wir die Produktnachhaltigkeit bewerten >

Umweltbilanz

Total lifecycle Carbon footprint	**199 kg CO2 eq.**
CO_2-Fußabdruck der Herstellungsphase [A1 bis A3]	**4 kg CO2 eq.**
CO_2-Fußabdruck der Distributionsphase [A4]	**0.1 kg CO2 eq.**
CO_2-Fußabdruck der Installationsphase [A5]	**0 kg CO2 eq.**
CO_2-Fußabdruck der Nutzungsphase [B2, B3, B4, B6]	**195 kg CO2 eq.**
CO_2-Fußabdruck der End-of-Life-Phase [C1 bis C4]	**0.1 kg CO2 eq.**

Use Better

Materialien und Verpackung

Verpackung mit Recycling-Karton	**Ja**
Verpackung ohne Kunststoff	**Nein**
SCIP-Nummer	**8c11b0c9-e501-4810-83eb-05fc6605ede4**
EU-RoHS-Richtlinie	**Freistellungskonform**
REACh-Verordnung	**Produkt beinhaltet besorgniserregende Stoffe (SVHC) über dem Schwellwert**
PVC-frei	**Ja**

Use Again

Reproduktion

Circular Econmomy-Eignung	**Keine besonderen Recycling-Verfahren erforderlich**
Rücknahme	**Ja**
WEEE-Kennzeichnung	**Das Produkt muss entsprechend bestimmter Hinweise auf Märkten der Europäischen Union entsorgt werden und darf nicht in Haushaltsabfälle gelangen.**

Maßzeichnungen

Abmessungen des Servomotors

Für Servomotoren mit Bremse

Vorderansicht

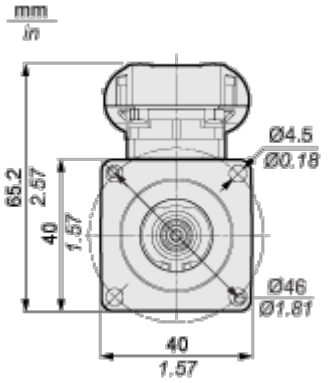

Linksseitige Ansicht

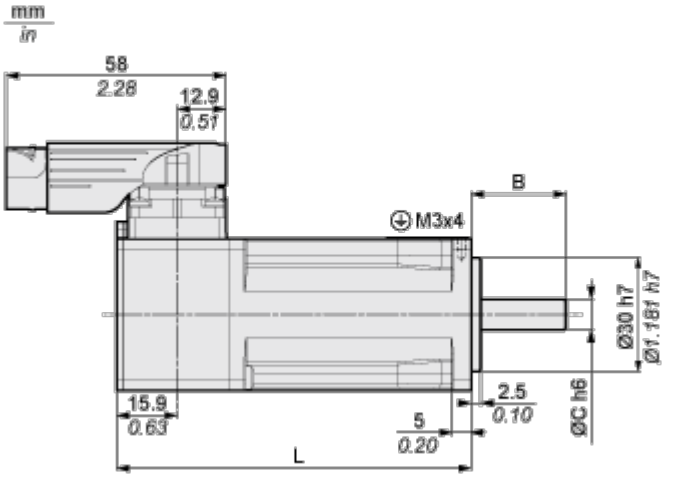

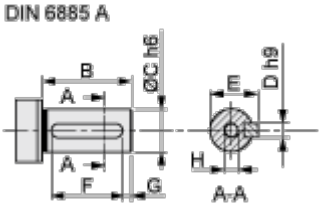

	Abmessungen in mm	Abmessungen in in.
L	99,4	3.91
B	25	0.98
C	8	0.31
D	3	0.12
E	9,2	0.36
F	12	0.47

	Abmessungen in mm	Abmessungen in in.
G	4	0.16
H	DIN 332 DS M3 x 9	
A	DIN 6885-A3x3x12	