Produktdatenblatt

Spezifikationen

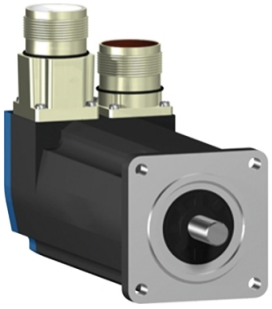

Servomotor, Lexium BSH, 55mm, 0,8Nm, Passfeder IP65, Singelturn 128P/U, 2xM23 gerade

BSH0552P31A1A

EAN Code: 3389118158870

Hauptmerkmale

Kurzbezeichnung des Geräts	BSH
Produkt- oder Komponententyp	Servomotor
Max. mechanische Geschwindigkeit	9000 U/min
Dauer-Drehmoment im Stillstand	0,8 Nm für LXM32.U60N4 bei 1,5 A, 400 V, 3-phasige Versorgung 0,8 Nm für LXM32.U60N4 bei 1,5 A, 480 V, 3-phasige Versorgung 0,9 Nm für LXM05CU70M2, 200 - 240 V, 1-phasige Versorgung 0,9 Nm für LXM05AD10M2, 200 - 240 V, 1-phasige Versorgung 0,9 Nm für LXM05BD10M2, 200 - 240 V, 1-phasige Versorgung 0,9 Nm für LXM05CD10M2, 200 - 240 V, 1-phasige Versorgung 0,9 Nm für LXM05AD10M3X, 200 - 240 V, 3-phasige Versorgung 0,9 Nm für LXM05BD10M3X bei 1,5 A, 200 - 240 V, 3-phasige Versorgung 0,9 Nm für LXM05CD10M3X, 200 - 240 V, 3-phasige Versorgung 0,9 Nm für LXM15LD13M3, 230 V, 1-phasige Versorgung 0,9 Nm für LXM15LD13M3, 230 V, 3-phasige Versorgung 0,9 Nm für LXM15LU60N4, 230 V, 3-phasige Versorgung 0,9 Nm für LXM05AD14N4, 380 - 480 V, 3-phasige Versorgung 0,9 Nm für LXM05BD14N4, 380 - 480 V, 3-phasige Versorgung 0,9 Nm für LXM05CD14N4, 380 - 480 V, 3-phasige Versorgung
Spitzenwert des Kippmoments	2,5 Nm für LXM32.U60N4 bei 1,5 A, 400 V, 3-phasige Versorgung 2,5 Nm für LXM32.U60N4 bei 1,5 A, 480 V, 3-phasige Versorgung 2,5 Nm für LXM15LD13M3, 230 V, 1-phasige Versorgung 2,17 Nm für LXM05CU70M2, 200 - 240 V, 1-phasige Versorgung 2,7 Nm für LXM05AD10M2, 200 - 240 V, 1-phasige Versorgung 2,7 Nm für LXM05BD10M2, 200 - 240 V, 1-phasige Versorgung 2,7 Nm für LXM05CD10M2, 200 - 240 V, 1-phasige Versorgung 2,5 Nm für LXM15LD13M3 bei 1,5 A, 230 V, 3-phasige Versorgung 2,26 Nm für LXM15LU60N4, 230 V, 3-phasige Versorgung 2,7 Nm für LXM05AD10M3X, 200 - 240 V, 3-phasige Versorgung 2,7 Nm für LXM05AD14N4, 380 - 480 V, 3-phasige Versorgung 2,7 Nm für LXM05BD10M3X, 200 - 240 V, 3-phasige Versorgung 2,7 Nm für LXM05BD14N4, 380 - 480 V, 3-phasige Versorgung 2,7 Nm für LXM05CD10M3X, 200 - 240 V, 3-phasige Versorgung 2,7 Nm für LXM05CD14N4, 380 - 480 V, 3-phasige Versorgung
Nennausgangsleistung	400 W für LXM32.U60N4 bei 1,5 A, 400 V, 3-phasige Versorgung 400 W für LXM32.U60N4 bei 1,5 A, 480 V, 3-phasige Versorgung 250 W für LXM05AD10M2, 200 - 240 V, 1-phasige Versorgung 250 W für LXM05BD10M2, 200 - 240 V, 1-phasige Versorgung 250 W für LXM05CD10M2, 200 - 240 V, 1-phasige Versorgung 250 W für LXM05CU70M2, 200 - 240 V, 1-phasige Versorgung 310 W für LXM15LD13M3, 230 V, 1-phasige Versorgung 250 W für LXM05AD10M3X bei 1,5 A, 200 - 240 V, 3-phasige Versorgung 250 W für LXM05AD14N4, 380 - 480 V, 3-phasige Versorgung 250 W für LXM05BD10M3X, 200 - 240 V, 3-phasige Versorgung 250 W für LXM05BD14N4, 380 - 480 V, 3-phasige Versorgung 250 W für LXM05CD10M3X, 200 - 240 V, 3-phasige Versorgung 250 W für LXM05CD14N4, 380 - 480 V, 3-phasige Versorgung 310 W für LXM15LD13M3, 230 V, 3-phasige Versorgung 310 W für LXM15LU60N4, 230 V, 3-phasige Versorgung

Bruttopreisliste für Deutschland zuzüglich Zuschläge, Frachtkosten und Mehrwertsteuer, gültig ab dem 1. Januar 2024. Irrtum und Änderungen vorbehalten. Es gelten die AGBs der Schneider Electric GmbH.

Haftungsausschluss: Diese Dokumentation dient nicht als Ersatz für die Beurteilung der Eignung oder Verlässlichkeit dieser Produkte für bestimmte Verwendungsbereiche des Benutzers und darf nicht zu diesem Zweck verwendet werden.

Nenndrehmoment	0,65 Nm für LXM32.U60N4 bei 1,5 A, 400 V, 3-phasige Versorgung 0,65 Nm für LXM32.U60N4 bei 1,5 A, 480 V, 3-phasige Versorgung 0,75 Nm für LXM15LD13M3, 230 V, 1-phasige Versorgung 2,17 Nm für LXM05CU70M2, 200 - 240 V, 1-phasige Versorgung 2,7 Nm für LXM05AD10M2, 200 - 240 V, 1-phasige Versorgung 2,7 Nm für LXM05BD10M2, 200 - 240 V, 1-phasige Versorgung 2,7 Nm für LXM05CD10M2, 200 - 240 V, 1-phasige Versorgung 0,75 Nm für LXM15LD13M3 bei 1,5 A, 230 V, 3-phasige Versorgung 0,75 Nm für LXM15LU60N4, 230 V, 3-phasige Versorgung 2,7 Nm für LXM05AD10M3X, 200 - 240 V, 3-phasige Versorgung 2,7 Nm für LXM05AD14N4, 380 - 480 V, 3-phasige Versorgung 2,7 Nm für LXM05BD10M3X, 200 - 240 V, 3-phasige Versorgung 2,7 Nm für LXM05BD14N4, 380 - 480 V, 3-phasige Versorgung 2,7 Nm für LXM05CD10M3X, 200 - 240 V, 3-phasige Versorgung 2,7 Nm für LXM05CD14N4, 380 - 480 V, 3-phasige Versorgung
Nenndrehzahl	6000 U/Min für LXM32.U60N4 bei 1,5 A, 400 V, 3-phasige Versorgung 6000 U/Min für LXM32.U60N4 bei 1,5 A, 480 V, 3-phasige Versorgung 4000 rpm für LXM15LD13M3, 230 V, 1-phasige Versorgung 4000 rpm für LXM15LU60N4, 230 V, 3-phasige Versorgung 3000 U/Min für LXM05CU70M2, 200 - 240 V, 1-phasige Versorgung 3000 U/Min für LXM05AD10M2, 200 - 240 V, 1-phasige Versorgung 3000 U/Min für LXM05BD10M2, 200 - 240 V, 1-phasige Versorgung 3000 U/Min für LXM05CD10M2 bei 1,5 A, 200 - 240 V, 1-phasige Versorgung 3000 U/Min für LXM05AD10M3X, 200 - 240 V, 3-phasige Versorgung 3000 U/Min für LXM05AD14N4, 380 - 480 V, 3-phasige Versorgung 3000 U/Min für LXM05BD10M3X, 200 - 240 V, 3-phasige Versorgung 3000 U/Min für LXM05BD14N4, 380 - 480 V, 3-phasige Versorgung 3000 U/Min für LXM05CD10M3X, 200 - 240 V, 3-phasige Versorgung 3000 U/Min für LXM05CD14N4, 380 - 480 V, 3-phasige Versorgung 4000 rpm für LXM15LD13M3, 230 V, 3-phasige Versorgung
Produktkompatibilität	LXM05AD10M2 bei 200 - 240 V 1-phasige Versorgung LXM05BD10M2 bei 200 - 240 V 1-phasige Versorgung LXM05CD10M2 bei 200 - 240 V 1-phasige Versorgung LXM05CU70M2 bei 200 - 240 V 1-phasige Versorgung LXM15LD13M3 bei 230 V 1-phasige Versorgung LXM15LU60N4 bei 230 V 3-phasige Versorgung LXM32.U60N4 bei 400 V 3-phasige Versorgung LXM32.U60N4 bei 480 V 3-phasige Versorgung LXM05AD10M3X bei 200 - 240 V 3-phasige Versorgung LXM05BD10M3X bei 200 - 240 V 3-phasige Versorgung LXM05CD10M3X bei 200 - 240 V 3-phasige Versorgung LXM15LD13M3 bei 230 V 3-phasige Versorgung LXM05AD14N4 bei 380 - 480 V 3-phasige Versorgung LXM05BD14N4 bei 380 - 480 V 3-phasige Versorgung LXM05CD14N4 bei 380 - 480 V 3-phasige Versorgung
Wellenende	Passfeder
Schutzart (IP)	IP65 Standard IP67 mit IP 67-Set
Auflösung der Geschwindigkeitsrückmeldung	131072 Punkte/Umdrehung
Haltebremse	Ohne
Montagehalterung	Internationaler Standardflansch
Elektrischer Anschluss	Gerade Stecker

Zusatzmerkmale

Kompatible Produktfamilie	Lexium 32 Lexium 15 Lexium 05
maximale Versorgungsspannung	480 V
Anzahl der Netzphasen	3-phasige Versorgung
Dauerstrom im Stillstand	1,2 A
maximale Dauerleistung	0,67 W

maximaler Strom Irms	5,9 A für LXM15LD13M3 5,9 A für LXM15LU60N4 4,8 A für LXM05CU70M2 4,8 A für LXM05AD10M2 4,8 A für LXM05AD10M3X 4,8 A für LXM05AD14N4 4,8 A für LXM05BD10M2 4,8 A für LXM05BD10M3X 4,8 A für LXM05BD14N4 4,8 A für LXM05CD10M2 4,8 A für LXM05CD10M3X 4,8 A für LXM05CD14N4 4,8 A für LXM32.U60N4
Max. Dauerstrom	4,8 A
Taktfrequenz	8 kHz
Zweite Welle	Ohne zweites Wellenende
Wellendurchmesser	9 mm
Wellenlänge	20 mm
Breite der Taste	12 mm
Art der Rückkopplung	SinCos Hiperface Singleturn
Motorflanschgröße	55 mm
Anzahl der Motorstufen	2
Drehmomentkonstante	0,7 Nm/A bei 120 °C
Konstante der Gegenelektrizität	40 V/krpm bei 120 °C
Anzahl der Motorpole	3,0
Rotorträgheit	0,096 kg.cm²
Stator-Widerstand	17,4 Ohm bei 20 °C
Stator-Induktivität	18,2 mH bei 20 °C
Stator elektrische Zeitkonstante	2,03 ms bei 20 °C
Max. Radialkraft (FR)	190 N bei 7000 U/min 190 N bei 8000 U/min 200 N bei 6000 U/min 220 N bei 5000 U/min 230 N bei 4000 U/min 260 N bei 3000 U/min 290 N bei 2000 U/min 370 N bei 1000 U/min
Max. Axialkraft (FA)	0,2 x Fr
Kühlungstyp	Natürliche Konvektion
Länge	154,4 mm
Durchmesser des Zentrierrings	40 mm
Tiefe des Zentrierrings	2 mm
Anzahl der Montagebohrungen	4
Durchmesser der Montagebohrungen	5,5 mm
Kreisdurchmesser der Montagebohrungen	63 mm
Produktgewicht	1,5 kg
Bemessungsreferenz	BSH0552P
Anzahl der Netzphasen	3
Genauigkeitsfehler (winkelförmig)	1,4 °

Kupfertemperatur heiß	120 °C
Magnettemperatur heiß	100 °C
Magnettemperatur RT	20 °C
Ausgangsstrom 3s Spitze	4,8 A
Trägheit	0,0 kg.cm² der Bremse 0,096 kg.cm² des Motors

Verpackungseinheiten

VPE 1 Art	PCE
Anzahl der Geräte pro Packung	1
VPE 1 Höhe	12,3 cm
VPE 1 Breite	12,8 cm
VPE 1 Länge	37,7 cm
Verpackungsgewicht (Lbs)	1,1 kg

Vertragliche Gewährleistung

Garantie (in Monaten)	18

Environmental Data

Schneider Electric hat sich zum Ziel gesetzt, den Net Zero-Status bis 2050 durch Lieferkettenpartnerschaften, Materialien mit geringerer Auswirkung und Kreislaufbildung über unsere laufende Kampagne "Use Better, Use Longer, Use Again" zu erreichen, um die Lebensdauer und Recyclingfähigkeit der Produkte zu verlängern.

Erläuterung der Environmental Data >

Wie wir die Produktnachhaltigkeit bewerten >

Umweltbilanz

Total lifecycle Carbon footprint	**451 kg CO2 eq.**
CO_2-Fußabdruck der Herstellungsphase [A1 bis A3]	**5 kg CO2 eq.**
CO_2-Fußabdruck der Distributionsphase [A4]	**0.1 kg CO2 eq.**
CO_2-Fußabdruck der Installationsphase [A5]	**0 kg CO2 eq.**
CO_2-Fußabdruck der Nutzungsphase [B2, B3, B4, B6]	**446 kg CO2 eq.**
CO_2-Fußabdruck der End-of-Life-Phase [C1 bis C4]	**0.1 kg CO2 eq.**

Use Better

Materialien und Verpackung

Verpackung mit Recycling-Karton	**Ja**
Verpackung ohne Kunststoff	**Nein**
SCIP-Nummer	**8c11b0c9-e501-4810-83eb-05fc6605ede4**
EU-RoHS-Richtlinie	**Freistellungskonform**
REACh-Verordnung	**Produkt beinhaltet besorgniserregende Stoffe (SVHC) über dem Schwellwert**
PVC-frei	**Ja**

Use Again

Reproduktion

Circular Econmomy-Eignung	**Keine besonderen Recycling-Verfahren erforderlich**
Rücknahme	**Ja**
WEEE-Kennzeichnung	**Das Produkt muss entsprechend bestimmter Hinweise auf Märkten der Europäischen Union entsorgt werden und darf nicht in Haushaltsabfälle gelangen.**

Maßzeichnungen

Abmessungen des Servomotors

Beispiel mit geraden Verbindungen

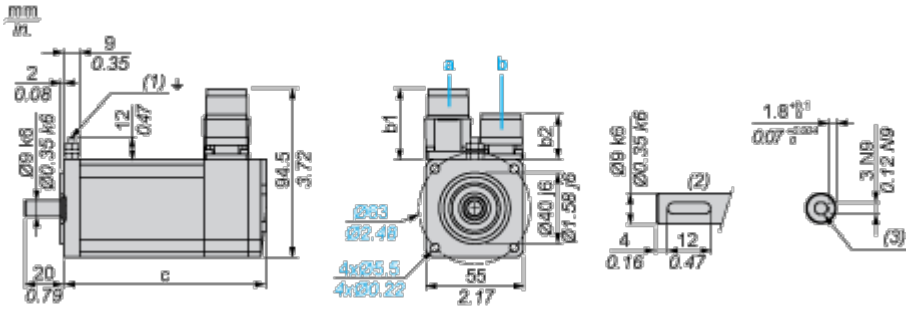

a: Spannungsversorgung für Servomotorbremse

b: Spannungsversorgung für Servomotorgeber

(1) M4-Schraube

(2) Wellenstumpf, codierter Steckplatz (optional)

(3) Für Schrauben M3 x 9 mm / M3 x 0.35 in.

Abmessungen in mm

Gerade Stecker		Drehbare Winkelstecker		c (ohne Bremse)	c (mit Bremse)
b	b1	b	b1		
39,5	25,5	39,5	39,5	154,5	181

Abmessungen in in.

Gerade Stecker		Drehbare Winkelstecker		c (ohne Bremse)	c (mit Bremse)
b	b1	b	b1		
1.55	1.00	1.55	1.55	6.08	7.12

Leistungskurven

Dreiphasige 400-V-Versorgungsspannung

Drehmoment-/Drehzahlkurven

Servomotor mit Servoantrieb LXM32•U60N4

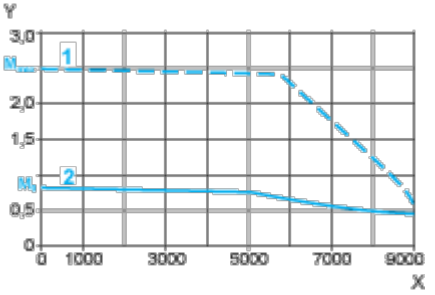

X Drehzahl in 1/min

Y Drehmoment in Nm

1 Spitzendrehmoment

2 Dauerdrehmoment

Dreiphasige 480-V-Versorgungsspannung

Drehmoment-/Drehzahlkurven

Servomotor mit Servoantrieb LXM32•U60N4

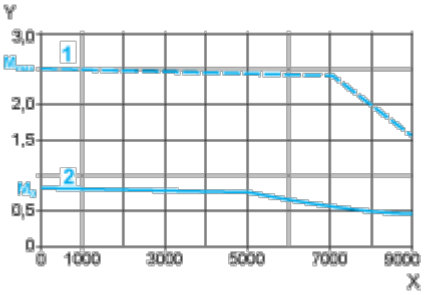

X Drehzahl in 1/min

Y Drehmoment in Nm

1 Spitzendrehmoment

2 Dauerdrehmoment